HEMMIS sas

SOUDAGE - MACHINES - OUTILS

TOUR & MAGASIN DE STOCKAGE

A propos de storemaster®

Compétence et innovation dans les systèmes logistiques depuis 1967.

En tant que fabricant de systèmes d'équipement d'entrepôt, storemaster® a toujours été à l'écoute du client. Il y a environ 20 ans, Storemaster® a reconnu le mouvement déficient des matériaux, qui absorbe les résultats, autour des îlots de production de plus en plus confortables. Après des décennies d'utilisation réussie de machines-outils performants dans la transformation des métaux et des matières plastiques, storemaster® est devenu depuis le leader mondial du marché en matière de développement d'idées, de mise en œuvre technique créative et de perfectionnement continu des systèmes de stockage pour la manutention des matériaux afin d'assurer un flux de matériaux plus efficace dans l'industrie de transformation.

Plus de 50 ans d'existence.

Pour storemaster®, cela signifie non seulement un système de stockage des matériaux adapté au client et bien planifié, mais aussi un système de manutention des matériaux optimisé sur le plan de l'ergonomie, de l'économie et de la sécurité, qui est adapté au type de matériau et qui est en harmonie avec les exigences des zones de production de l'utilisateur.

En tant qu'entreprise de taille moyenne ayant des dizaines d'années d'expérience dans le domaine de la technique de stockage, storemaster® est particulièrement adapté à cette tâche car storemaster® n'a jamais perdu de vue sa structure légère en matière de gestion, d'administration, de production et de vente. Selon la devise: des chemins courts, gérables et contrôlables. Non seulement dans la planification des flux de matériaux pour ses clients, mais aussi dans la gestion et les activités quotidiennes de sa propre entreprise et dans l'interaction avec les clients et les fournisseurs. Parce que storemaster® comprend que sa mission est de contribuer à l'optimisation des processus au sein des chaînes logistiques et de leur interaction avec d'autres disciplines en développant des systèmes logistiques innovants dans l'esprit d'une gestion durable.

Conseil - Ébauche - Planification - Conception - Planification de projet - Construction - Production - Réalisation – Service

storemaster® GmbH + Co. KG • Reihekamp 1 • D 30890 Barsinghausen • www.storemaster.de
Tel. +49(0)5105-7795-0 • Fax +49(0)5105-7795-79

Sommaire

TwenTower - Tour à Tiroirs.....4
MasterTower®TT - Pont roulant intégré.....7
Dépalettisation et chargement des tiroirs.....9
HandlingMaster - multifonctionnel.....10
TwenTower - Exemples de configurations.....13
TwenTower LG.....14
CombiTower - Une variante de TwenTower.....16
GigaTower.....16
ShuttleTower - SuperFlat.....17
StampMaster.....23
MasterTower® ST.....24
ShuttleMaster®ST (Breveté).....25
EuroTower®.....26
ShuttleMaster®ET.....27
PalEx (Breveté).....28
PalEx® smart.....29
Flexibolo Superflat.....29
Flexibolow RBW.....30
Armstrong ®.....31
ArmStrong®plus.....35
Flexibolo©LG.....35
ArmStrong®plus.....36
ArmStrong®small.....37
ArmStrong®V.....38
ArmStrong®swingout©(Breveté).....39
Trolly.....42
ArmStrong®swingout©PLUS.....47
CoilStore (Breveté).....49
SplittingStore (Stockage d'Anneaux).....50
Nos autres produits.....51

TwenTower - Tour à Tiroirs

L'original depuis 1998

Lourdes charges - Tiroirs – Technologie

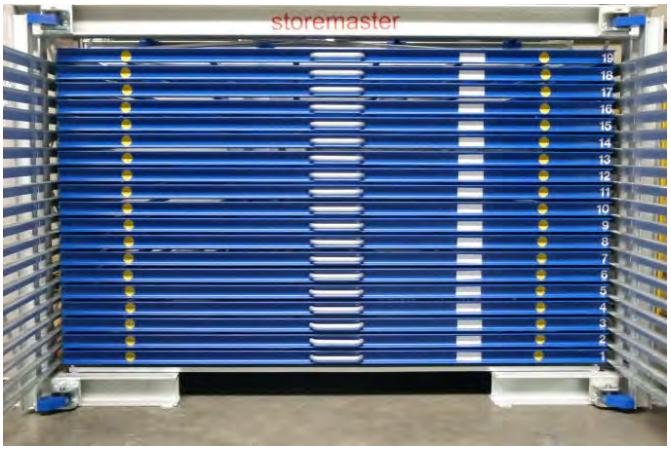

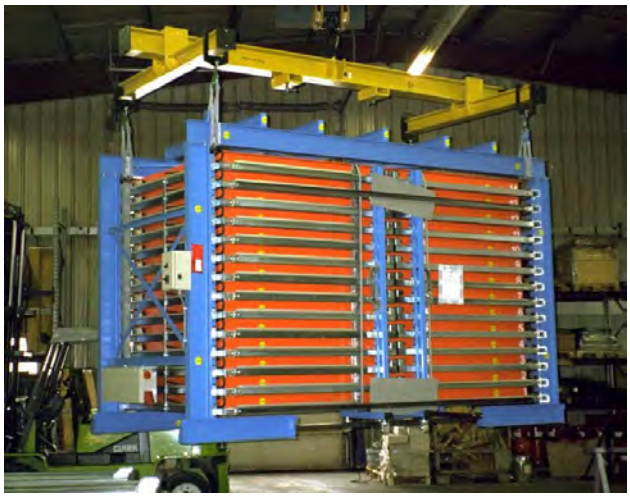

TwenTower pour les paquets de feuilles
Jusqu'à 6.000 x 2.000 mm à 3 T manuel

TwenTower pour les paquets de feuilles
Jusqu'à 16 000 x 4 000 mm à 20 T
Coulissement avec moteur

Par exemple pour des feuilles de grand format 3.000 x 1.500 mm à une hauteur d'accès d'environ 2 m :
25 tiroirs pour 700 kg avec hauteur de remplissage de 30 mm
20 tiroirs pour 1 750 kg avec hauteur de remplissage de 50 mm
16 tiroirs pour 2 500 kg avec hauteur de remplissage de 75 mm
13 tiroirs pour 3 000 kg avec hauteur de remplissage de 90 mm

Les critères du tiroir storemaster® : accès vertical + haute densité de stockage
Les tiroirs TwenTower avec des variantes d'application pratiquement illimitées.

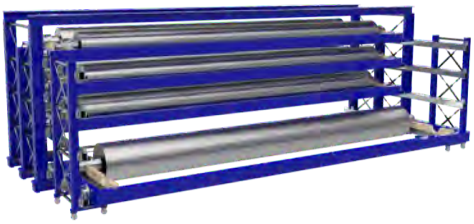

Tiroirs TwenTower jusqu'à 20 t
Par exemple pour les rouleaux jusqu'à 10 m de long
Coulissement avec moteur

TwenTower pour les rouleaux
Tiroirs lourds avec entrées pour les rouleaux à surface sensible

Les tiroirs de la TwenTower peuvent être convertis en chariots interchangeables pour accueillir des porte-charges mobiles. Le contenu des tiroirs est ainsi mis à la disposition de l'ensemble de la production et peut être facilement échangé contre d'autres matériels ou contre des matériels de réapprovisionnement. Le système de tiroirs pour TwenTower devient le système de changement de palettes => ShuttleMaster

Une invention de la société allemande storemaster® - A l'origine de l'innovation.

TwenTower

Exclusivité Storemaster

storemaster® développe des produits de marque depuis plus de 20 ans

Profil de guidage bridé dans la zone de contact critique >galet de roulement< comme protection automatique contre les chutes de tiroirs UVV sans actionnement manuel de serrures ou d'arrêts mécaniques (brevet DBGM à double rail).

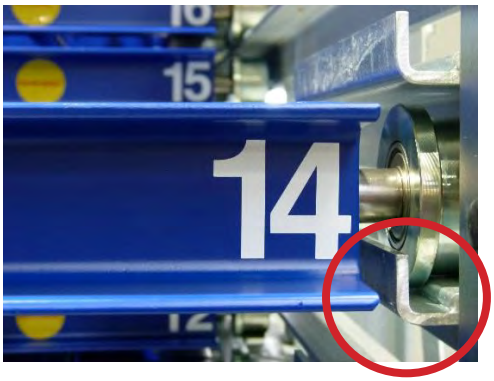

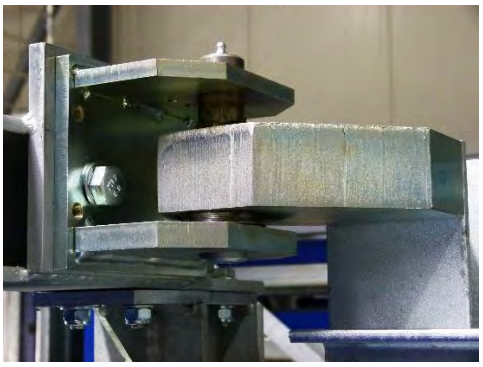

Charnières à bloc de précision à haute résistance et à lubrification permanente - une qualité supérieure pour une fonctionnalité constante et permanente avec une garantie de fonctionnement de 20 ans (Breveté).

La construction du portail avec les répartiteurs de charge soudés de la poutre de pied assure l'aplomb, ce qui garantit une fonctionnalité permanente sans contreventement (Breveté).

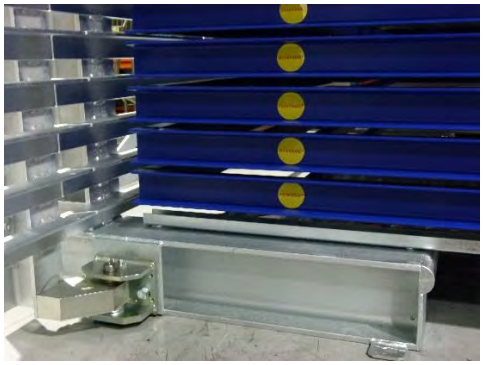

Fixation en L des panneaux latéraux à rouleaux coulissants contre le basculement grâce à un double support automatique à roues résistants selon la norme UVV (Breveté) sans frein de sol manuel, réglable en hauteur pour compenser les irrégularités du sol.

Roulement robuste en acier plein avec double roulement à billes et double suspension de l'axe de roue de précision pour un confort de roulement sans inclinaison permanente et une extraction manuelle sans effort pour une charge de tiroir de 3 000 kg grâce à un contact de ligne à faible frottement.

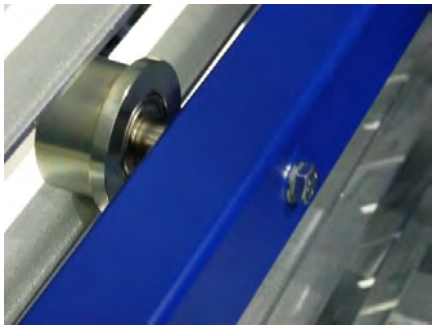

TwenTower

Stockage de Tôles - Tiroirs - Etagères Standards

Ouverture face Avant ou Ouverture face Avant et Arrière

Dimension de la feuille (mm x mm) Hauteur du système 2 380 mm, y compris le niveau de la tête pour 3.000 kg	Hauteur de remplissage (mm) max. possible	Capacité de charge par tiroir (kg) pour charge uniformément répartie	Nombre max. de tiroirs ouverture face avant	Nombre max. de tiroirs ouverture face avant et arrière
2 000 x 1 000	30	1 000	25	25
2 000 x 1 000	50	2 500	20	19
2 000 x 1 000	75	2 500	16	15
2 000 x 1 000	100	2 500	13	13
2 000 x 1 000	150	2 500	10	10
2 500 x 1 250	30	750	25	25
2 500 x 1 250	50	2 000	20	19
2 500 x 1 250	75	2 000	16	15
2 500 x 1 250	100	2 500	13	13
2 500 x 1 250	120	3 000	10	10
3 000 x 1 500	30	700	25	25
3 000 x 1 500	50	1 200	20	19
3 000 x 1 500	50	1 750	20	19
3 000 x 1 500	75	2 500	16	15
3 000 x 1 500	150	2 500	10	10
3 000 x 1 500	90	3 000	13	13
4 000 x 2 000	50	700	20	19
4 000 x 2 000	75	2 000	16	15
4 000 x 2 000	75	2 500	16	15
4 000 x 2 000	80	3 000	13	13

Les tiroirs de plus de 3 000 à 20 000 kg de capacité de charge sont électrifiés.

La qualité est notre meilleure PUBLICITÉ.

Seul l'original ne présente aucun défaut caché - depuis plus de 20 ans.

MasterTower®TT - Pont roulant intégré

L'original depuis 2002

Technologie d'enlèvement de tôle par pont roulant intégré à la tour pour le chargement d'une machine par un seul homme

Adapté aux systèmes TwenTower - ShuttleTower® - ShuttleMaster

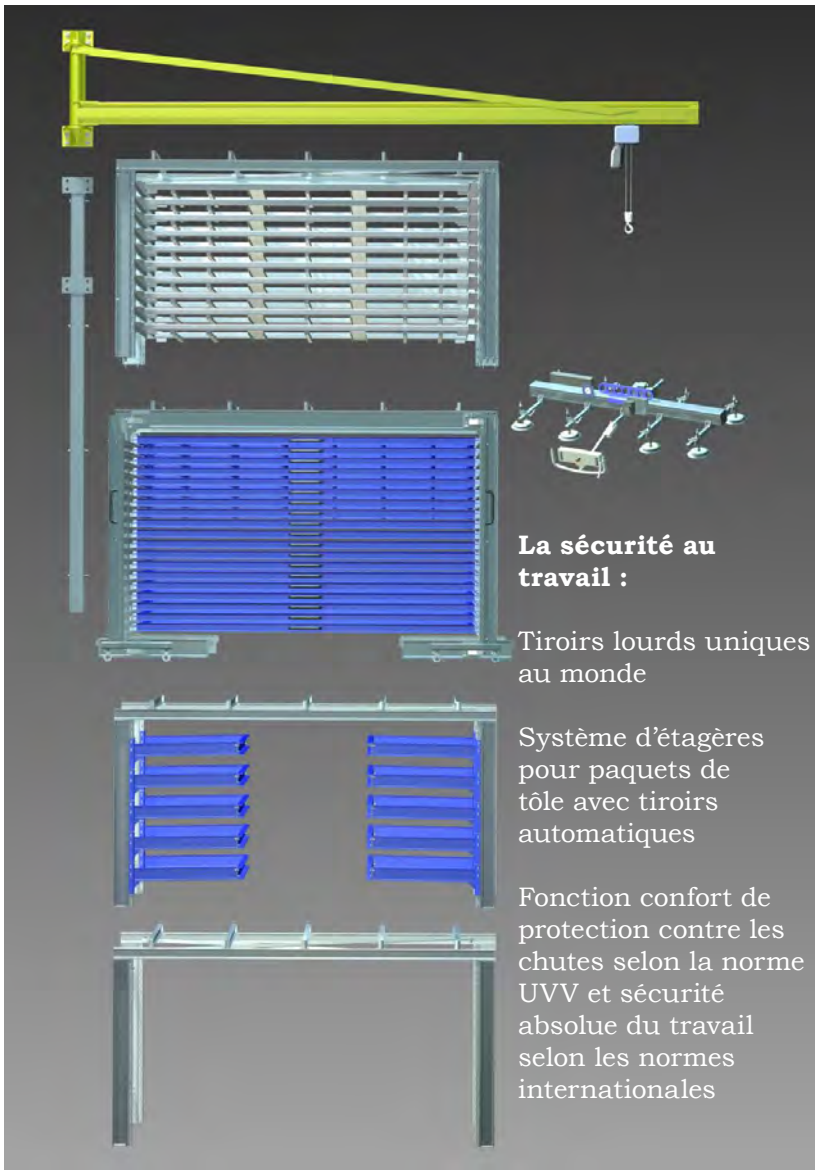

La sécurité au travail :

Tiroirs lourds uniques au monde

Système d'étagères pour paquets de tôle avec tiroirs automatiques

Fonction confort de protection contre les chutes selon la norme UVV et sécurité absolue du travail selon les normes internationales

Fondation non requise

TowerCrane
Pont roulant pivotant sur colonne
Portée jusqu'à 7 m.
Charge au crochat jusqu'à 1 000 kg

OverheadTop
Cantilevers enfichables pour le système palette euroFLAT®
Echange de palette
opt. agencement spécialisé

HandlingMaster
Système à ventouse pour une charge nominale de 750 kg

Bloc coulissant
TwenTower ou ShuttleMaster

OverheadTop
Portique sans contenu pour l'empilage de blocs

MasterTower TT SF - Dessin Technique

TwenTower + SuperFlat - OverheadTop + Lift & Place

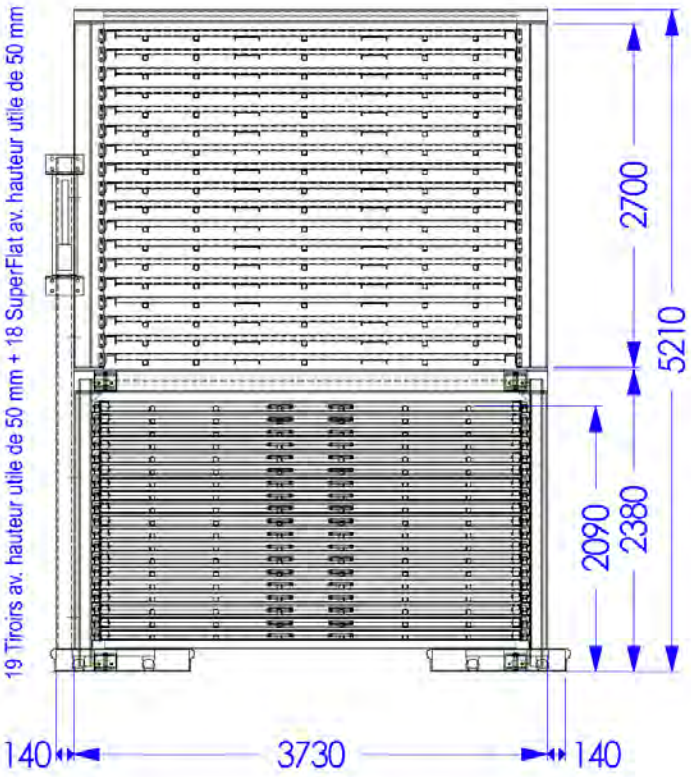

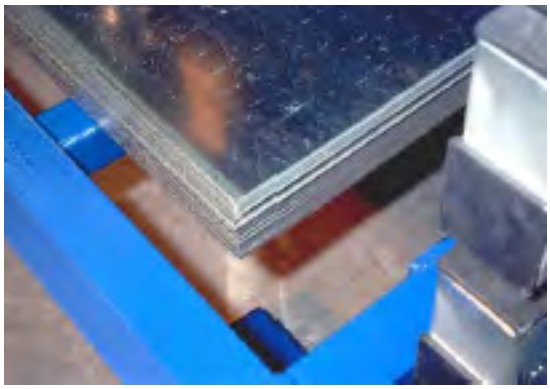

Construction de barreaux brevetés pour le chargement de tôle sans support bois

Innovation storemaster® depuis 1998

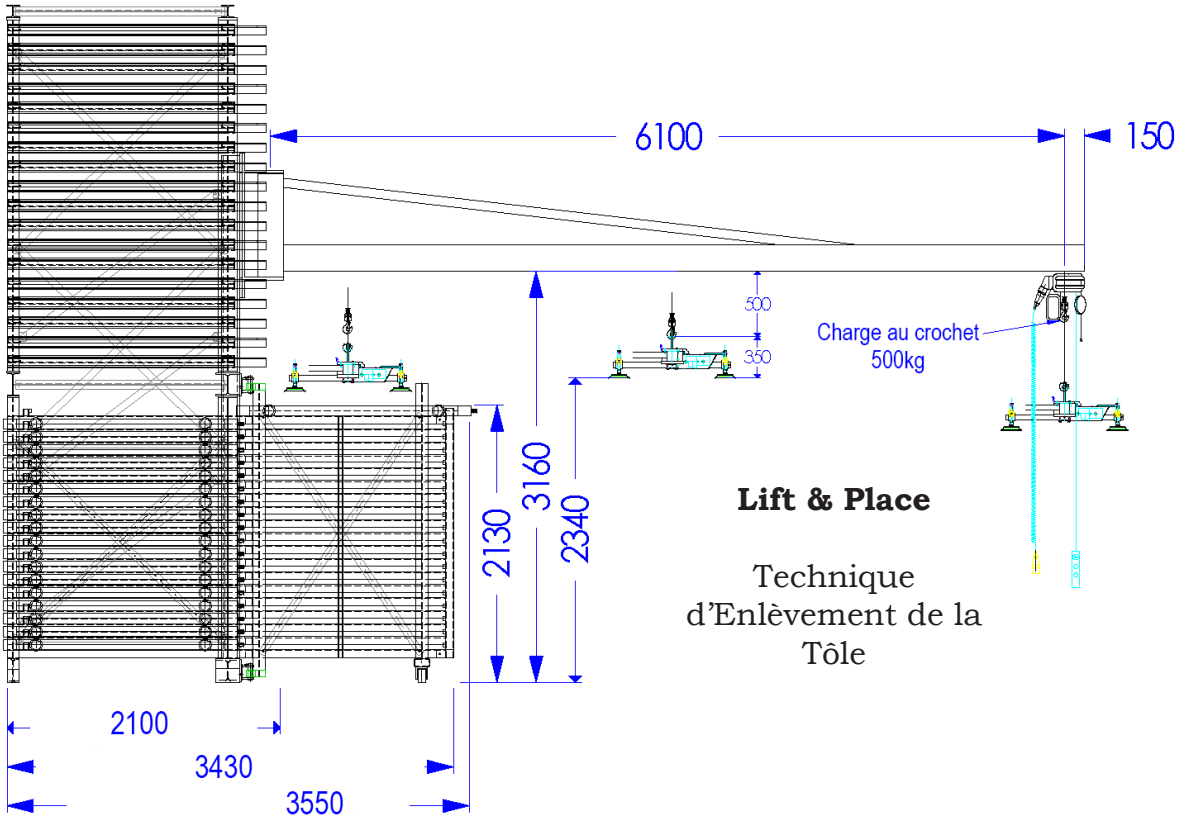

Lift & Place

Technique d'Enlèvement de la Tôle

Dépalettisation et chargement des tiroirs

avec PalEx® (Breveté) l'original depuis 1995

PalEx classic
(Brevet 297 11 662.2)
Avec roulettes à frein / compatible avec les chariots élévateurs
avec des tampons en caoutchouc pour les feuilles minces

PalEx smart
sans les pieds à roulette pour le stockage en hauteur

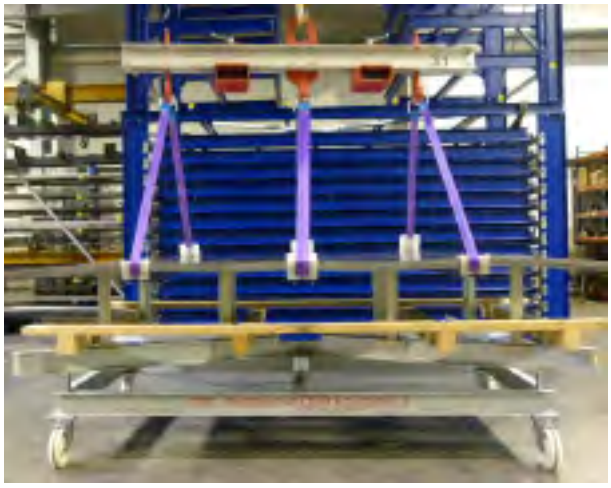

Soulèvement du paquet de tôle détaché de la palette à l'aide du **LoadingBeam** (y compris divers accessoires)

Stockage sans palette
Paquet de tôle dans le tiroir (au lieu de feuille par feuille)

Plus l'épaisseur de la feuille de tôle est faible,
plus le nombre de feuilles par travail est faible
plus l'accès aux types de tôles dans le système est fréquent
et plus il y a de tiroirs dans la tour,
plus vite votre **MasterTower® sera rentabilisée dans les 6-12 mois avec une utilisation continue.**

- chaque mouvement est une victoire -

HandlingMaster - multifonctionnel

Version confort ergonomique avec des caractéristiques spéciales:
Poignée de commande pivotante, verrouillable électriquement, télescopique.
Tableau multifonction ergonomique pour aspirer. Soulevez et abaissez par coup de pouce, ainsi que libération contrôlée de la feuille par une ventilation supplémentaire.
Plaque d'aspiration Ø 240 mm avec lèvre souple, montée sur ressort suspendu par charnière, réglable, réglable sur 2 axes, avec fonction d'immersion par course supplémentaire du vérin.
Câble en spirale à double fonction pour l'énergie et le contrôle, application de grue intérieure en option.
Séparateur double feuille avec bouton poussoir sur le panneau.

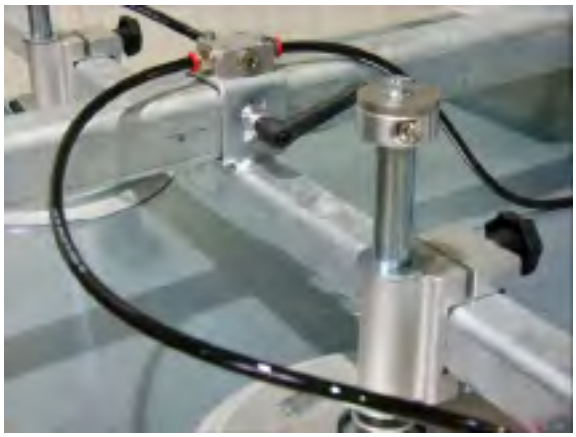

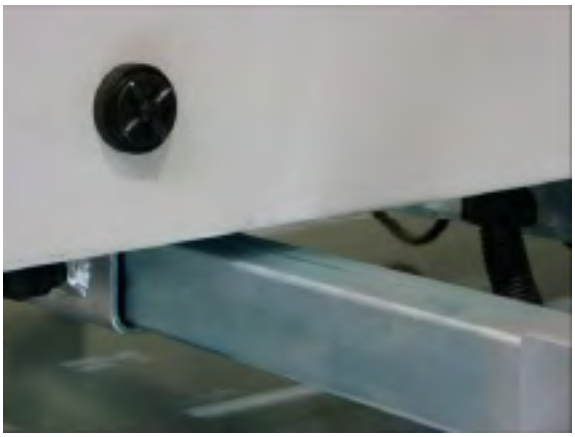

TwenTower - Dessin Technique

Ouverture face avant

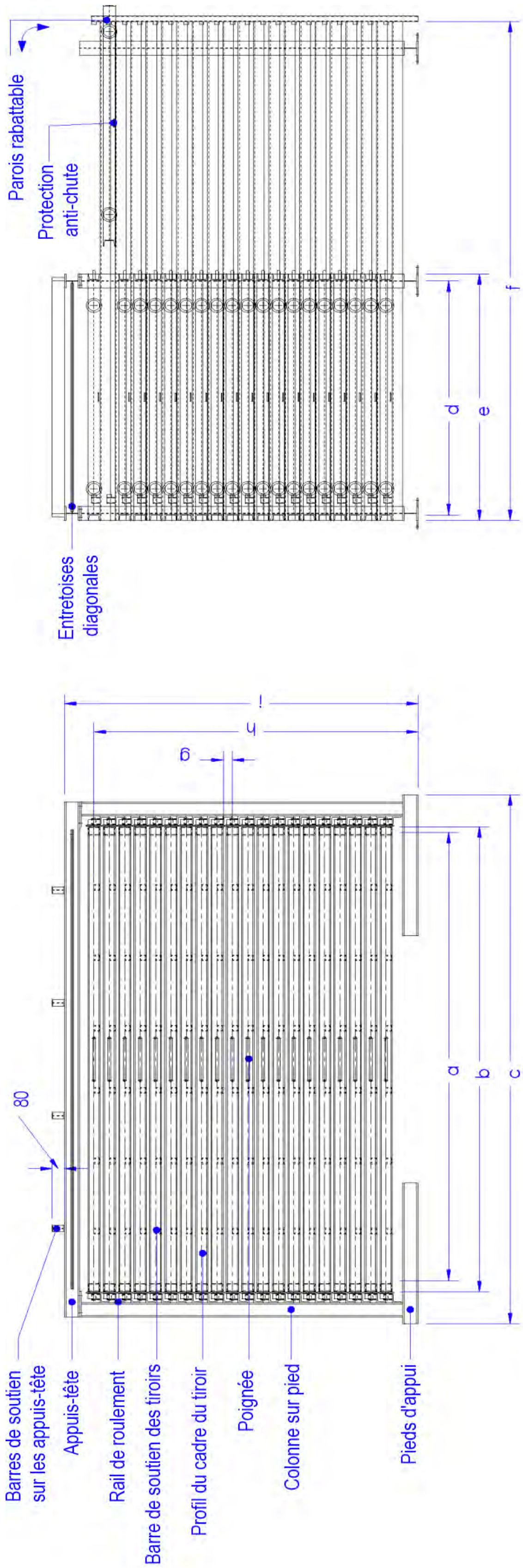

Réf.	Description	Format 2000 x 1000	Format 2500 x 1250	Format 3000 x 1500	Format 4000 x 2000
a	Largeur interne du tiroir	2180 mm	2680 mm	3180 mm	4180 mm
b	Largeur totale du tiroir	2300 mm	2800 mm	3300 mm	4300 mm
c	Largeur totale des étagères	2750 mm	3250 mm	3750 mm	4750 mm
d	Profondeur interne du tiroir	1150 mm	1400 mm	1660 mm	2150 mm
e	Profondeur totale du tiroir	1250 mm	1500 mm	1750 mm	2250 mm
f	Profondeur totale d'un côté	2550 mm	3050 mm	3550 mm	4550 mm
g	Hauteur utile du tiroir	50 mm (dont 40 mm de bord)			
h	Espacement des tiroirs	200 mm + 19 x 100 mm = 2100 mm			
i	Hauteur totale	2300 mm			

Projekt: Systemzeichnung | Maßstab 1 : 40 | Blatt 1/1

System: TwenTower

Bezeichnung: Schubladenregal mit 20 Auszügen für KF, MF, GF und MaxiF mit unterschiedlichen Nutzlasten

Datum | Name — Bearbeitet: 20. Dez. 2006 | Axel Roßband — geprüft: — Tara: 4,5 To

storemaster KG

Änderung | Datum | Name

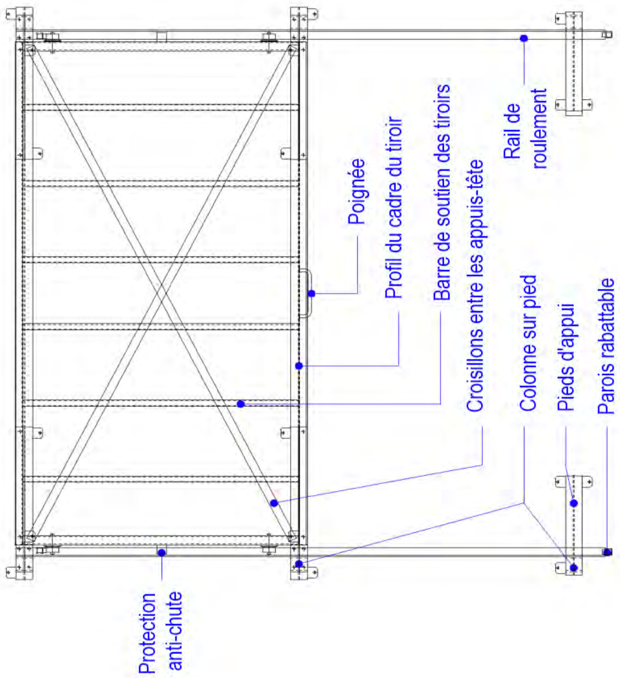

TwenTower - Dessin Technique

Ouverture face avant et arrière

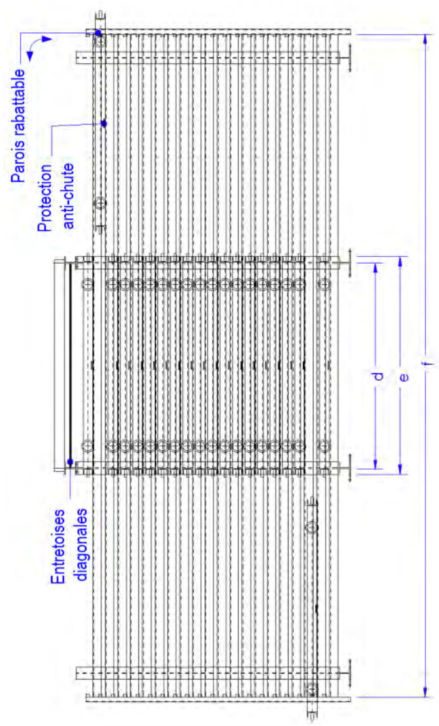

Réf.	Description	Format 2000 x 1000	Format 2500 x 1250	Format 3000 x 1500	Format 4000 x 2000
a	Largeur interne du tiroir	2180 mm	2680 mm	3180 mm	4180 mm
b	Largeur totale du tiroir	2300 mm	2800 mm	3300 mm	4300 mm
c	Largeur totale des étagères	2750 mm	3250 mm	3750 mm	4750 mm
d	Profondeur interne du tiroir	1150 mm	1400 mm	1660 mm	2150 mm
e	Profondeur totale du tiroir	1250 mm	1500 mm	1750 mm	2250 mm
f	Profondeur totale d'un côté	3800 mm	4550 mm	5300 mm	6800 mm
g	Hauteur utile du tiroir	50 mm (dont 40 mm de bord)			
h	Espacement des tiroirs	200 mm + 19 x 100 mm = 2100 mm			
i	Hauteur totale	2300 mm			

Projekt: Systemzeichnung | Maßstab 1 : 50 | Blatt 1/1
Datum | Name
System: TwenTower
Bezeichnung: Schubladenregal mit 20 Auszügen für KF, MF, GF und MaxiF mit unterschiedlichen Nutzlasten
storemaster KG

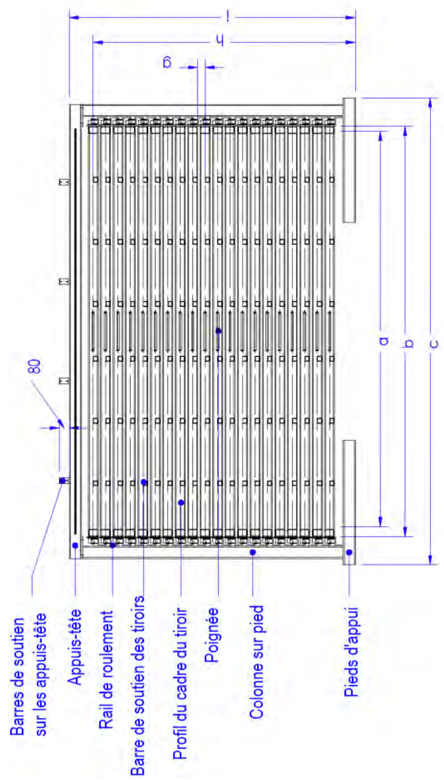

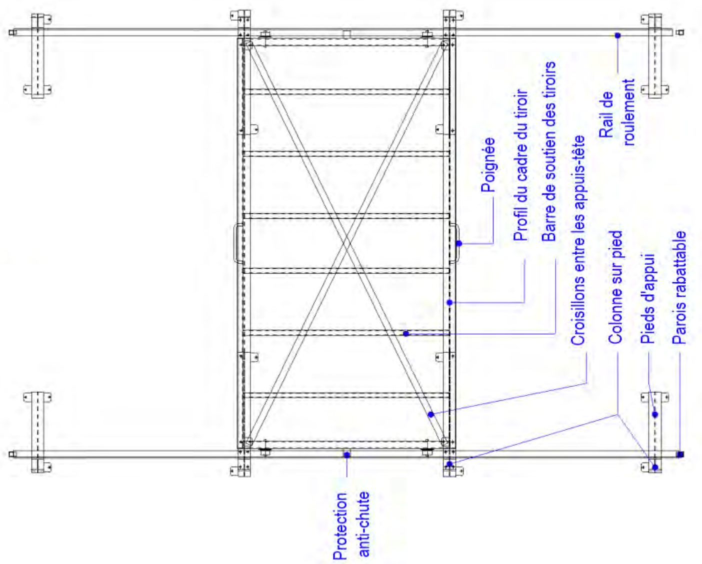

TwenTower - Exemples de configurations

OverheadTop
Avec des supports d'étagères et
transfert du pont roulant à la machine

TwenTower
Coulissement par moteur électrique
5 T par tiroir coulissant 4.000 x 4.000 mm

Système de série
Avec pont roulant à colonne pivotante
séparée
+ système de palette OverheadTop

OverheadTop
avec un pont roulant à une tour de grande
capacité
et les SuperFlats 6.000 x 2.000 mm

Magasin de petites quantités de tôle résiduelle
25 tiroirs 3.000 x 1.500 mm
(opter pour des feuilles résiduelles de petit
format
avec une demi-extension bilatérale)

TwenTower LG

Barres, tubes, barres, profilés ... dans le tiroir

Longueur utile 3 130 mm	TwenTower LG Les panneaux latéraux coulissants peuvent pivotés en profondeur La profondeur de l'étagère peut être subdivisée par tranches de 50 mm au moyen de goupilles à douille Capacité de charge admissible au niveau de la tête 3 000 kg				
Hauteur du compartiment (mm)	200	150	125	100	75
Hauteur utile par tiroir (mm)	150	100	75	50	30
Capacité de charge par tiroir (kg)	3 000	3 000	2 500	1 750	700
Coulissant d'un côté Profondeur utile 770 mm sans buttées	TT-LG 3E10	TT-LG 3E13	TT-LG 3E15	TT-LG 3E19	TT-LG 3E25
Nombre de tiroirs par bloc	10	13	15	19	25
Coulissant double face Profondeurs utiles 2 x 770 mm sans butées	TT-LG 3D10	TT-LG 3D13	TT-LG 3D15	TT-LG 3D19	TT-LG 3D25
Nombre de tiroirs par bloc	20	26	30	38	50

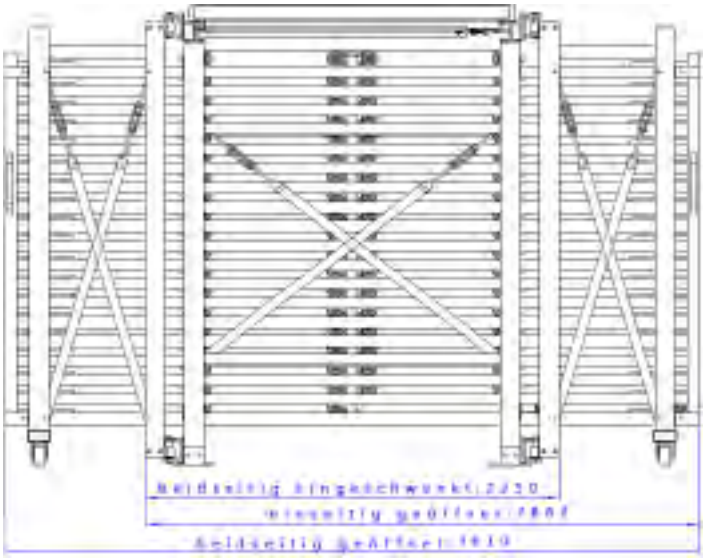

Illustration: double face avec 2 x 19 = 38 tiroirs

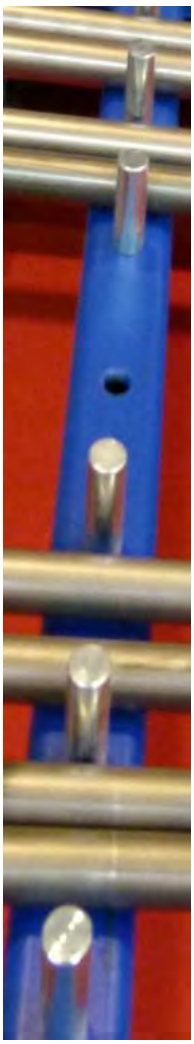

Plus de 500 types de matériaux en barre par système, simple et double face.

CombiTower - Une variante de TwenTower

Innovation de la société allemande Storemaster® à partir de 2017

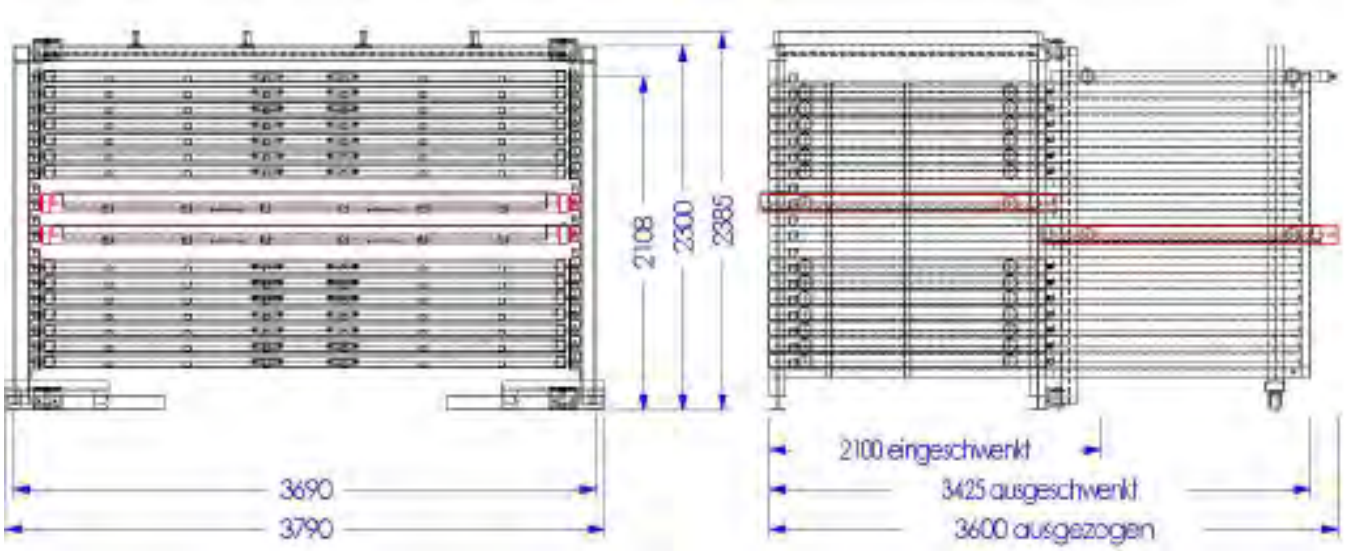

La TwenTower classique avec chariot de changement de palettes intégré.

Application :
Après avoir ajouté deux chariots d'échange aux 19 tiroirs disponibles, un accès direct à 14 éléments standard, à utiliser pour les types de feuilles les plus fréquemment demandés, peut être accordé. Les chariots d'échange sont destinés à l'approvisionnement temporaire d'un nombre quelconque de types de feuilles à partir de tours de stockage de palettes de système séparé situées dans l'entrepôt principal. L'échange de palettes peut se faire par l'avant ou par l'arrière.
Les pièces complétées par la machine peuvent être introduites dans la palette d'un chariot d'échange, collectées, puis être fournies à un autre poste de la chaîne de traitement chaque fois que cela est nécessaire. Les pièces peuvent être extraites par l'avant ou par l'arrière au moyen d'un gerbeur. Pour ce système de manutention, il est également possible de commander des configurations MasterTower® avec la technologie intégrée de pont roulant-aspiration-élimination des tôles.

GigaTower

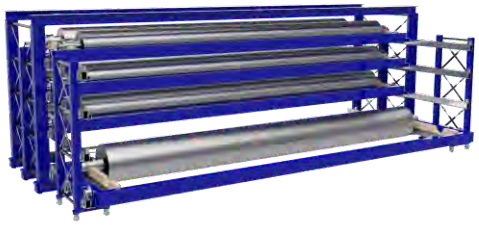

Bloc tiroir pour rouleaux de 10 m
12 t par extension transversale

Formats de feuilles jusqu'à 16 000 x 4 500 mm
20 t par extension longitudinale

ShuttleTower - SuperFlat

LED à haute intensité des deux côtés pour la détection automatique du lieu de stockage

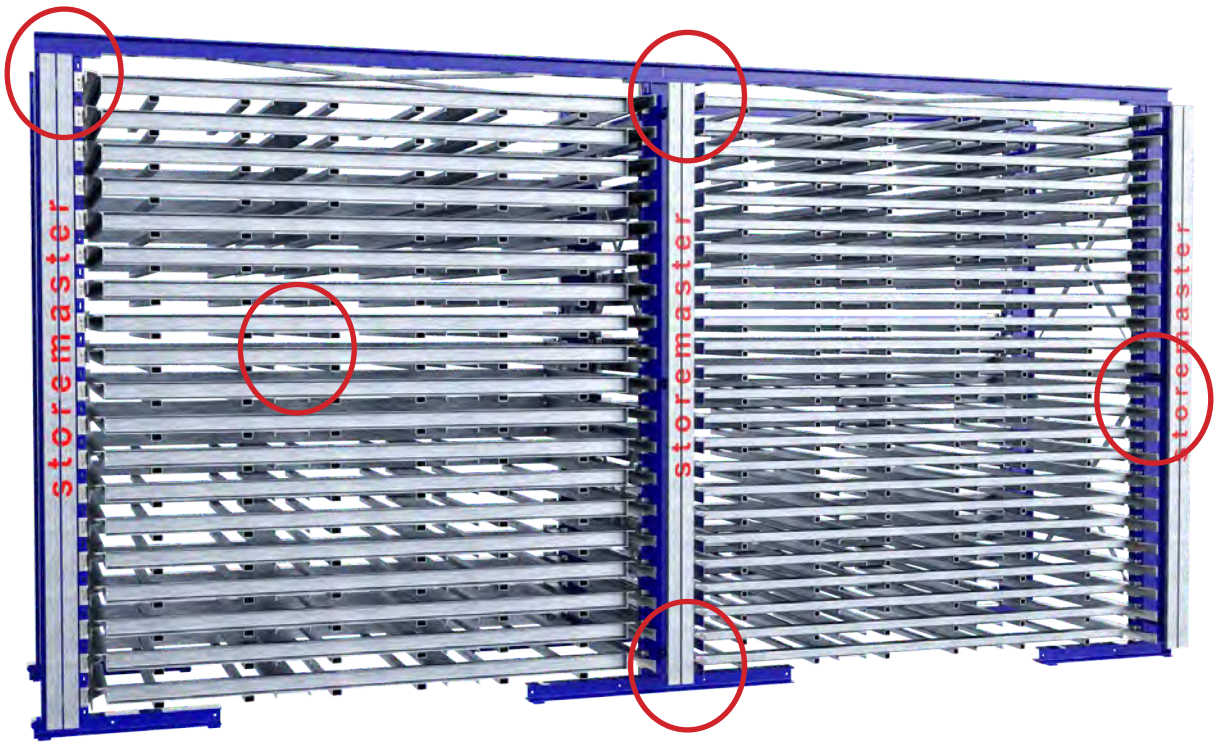

Des chaussures pour fourches de chariot élévateur ouvertes :

- Dégagement optimal comme hauteur d'accès libre pour les fourches, même si le chariot élévateur/palette est incliné
- Pas de coincement des fourches => empêche la palette d'être emportée lorsque la fourche est retirée
- Conformément aux UVV pour assurer la stabilité du chariot élévateur à fourche en cas de charges inégalement réparties

Des poutres de pied soudées :

- Garantir en permanence la position verticale des colonnes d'étagères => garantie de fonctionnement illimité
- Remplacer par des fourches de chariot élévateur les contre-ventements des champs qui risquent d'être détruits
- Optimiser la répartition des charges sur une large surface, même en cas de mauvaise qualité du sol

Des rails de tiroirs allongés :

- Pour la libre circulation de la palette dans le compartiment à grande distance entre les rails de la tour
- Pour placer les angles de la palette sur les angles de la tour devant la façade de la palette, même lorsque le gerbeur / la palette est incliné
- Guidage angulaire pour l'insertion de la palette sans collision, optimisé par une entrée inclinée
- Pour une excavation de seulement quelques millimètres de hauteur lors du retrait de la palette du stockage
- Hauteur des étagères enfichables pour s'adapter à l'évolution des hauteurs utiles

L'original depuis 2000 - 100 % Made in Germany

ShuttleTower
SuperFlat

Guidage du support – Sélection de la hauteur par le mécanisme d'enfichage.

Sécurité au travail
Selon des normes valables dans le monde entier
Un rayonnage unique pour le stockage de tôles à forte charge
système avec Drop & Push impératif
Brevet à l'épreuve du jeu de levage lors de l'insertion à pleine hauteur du compartiment !

Une grande marge de manœuvre

Les répartiteurs de charge des poutres de pied de poteaux en T soudés garantissent une fonctionnalité durable grâce à une perpendicularité assurée en permanence

Les points positifs uniques les plus décisifs des systèmes ShuttleTower® sont :

1. Le stockage ludique et facile par la rétraction confortable de l'angle de la palette entre la distance de l'angle de la glissière allongé vers l'avant. Par la suite, la palette (sur la face avant de la tour) doit seulement être alignée horizontalement, réglée l'angle puis l'insérée en toute sécurité (sans handicap et sans inclinaison). L'entonnoir coulissant à 30 ° facilite le centrage de la palette.
2. Lors de la récupération, les fourches peuvent être insérées particulièrement facilement dans les sabots du chariot élévateur qui sont ouverts en bas (BG-safe) avec un dégagement de levage libre de toute la hauteur du rayon ; même avec des pentes de plancher dans la direction x ou y, cela peut conduire à un dégagement autrement nécessaire. Augmentation de la hauteur des étagères = pas de réduction de la capacité de stockage

enlèvement de tôle avec le HandlingMaster

...des tours à la machine...

ShuttleTower avec empilage de blocs dans la zone au sol

Point par Point

Les Avantages

- Sans problème, manipulation en position inclinée à partir d'un chariot élévateur ou d'une palette
- Confort de stockage parfait grâce au Drop & Push
- Les supports en T stabilisent les longs côtés ouverts
- 50 ans d'expérience dans les technologies de stockage
- 25 ans de garantie contre la rouille DIN EN ISO 1461
- Espace de stockage exceptionnel grâce à un mécanisme d'enfichage pour la hauteur du compartiment
- Procédure de déchargement confortable grâce à des sabots ouverts pour chariot élévateur
- Pour le service de gerbage de chaque côté -verticalement étendu
- Une qualité au plus haut niveau dont la fiabilité est prouvée
- 100 % fabriqué en Allemagne
- Pour le transport par gerbeur ou grue - détachable pour le service manuel
- Les tiroirs ne sont pas sensibles aux chocs des fourches des chariots élévateurs – garantie de 20 ans
- Eventuellement empilable
- Fonctionnement en extérieur avec toit et mur - galvanisé à chaud
- Garantie 10 ans

ShuttleTower - Porteur de Charge

(Système Palette / Tiroirs à plat)

Superflat

Densité de stockage la plus élevée ● confort d'insertion le plus élevé ● complètement fermé ● empilable en option

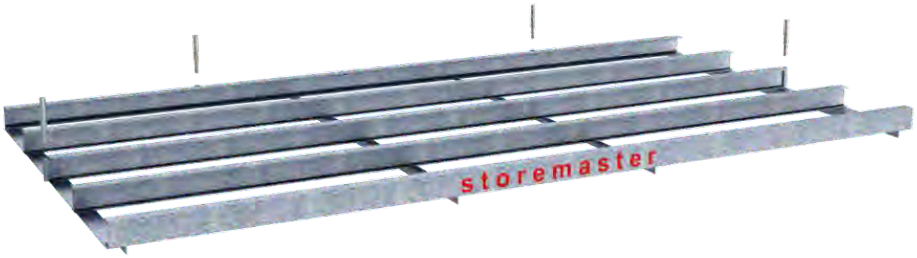

Autoflat

Sans contour d'interférence tout autour pour un enlèvement manuel, arrêt et chargement sur les systèmes transversaux – Confort d'insertion – butées enfichables – rack à faible coût

Smartflat

Ouvert à l'avant pour une extraction manuelle ● confort d'insertion ● densité de stockage maximale

Euroflat

Sans contour - butées en option – Chargement sur systèmes transversaux – palette interchangeable – en option, empilable – Porte-charge le plus rentable – espace de stockage le plus rentable

Configuration de la Tour ShuttleTower

Hauteur de levage: Grille du compartiment = nombre de tiroirs dans la tour
Désignation de la tour: Format - Capacité de charge - Nombre de tiroirs
Par exemple : petit format - 1000 kg/tiroirs - 20 tiroirs dans la tour => KF-1000-20

Format de feuille (mm)	Capacité de charge (kg)	1 000	1 500	2 000	2 500	3 000
KF Petit Format 2000 x 1000	Hauteur du profil (mm)	60	60*	60*	80*	80*
	Hauteur du paquet (mm)	64	96	127	159	191
	Poids du tiroir (kg)	107	107	107	110	110
	Grille du compartiment (mm)	150	187.5	225	250	300
MF Format moyen 2500 x 1250	Hauteur du profil (mm)	60	60	80	100	120
	Hauteur du paquet (mm)	31	61	82	102	122
	Poids du tiroir (kg)	132	132	142	160	199
	Grille du compartiment (mm)	150	150	187.5	187.5	225
GF Grand Format 3000 x 1500	Hauteur du profil (mm)	60	60	80	80	100
	Hauteur du paquet (mm)	28	42	57	71	84
	Poids du tiroir (kg)	149	195	208	208	208
	Grille du compartiment (mm)	150	150	187.5	187.5	187.5
XF Maxi Format 4000 x 2000	Hauteur du profil (mm)	80	100	100	96	96
	Hauteur du paquet (mm)	16	23	32	39	48
	Poids du tiroir (kg)	241	270	270	353	353
	Grille du compartiment (mm)	187.5	187.5	187.5	187.5	187.5
XFS Maxi S Format 4000 x 1500	Hauteur du profil (mm)	80	100	100	96	96
	Hauteur du paquet (mm)	10	21	42	52	52
	Poids du tiroir (kg)	192	220	220	281	281
	Grille du compartiment (mm)	187.5	187.5	187.5	187.5	187.5
XXF Mega Format 6000 x 2000	Hauteur du profil (mm)	120	120	140	140	160
	Hauteur du paquet (mm)	16	16	21	26	31
	Poids du tiroir (kg)	391	391	423	423	483
	Grille du compartiment (mm)	225	225	250	250	300
XXFS Mega S Format 6000 x 1500	Hauteur du profil (mm)	120	120	140	140	160
	Hauteur du paquet (mm)	21	21	28	35	42
	Poids du tiroir (kg)	289	289	360	360	418
	Grille du compartiment (mm)	225	225	250	250	300

* avec des butées enfichables pour éviter que les feuilles exposées ne se déplacent pendant le transport.
Grille enfichable à hauteur de tablette 62,5 ou 75 mm.
Support de charge superplat - non empilable - l'empilabilité augmente la grille des étagères.

StampMaster

Pour les machines avec enlèvement automatique de la tôle + superflat

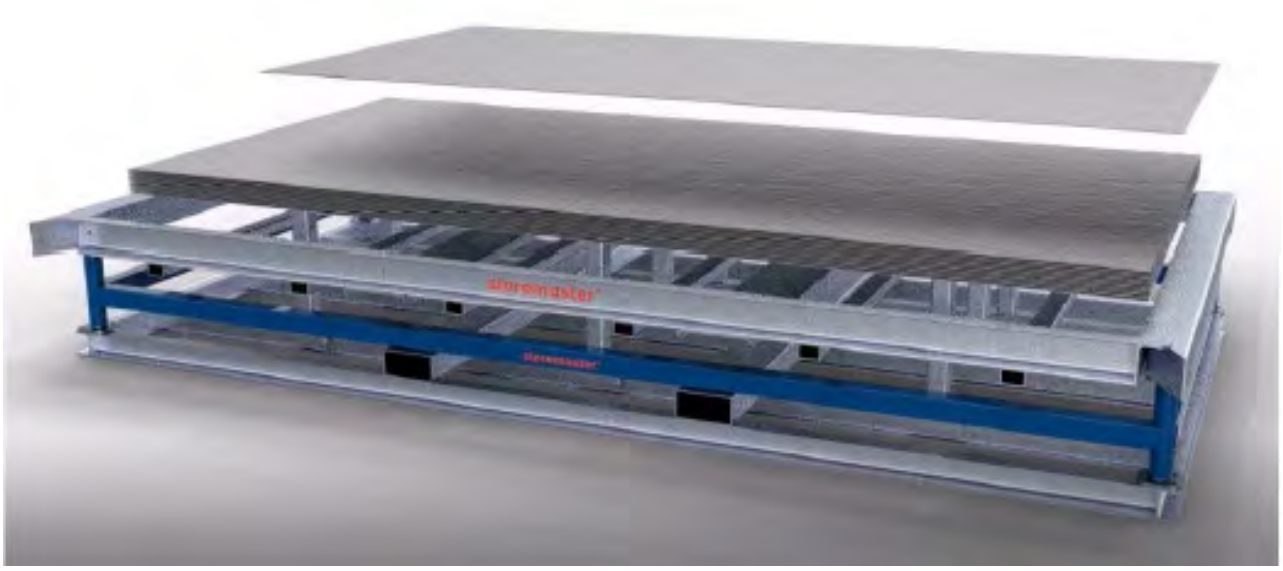

Avec la table élévatrice brevetée StampMaster (innovation storemaster)

- Pour par exemple ShuttleTower, liftmaster, loadmaster, par chargeur etc.
- Triple effet grâce au support de charge Superplat
- Utilisation universelle sur toutes les machines laser
- Une densité de stockage inégalée
- Le plus grand confort de sécurité au monde
- Sans contours gênants (analogue à une palette en bois)
- Sans arrêts fixes ou temporaires
- Positionnement exact des points de référence
- Utilisation alternative de palettes en bois

Vidéo sur StampMaster

MasterTower® ST

Tours système ShuttleTower
avec la technologie intégrée de grue Lift & Place

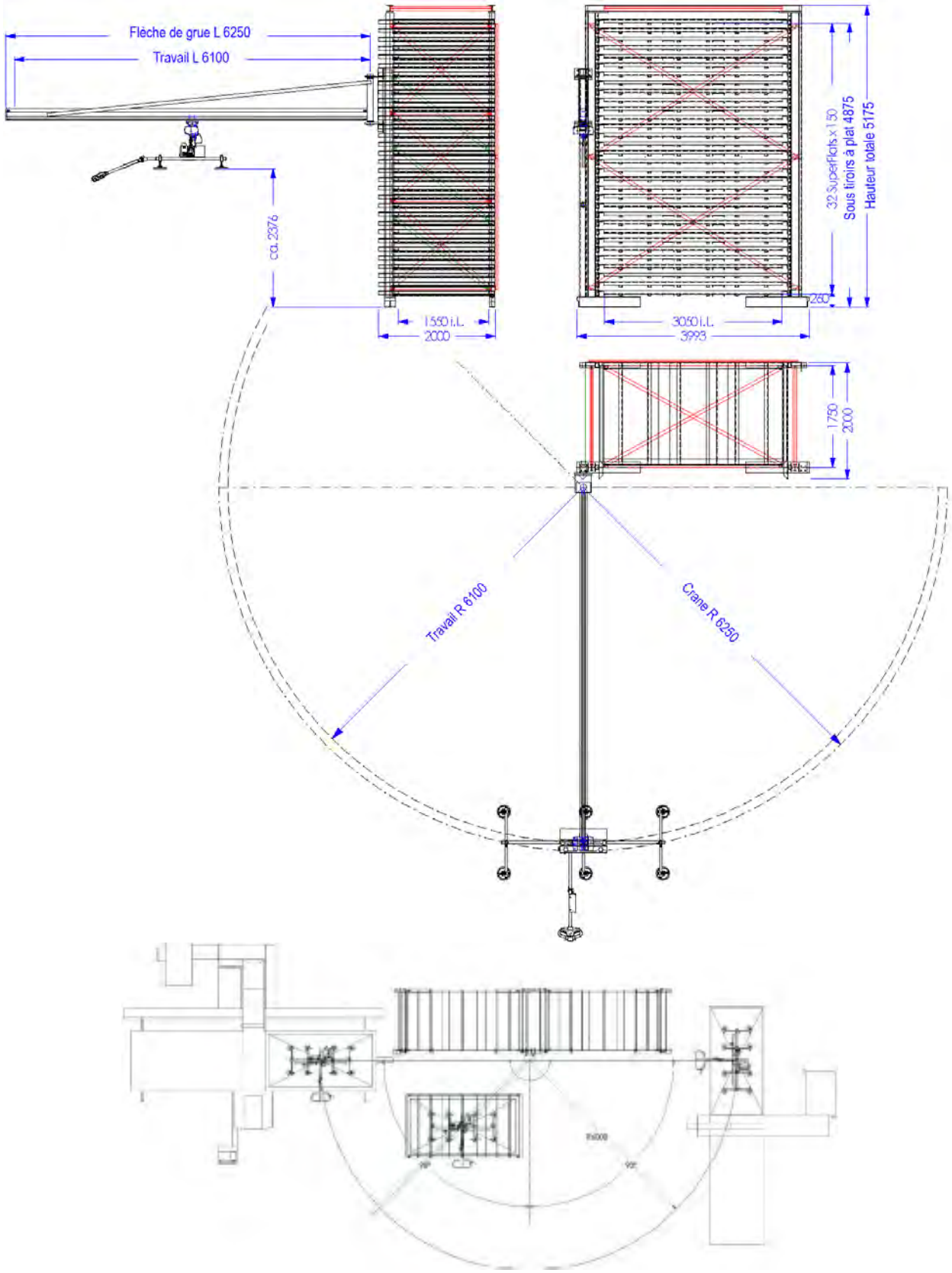

ShuttleMaster®ST (Breveté)

L'original depuis 2008

Système de chariot de changement de palette pour la mise à disposition temporaire de tous les types de tiroirs
N'importe quel nombre de types de feuilles accessibles temporairement
avec la technologie de tiroir TwenTower qui a fait ses preuves depuis des décennies

Retrait d'une palette du système
(ici derrière – option devant)
Avec l'OverheadTop

Chargement
(Ici derrière – option devant)
Chargement de tiroir de la ShuttleMaster avec un Système – Palette

Retrait de tôle au moyen de TowerCrane + HandlingMaster
A partir du tiroir Système-Palette du ShuttleMaster

La sécurité au travail :
Le seul système de rayonnage à tiroirs à usage intensif au monde pour les emballages en tôle avec une sécurité absolue au travail conformément aux normes internationales.

storemaster® comparativement incomparable

EuroTower®

Tours de stockage standard avec système de palette euroFLAT® Breveté

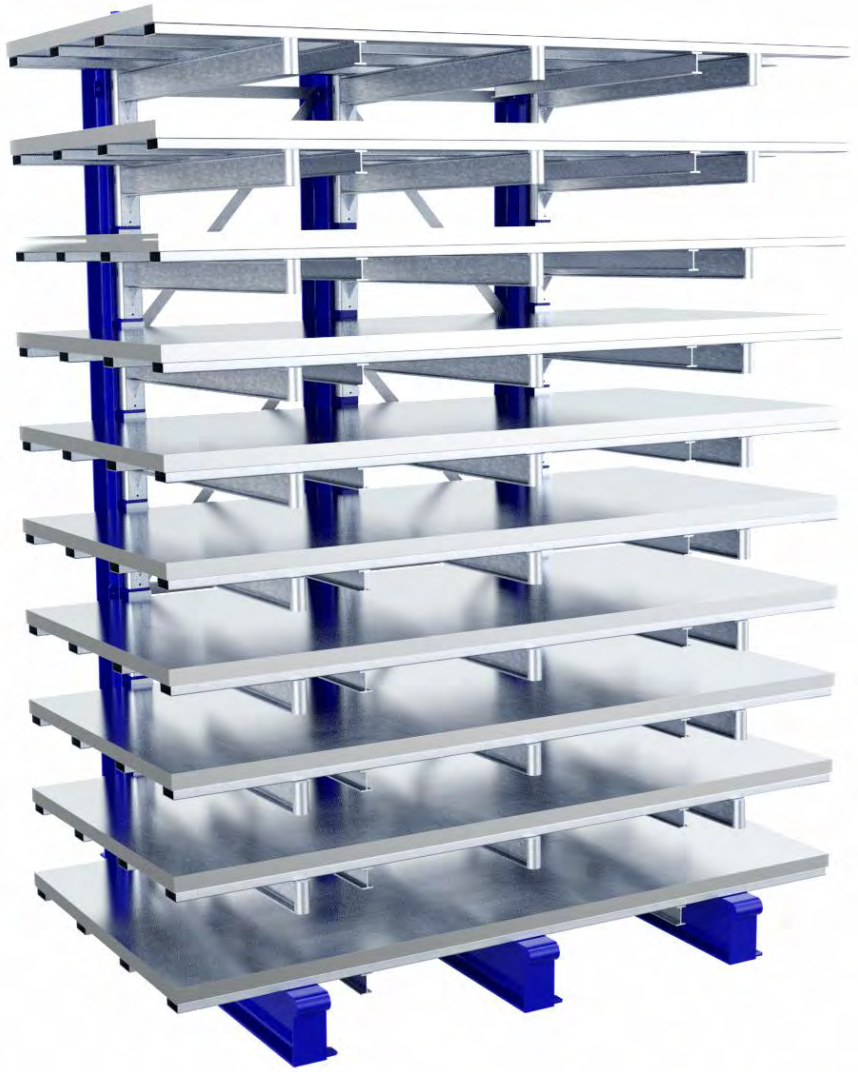

Une solution aux problèmes de l'entrepôt de tôles sans les tracas des palettes en bois
Système à 3 poteaux pour une charge de 3 tonnes — Système à 2 poteaux pour une charge de 2,5 tonnes

L'assurance qualité

L'Ange Bleu (Der Blaue Engel) est décerné aux produits de haute qualité et respectueux de l'environnement qui contribuent à la protection du climat. Ce prix établit des normes spécifiques aux produits qui sont constamment développées. Ceux qui choisissent l'Ange Bleu contribuent de manière significative à la protection des forêts et donc du climat.

ShuttleMaster®ET

Système de chariot de changement de palette pour les palettes du système Euroflat

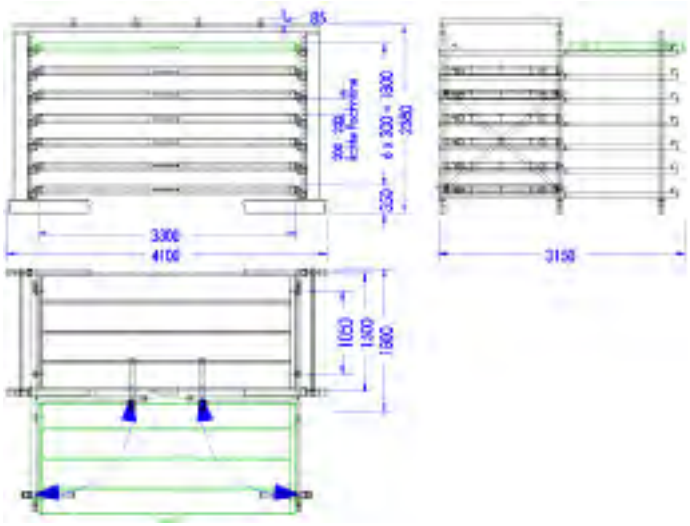

5 tiroirs de chargement grand format de 2,5 T chacun
Bord supérieur 5. coulisse 1.500 mm
Chargement à l'arrière
Retrait uniquement par l'avant
Force de traction environ 20 kg

Option

MasterTower SM-ET
Avec **OverheadTop**
Incluant la technologie avec grue pour l'enlèvement de tôle

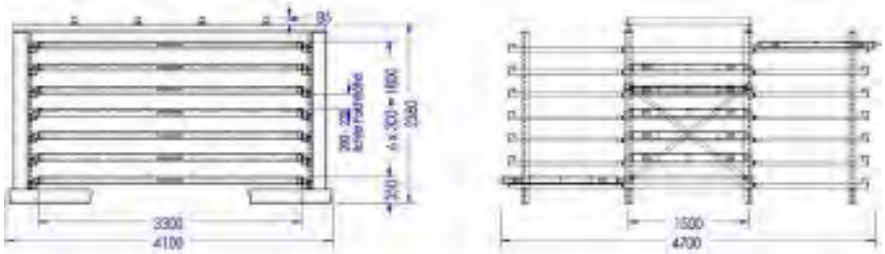

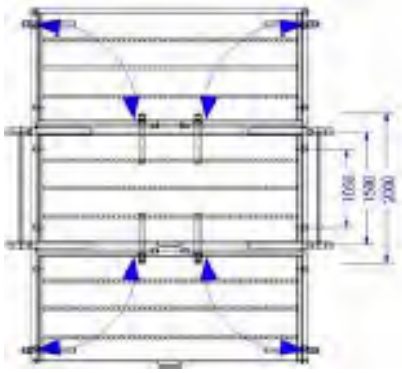

5 tiroirs de chargement grand format de 2,5 T
Bord supérieur de 5 extension 1500 mm
Chargement et déchargement
sur les deux côtés
Force de traction environ 20 kg

Détails

Parois latérales coulissantes: pivotantes en standard (effet de barrière), fixes en option
Dispositif de support de joue: conforme UVV, fonctionnant en permanence
Couloir d'extraction: profondeur du tiroir + 100 mm
Buttées: Tampon en caoutchouc dur avec confort d'extraction >Ressort de rappel-ServoPatent<
Parois latérales coulissantes: avec des butées stables et réglables pour limiter en toute sécurité l'angle de pivotement lorsque les parois latérales coulissantes sont rentrées
Protection contre les chutes de fond de tiroir: le seul système de tiroir au monde doté d'une protection automatique contre les chutes avec des roulettes pivotantes
Statique de l'ossature: Construction de cadre à 3 disques sans dos, résistant à la torsion, donc également adapté à un fonctionnement bilatéral
Chargement au sol: cadre à montants avec répartition optimisée de la charge
Accessoires inclus: 1. barre de traction (ergonomique) 2. marchepied à roulettes Storeboy de 40 cm de haut
Déménagement: sans démontage ni remontage, la technologie des grues est également compatible

PalEx (Breveté)

L'original depuis 1995

Dépalettisation et chargement des palettes du système (exemple superflat)

Le porte-charge est abaissé sur les pistons coulissants du PalEx de manière à ...
ce qu'il soit descendu sur la croix de Saint-André du PalEx...
les tampons du PalEx passent entre les profils de support du système palette ...

... les sangles d'acier et morceaux de bois qui sont tombées sur la croix de Saint-André du PalEx peuvent être enlevées ...

... pour un stockage dans les tours.

... après avoir placé le paquet de tôles cerclées sur les tampons mobiles du PalEx (de préférence le 2ème en cas de palettes clouées) et avoir coupé les bandes de cerclage...

Si le colis repose ensuite sans bois sur les tampons du PalEx, il est stocké en toute sécurité après le levage dans le système à tiroir et stocké à l'abri des dommages ...

PalEx® smart

Dépalettisation et chargement des palettes - non mobile.

Flexibolo Superflat

Chariot de transport flexible pour système à palette - tourne sur place

Poutre de charge à crochet transversal à quatre points

Pour le changement de type dans le ShuttleMaster par grue sans chariot élévateur

Flexibolow RBW

Chariot pour morceau de tôles
... une invention de la société allemande storemaster®
Le petit système de stockage pour tôle qui est flexible comme un axe central : il tourne sur place

Encoches pour chariot élévateur

Flexibolo RBW

L'inclinaison stable des feuilles jusqu'à 3 m dans les compartiments coniques des supports enfichables réglables permet une manipulation confortable lors du feuilletage et de la recherche des feuilles restantes, ainsi qu'un stockage et un retrait sans entrave et sans rayures des feuilles - ce qui évite les accidents.

Des poignées de poussée enfichables sur les faces avant.

Tôles / Tôles restantes
Petites longueurs / coupes

Dimensions extérieures 3 300 x 1250 mm avec 42 séparateurs en forme de V de 750 mm de hauteur pour une navigation claire sur les longs côtés de 50:50 mm enfichable pour des largeurs de rayonnage de 40 + n x 50 mm, à déplacement manuel, 4 roues directrices avec freins, capacité de charge 2 T

Anneaux pour montage sur grue.

Armstrong ®

Tours de stockage standard en tôle pour tous les formats, toutes les charges de rayonnage et toutes les hauteurs de levage
... le complément idéal aussi pour systèmes pour palettes en bois

ArmStrong ®
Les rayonnages cantilever dans l'industrie métallurgique depuis 1980

Compétence + innovation dans les systèmes logistiques depuis 1967

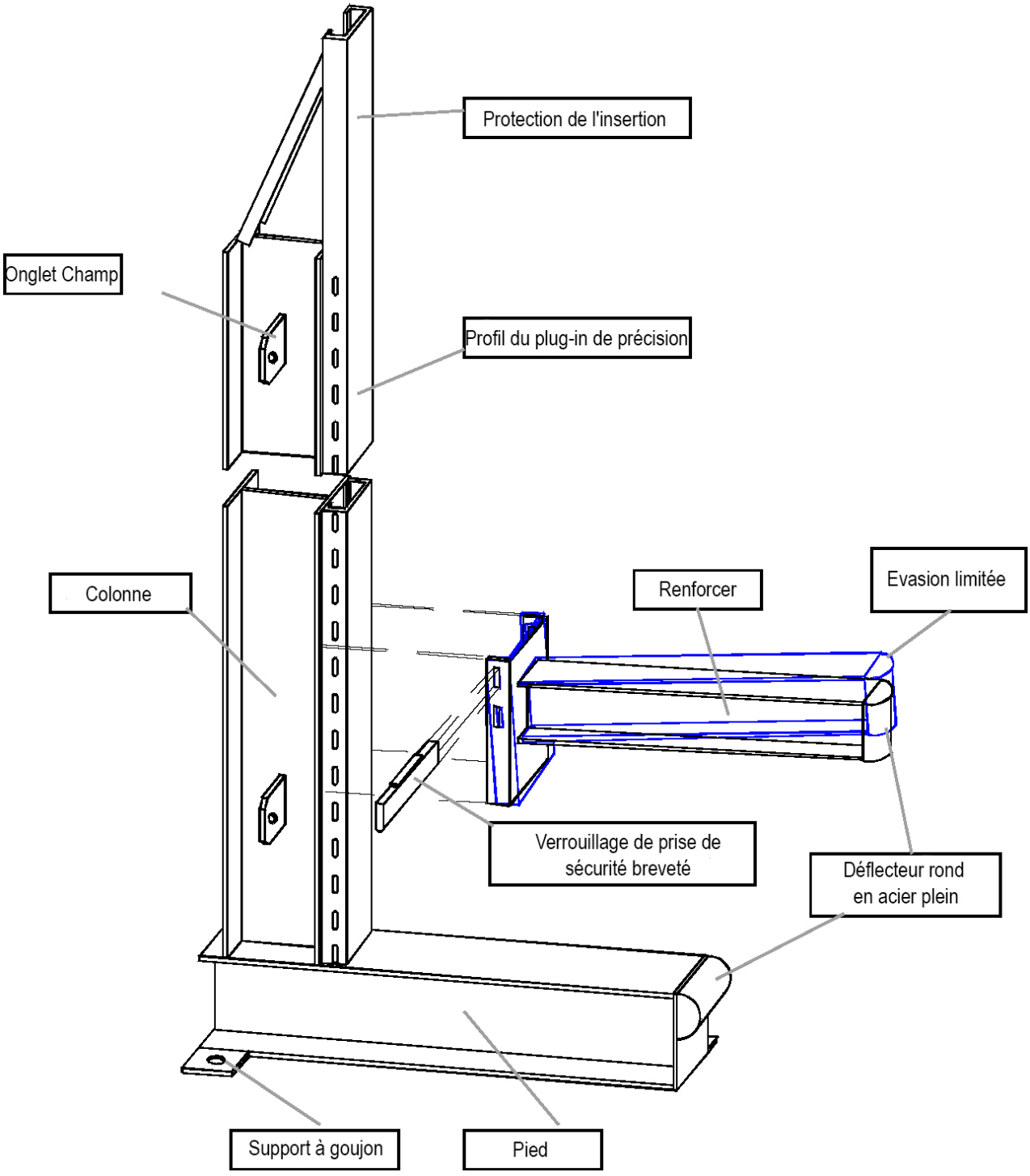

storemaster® - Étagères standard de stockage en tôle

Système d'étagères sans vis

Série ArmStrong®-BlechNorm jusqu'à 3 T - Emballages en tôle avec palette
Versions miniatures en petite quantité sur demande
Protection de la surface : en standard peint en bleu outremer RAL 5002
Support d'étagère galvanisé à chaud résistant à l'abrasion selon la norme DIN EN ISO 1461

Longueur bras 1000 + 25 mm chacun Déflecteur en acier plein	Petit format E à une face	Petit format D double face
Pour les paquets de tôle E6 / D12 charge maximale en rayon de 3 T	oKP = 2055 mm / GH = 2280 mm BN - K06 E Ø 3,0 T **2.184,- €**	oKP = 2035 mm / GH = 2260 mm BN - K12 D Ø 3,0 T **3.618,- €**
Pour les paquets de tôle E8 / D16 charge maximale en rayon de 3 T	oKP = 2845 mm / GH = 3220 mm BN - K08 E Ø 3,0 T **3.055,- €**	oKP = 2805 mm / GH = 3180 mm BN - K16 D Ø 3,0 T **4.797,- €**
Pour les paquets de tôle E10 / D20 charge maximale en rayon de 3 T	oKP = 3615 mm / GH = 3840 mm BN - K10 E Ø 2,9 T **3.955,- €**	oKP = 3595 mm / GH = 3820 mm BN - K20 D Ø 3,0 T **6.343,- €**
Pour les paquets de tôle E12 / D24 charge maximale en rayon de 3 T	oKP = 4395 mm / GH = 4770 mm BN - K12 E Ø 2,7 T **4.981,- €**	oKP = 4365 mm / GH = 4740 mm BN - K24 D Ø 2,7 T **7.842,- €**
Chaque paquet de feuilles est soutenu par 3 bras à une distance de 700 mm. Niveau de stockage maximum possible = oKP / hauteur totale = GH. Hauteur libre des étagères : 275 mm (standard). La hauteur des étagères peut être adaptée à la hauteur des paquets de tôle dans une grille enfichable de 75 mm.		
Longueur bras 1250 + 25 mm chacun Déflecteur en acier plein	**Moyen format E à une face**	**Moyen format D double face**
Pour les paquets de tôle E6 / D12 charge maximale en rayon de 2,6 T	oKP = 2055 mm / GH = 2280 mm BN - M06 E Ø 2,6 T **2.341,- €**	oKP = 2035 mm / GH = 2260 mm BN - M12 D Ø 2,6 T **3.914,- €**
Pour les paquets de tôle E6 / D12 charge maximale en rayon de 3 T	oKP = 2075 mm / GH = 2300 mm BN - M06 E Ø 3,0 T **2.658,- €**	oKP = 2035 mm / GH = 2260 mm BN - M12 D Ø 3,0 T **4.309,- €**
Pour les paquets de tôle E8 / D16 charge maximale en rayon de 2,6 T	oKP = 2845 mm / GH = 2280 mm BN - M08 E Ø 2,6 T **3.270,- €**	oKP = 2805 mm / GH = 3180 mm BN - M16 D Ø 2,5 T **5.190,- €**
Pour les paquets de tôle E8 / D16 charge maximale en rayon de 3 T	oKP = 2865 mm / GH = 3240 mm BN - M08 E Ø 3,0 T **3.720,- €**	oKP = 2825 mm / GH = 3200 mm BN - M16 D Ø 3,0 T **5.926,- €**
Pour les paquets de tôle E10 / D20 charge maximale en rayon de 2,6 T	oKP = 3615 mm / GH = 4140 mm BN - M10 E Ø 2,3 T **4.246,- €**	oKP = 3595 mm / GH = 4120 mm BN - M20 D Ø 2,5 T **6.894,- €**
Pour les paquets de tôle E10 / D20 charge maximale en rayon de 3 T	oKP = 3646 mm / GH = 4170 mm BN - M10 E Ø 3,0 T **4.852,- €**	oKP = 3615 mm / GH = 4140 mm BN - M20 D Ø 3,0 T **7.856,- €**
Pour les paquets de tôle E12 / D24 charge maximale en rayon de 2,6 T	oKP = 4395 mm / GH = 4770 mm BN - M12 E Ø 2,2 T **5.312,- €**	oKP = 4365 mm / GH = 4740 mm BN - M24 D Ø 2,2 T **8.684,- €**
Pour les paquets de tôle E12 / D24 charge maximale en rayon de 3 T	oKP = 4425 mm / GH = 4800 mm BN - M12 E Ø 3,0 T **6.048,- €**	oKP = 4395 mm / GH = 4770 mm BN - M24 D Ø 2,9 T **9.678,- €**
Chaque paquet de plaques est soutenu par 3 bras à une distance de 850 mm. Niveau de stockage le plus élevé possible = oKP / hauteur totale = GH. Hauteur libre des étagères : 255 mm (standard). La hauteur des étagères peut être adaptée à la hauteur des paquets de tôle dans une grille enfichable de 75 mm.		
Longueur bras 1500 + 30 mm chacun Déflecteur en acier plein	**Grand format E à une face**	**Grand format D double face**
Pour les paquets de tôle E6 / D12 charge maximale en rayon de 3,0 T	oKP = 2075 mm / GH = 2300 mm BN - G06 E Ø 3,0 T **2.850,- €**	oKP = 2035 mm / GH = 2260 mm BN - G12 D Ø 3,0 T **4.658,- €**
Pour les paquets de tôle E8 / D16 charge maximale en rayon de 3,0 T	oKP = 2875 mm / GH = 3240 mm BN - G08 E Ø 3,0 T **3.982,- €**	oKP = 2845 mm / GH = 3220 mm BN - G16 D Ø 3,0 T **6.613,- €**
Pour les paquets de tôle E10 / D20 charge maximale en rayon de 3,0 T	oKP = 3645 mm / GH = 4170 mm BN - G10 E Ø 2,7 T **5.183,- €**	oKP = 3615 mm / GH = 4140 mm BN - G20 D Ø 2,7 T **7.238,- €**
Pour les paquets de tôle E12 / D24 charge maximale en rayon de 3,0 T	oKP = 4455 mm / GH = 4830 mm BN - G12 E Ø 3,0 T **6.879,- €**	oKP = 4425 mm / GH = 4800 mm BN - G24 D Ø 3,0 T **10.829,- €**
Chaque paquet de plaques est soutenu par 3 bras à une distance de 1000 mm. Niveau de stockage le plus élevé possible = oKP / hauteur totale = GH. Hauteur libre des étagères : 255 mm (standard). La hauteur des étagères peut être adaptée à la hauteur des paquets de tôle dans une grille enfichable de 75 mm.		
Longueur bras 1500 + 30 mm chacun Déflecteur en acier plein	**Maxi format E à une face**	**Maxi format D double face**
Pour les paquets de tôle E6 / D12 charge maximale en rayon de 3,0 T	oKP = 2095 mm / GH = 2320 mm BN - X06 E Ø 3,0 T **3.706,- €**	oKP = 2055 mm / GH = 2280 mm BN - X12 D Ø 2,9 T **6.196,- €**
Pour les paquets de tôle E8 / D16 charge maximale en rayon de 3,0 T	oKP = 2895 mm / GH = 3270 mm BN - X08 E Ø 3,0 T **5.299,- €**	oKP = 2865 mm / GH = 3240 mm BN - X16 D Ø 3,0 T **8.956,- €**
Pour les paquets de tôle E10 / D20 charge maximale en rayon de 3,0 T	oKP = 3675 mm / GH = 4200 mm BN - X10 E Ø 2,9 T **6.782,- €**	oKP = 3645 mm / GH = 4170 mm BN - X20 D Ø 2,7 T **11.430,- €**
Pour les paquets de tôle E12 / D24 charge maximale en rayon de 3,0 T	oKP = 4485 mm / GH = 4860 mm BN - X12 E Ø 3,0 T **8.971,- €**	oKP = 4455 mm / GH = 4830 mm BN - X24 D Ø 3,0 T **14.622,- €**
Chaque paquet de plaques est soutenu par 3 bras à une distance de 1350 mm. Niveau de stockage le plus élevé possible = oKP / hauteur totale = GH. Hauteur libre des étagères : 235 mm (standard). La hauteur des étagères peut être adaptée à la hauteur des paquets de tôle dans une grille enfichable de 75 mm.		

ArmStrong®

... une invention de la société allemande storemaster®

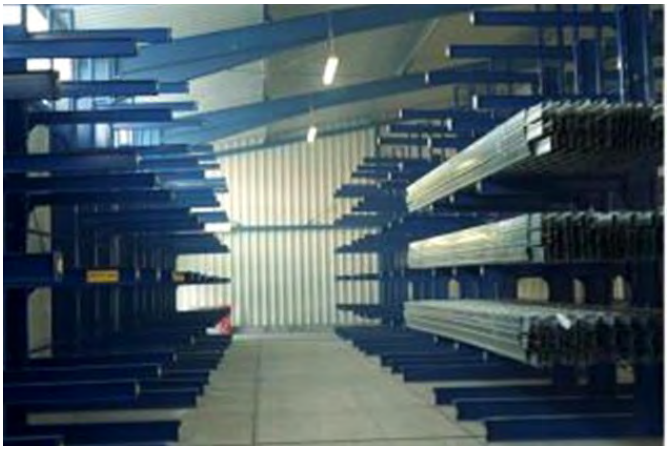

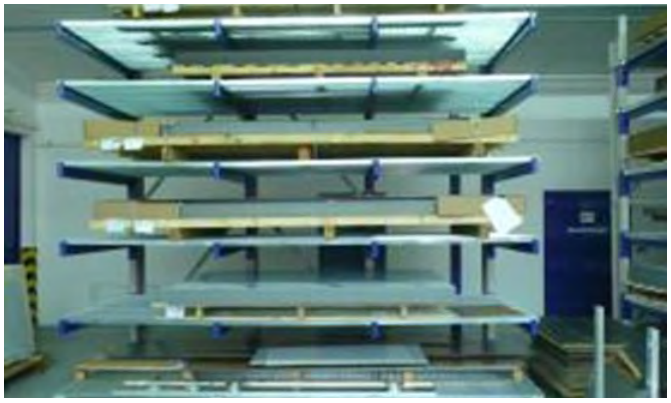

ArmStrong®plus

Système de rayonnage à cassette pour marchandises longues

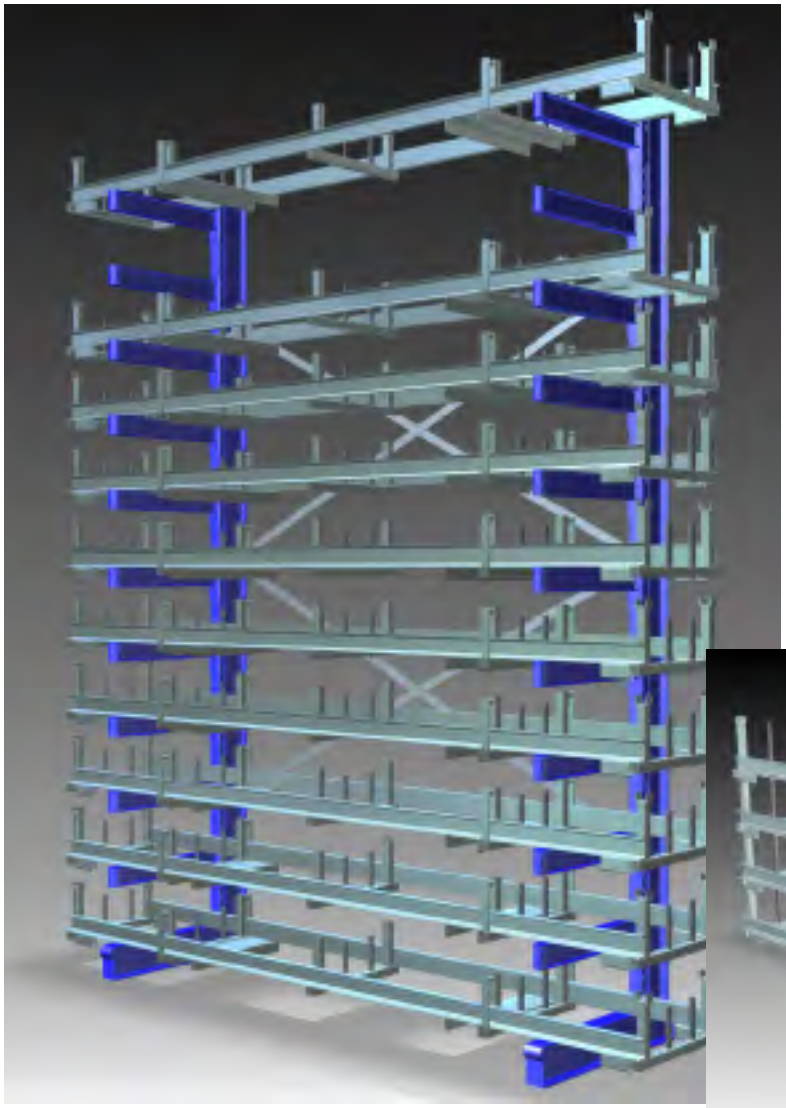

Système de rayonnage à palettes pour les marchandises
de 3 à 12 m de long
Porte-charge empilable - pour grue et chariot élévateur

Flexibolo©LG

Tourne sur place
Pour les barres, les tubes, les profilés, etc.
Jusqu'à 12 m de long
Profondeur utile 800 mm
Charge utile 3 T
Pour le transport de tubes et cassettes de marchandises longues
Comprend également des anneaux des deux côtés

ArmStrong®plus

Système de rayonnage à cassette pour marchandises longues

Les paquets ouverts sont stockés de manière plus sûre dans les étagères à cassettes

Empilable - 6 fois à pleine charge

Galvanisé à chaud pour une utilisation en extérieur

Fronde droite

Des séparateurs enfichables pour de nombreux types et de courtes longueurs

Système d'empilage breveté

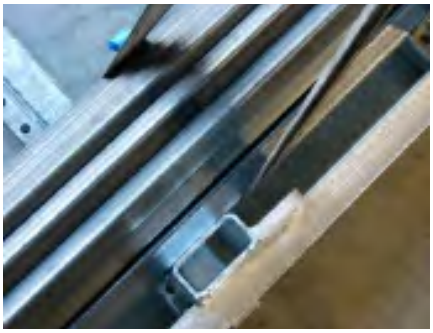

Pas de blocage des courroies de chargement

La symbiose de la grue et du chariot élévateur

Profondeur bien pensé et exécuté

ArmStrong®small

Entrepôt à allées étroites pour le traitement des charges latérales

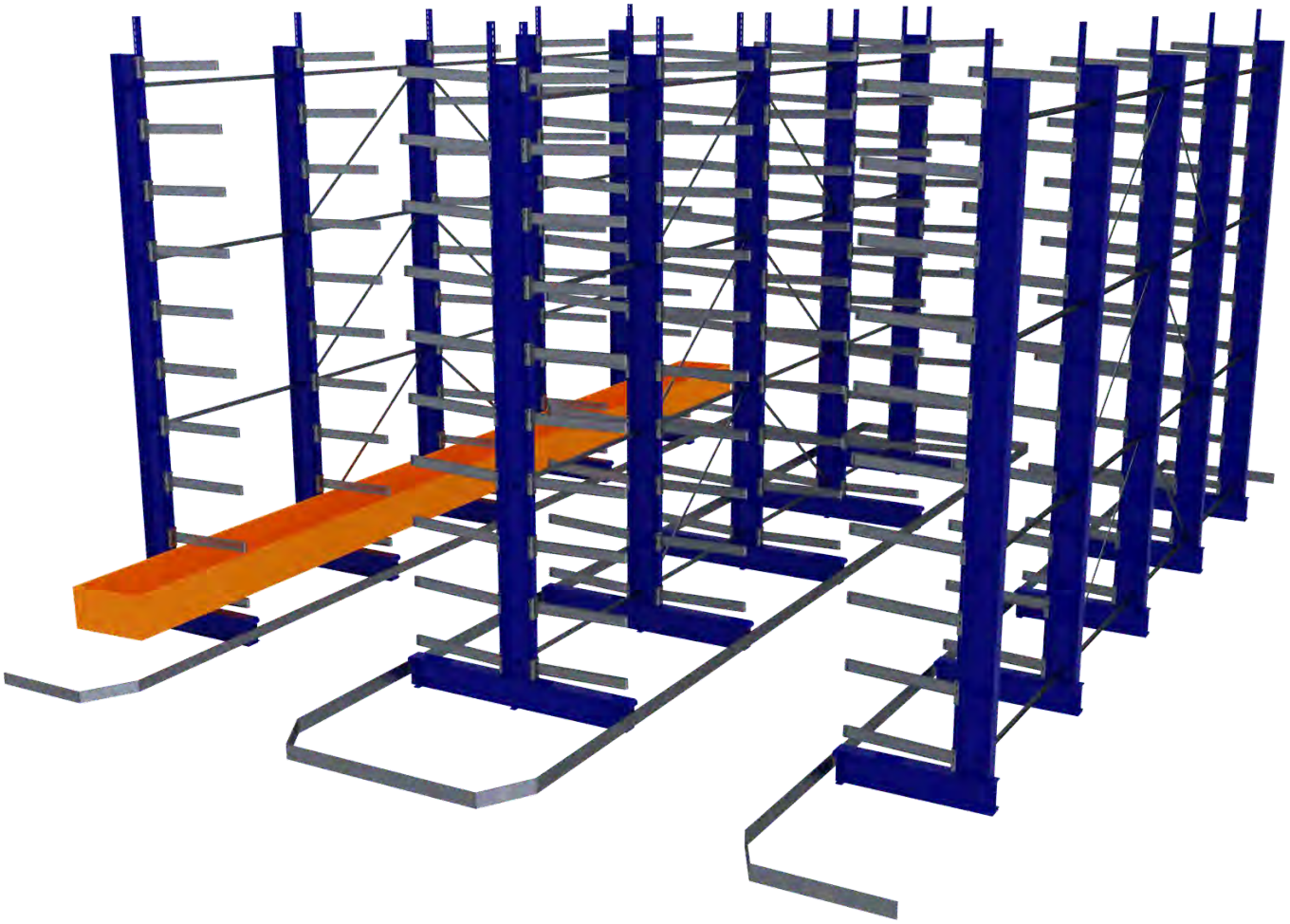

Avec le système de rayonnage **ArmStrong small** pour allées étroites, il est possible de réaliser des hauteurs de rayonnage allant jusqu'à 12 m avec des cassettes d'une longueur maximale de 16 m.

ArmStrong®V

Depuis 1990

Les rayonnages sans vis pour la manutention par grue : une contribution brevetée à la technologie de stockage progressive

Données techniques

Distances entre les stands : 750 + nx250 à 2000 mm
Profondeurs utiles : 500 - 600 - 700 - 800 mm
Charges admissibles des bras en porte-à-faux : 350 à 1000 kg (charge uniformément répartie)
Hauteur totale des stands, y compris les horizons. au niveau de la tête : 2340 +nx300 à 3240 mm
Réglage de la hauteur des étagères : en grille enfichable de 75 mm
Accessoires :
a) Aides au stockage, enfichables
b) Poches à piquer, enfichables
Dimensionnement
Poutre de pied : acier massif 160 mm
Colonnes : 210 mm d'un côté, 260 mm des deux côtés
Bras en porte-à-faux : tube rectangulaire 80 x 60 mm
Finition : bleu outremer RAL 5002
Fonctionnalité du système :
Les bras en porte-à-faux peuvent être assemblés en les déplaçant horizontalement vers les piliers et sont donc réglables en hauteur et peuvent être convertis et installés ultérieurement à n'importe quelle hauteur de compartiment sans obstacle des niveaux de stockage au-dessus. **Avec tout changement de hauteur d'étagère, aucun démontage des niveaux en porte-à-faux au-dessus n'est nécessaire.**

Fonctionnalité

A

Lors du chargement des rayonnages, le collier, qui est abaissé dans la zone de l'allée de la grue, est placé sur les aides au stockage, qui ont été insérées dans les cantilevers, qui sont constitués à cet effet de solides tubes rectangulaires, dans la zone d'entrée étroite, après quoi la charge glisse progressivement dans le compartiment des rayonnages en raison de l'inclinaison des cantilevers (pente de 15°), le crochet de la grue continuant à glisser lentement.

B

Pour l'enlèvement des matériaux, des poches de prélèvement de grande capacité storemaster® en forme de U sont fixées aux bras cantilever à hauteur de manutention. À tous les niveaux, il est désormais possible de placer les barres à la main dans les poches jusqu'à ce que la préparation des commandes soit terminée. Le ramassage des poches par courroie et le transport de l'ensemble du contenu des poches vers les zones de traitement ou, dans le cas des sociétés commerciales, vers la zone d'expédition sont désormais assurés par la seule grue.

Montants d'étagères simple ou double face
(représentation des deux côtés)

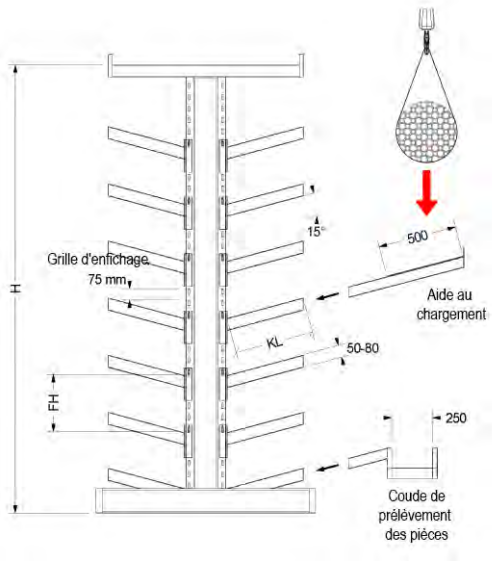

ArmStrong®swingout©(Breveté)

Depuis 2012

L'invention de storemaster® : s'ouvre en 3 secondes (sans aucun outil)
Système de barres longues pour le fonctionnement des grues avec des niveaux de pivotement réglables en hauteur
100 % made in Germany

Fonctionnalité + flexibilité = efficacité économique

Pivotement très facile avec des roulements à billes à charge maximale sans manivelle ni tige de levier auxiliaire.
Force de déviation manuelle
avec une charge de compartiment standard
de 3 000 kg
ergonomiquement durable max. 20 kg

Garantie 20 ans

Plateaux divisibles
Inserts de grille pour outils lourds,
composants de machine
Cargaison générale lourde de toutes sortes

Opération par grue
pour une largeur d'allée de 1,5 m

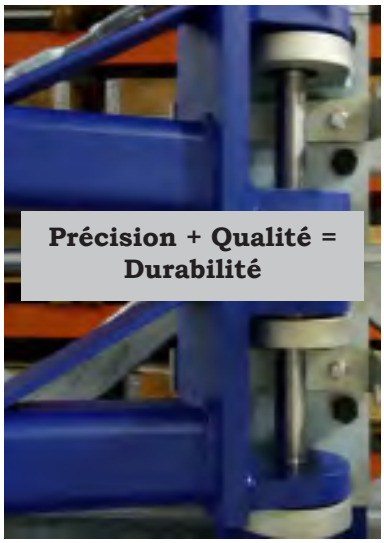

Précision + Qualité = Durabilité

La subdivision des porteurs de charge est possible et offre la plus grande variabilité.
Les auges à matériaux doivent être subdivisées en 10 sections.
La hauteur du compartiment doit être adaptée par paliers de 75 mm.
Double étagères avec configuration individuelle de la hauteur des compartiments sur les deux côtés.
Combinaison avec des niveaux de rangement non pivotants à l'arrière.
Possibilité d'utiliser des porte-à-faux fixes au-dessus des bras pivotants pour le service des chariots élévateurs à fourche.
Stabilité assurée même sans ancrage.
(Pierres de plâtre, pavés souples, chauffage par le sol, etc.)

Des aimants d'arrêt sécurisent les positions en cas de basculement involontaire
Grille de réglage de la hauteur des étagères de 75 : 75 mm

Le dimensionnement statiquement déterminé des éléments de support très stables. Les changements diagonaux assurent le système en permanence contre l'inclinaison et la perte de fonction pour une longévité garantie.

Nous nous réservons le droit d'apporter des modifications à la conception.

Modèle swingout © Nombre de niveaux de pivotement les uns au-dessus des autres	Exemple de combinaisons de hauteurs utilisables de bas en haut (mm) Hauteur utile: 125 + n * 75 mm réglable	Position d'extraction supérieure (mm)
Hauteur totale 2,7 m Divisions standard des compartiments à la hauteur des étagères ≤ 2 775 mm Ok. Niveau de stockage du chariot + 100 mm Dispositif de sécurité anti-roulis (hauteur des étagères = hauteur effective NH + 175 mm) - Somme des hauteurs des étagères ≤ 2.400 mm - OK 1er niveau 395 mm		
3.1	2 x 575 + 1 x 800	1 785
3.2	3 x 650	1 935
4.1	1 x 125 + 1 x 425 + 2 x 575	1 935
4.2	1 x 200 + 3 x 500	2 010
4.3	4 x 425	2 085
4.4	2 x 350 + 2 x 500	2 010
5.1	1 x 125 + 4 x 350	2 160
5.2	5 x 275	2 085
5.3	4 x 275 + 1 x 425	2 085
5.4	2 x 200 + 1 x 275 + 2 x 425	2 085
6.1	2 x 125 + 4 x 275	2 235
6.2	6 x 200	2 160
6.3	5 x 200 + 1 x 350	2 160
6.4	1 x 125 + 3 x 200 + 1 x 275 + 1 x 350	2 160
7.1	6 x 125 + 1 x 425	2 085
7.2	5 x 125 + 1 x 200 + 1 x 350	2 160
7.3	3 x 125 + 4 x 200	2 310
8.1	8 x 125	2 385
Hauteur totale 4,2 m + échelle à plate-forme 1000 x 800 x 2400 mm de hauteur Divisions standard des compartiments à la hauteur des étagères 4 275 mm Ok. Niveau de stockage du train d'atterrissage + sécurité de roulage de 100 mm (hauteur du compartiment = hauteur effective NH + 175 mm) - Somme des hauteurs des compartiments ≤ 3.900 mm - Ok. 1er niveau 395 mm		
5.0	5 x 575	3 395
6.1	2 x 350 + 2 x 500 + 2 x 575	3 545
6.2	1 x 350 + 5 x 500	3 620
7.0	1 x 125 + 6 x 425	3 695
8.0	1 x 125 + 1 x 275 + 6 x 350	3 770
9.1	1 x 125 + 8 x 275	3 845
9.2	2 x 125 + 6 x 275 + 1 x 425	3 695
9.3	1 x 125 + 4 x 200 + 2 x 275 + 2 x 425	3 695
10.1	4 x 125 + 6 x 275	3 845
10.2	10 x 200	3 770
10.3	9 x 200 + 1 x 350	3 770
10.4	2 x 125 + 5 x 200 + 2 x 275 + 1 x 350	3 770
11.1	9 x 125 + 2 x 425	3 695
11.2	7 x 125 + 2 x 200 + 2 x 350	3 770
13.0	13 x 125	3 995

Hauteur totale 2 775 mm

Nbr de bras des montants / niveau Distance entre les montants facultatif 1250/1500/2000 2500/3000 mm	Nombre de niveaux de pivotement par côté d'étagère	Profondeur utile standard : 750 mm Option : 500 / 875 / 1 000 mm	Capacité de charge standard : 1.000 kg / bras Option : 500 / 750 / 875 / 1 250 / 1 500 kg
		Référence étagères à une face	Référence étagères à double face
2	3	E123 - Modell 0.0	D123 - Modell 0.0 / 0.0
2	4	E124 - Modell 0.0	D123 - Modell 0.0 / 0.0
2	5	E125 - Modell 0.0	D125 - Modell 0.0 / 0.0
2	6	E126 - Modell 0.0	D126 - Modell 0.0 / 0.0
2	7	E127 - Modell 0.0	D127 - Modell 0.0 / 0.0
2	8	E128 - Modell 0.0	D128 - Modell 0.0 / 0.0
3	3	E133 - Modell 0.0	D133 - Modell 0.0 / 0.0
3	4	E134 - Modell 0.0	D134 - Modell 0.0 / 0.0
3	5	E135 - Modell 0.0	D135 - Modell 0.0 / 0.0
3	6	E136 - Modell 0.0	D136 - Modell 0.0 / 0.0
3	7	E137 - Modell 0.0	D137 - Modell 0.0 / 0.0
3	8	E138 - Modell 0.0	D138 - Modell 0.0 / 0.0
4	3	E143 - Modell 0.0	D143 - Modell 0.0 / 0.0
4	4	E144 - Modell 0.0	D144 - Modell 0.0 / 0.0
4	5	E145 - Modell 0.0	D145 - Modell 0.0 / 0.0
4	6	E146 - Modell 0.0	D146 - Modell 0.0 / 0.0
4	7	E147 - Modell 0.0	D147 - Modell 0.0 / 0.0
4	8	E148 - Modell 0.0	D148 - Modell 0.0 / 0.0
5	3	E153 - Modell 0.0	D153 - Modell 0.0 / 0.0
5	4	E154 - Modell 0.0	D154 - Modell 0.0 / 0.0
5	5	E155 - Modell 0.0	D155 - Modell 0.0 / 0.0
5	6	E156 - Modell 0.0	D156 - Modell 0.0 / 0.0
5	7	E157 - Modell 0.0	D157 - Modell 0.0 / 0.0
5	8	E158 - Modell 0.0	D158 - Modell 0.0 / 0.0

Trolly

Chariot à barres résiduelles pour le stockage vertical de 360 types de barres en petites quantités et de longueurs résiduelles jusqu'à environ 2 m pour un tri clair en 360 compartiments 47 x 47 mm ou 90 compartiments 95 x 95 mm. avec accès direct aux différents types sur tous les côtés, ainsi que 11 plateaux à matériel de 750 x 100 x 50 mm ; dimensions du chariot 1250 x 800 x 1000 mm (hauteur de la poignée de poussée), pour une capacité de charge de 600 kg, pour un déplacement aisé avec 2 roulettes fixes et 2 roulettes pivotantes, y compris les butées de pied. Finition laquée. Bleu outremer RAL 5002.

Profondeur utile 500 mm Capacité de charge 1 250 kg / bras

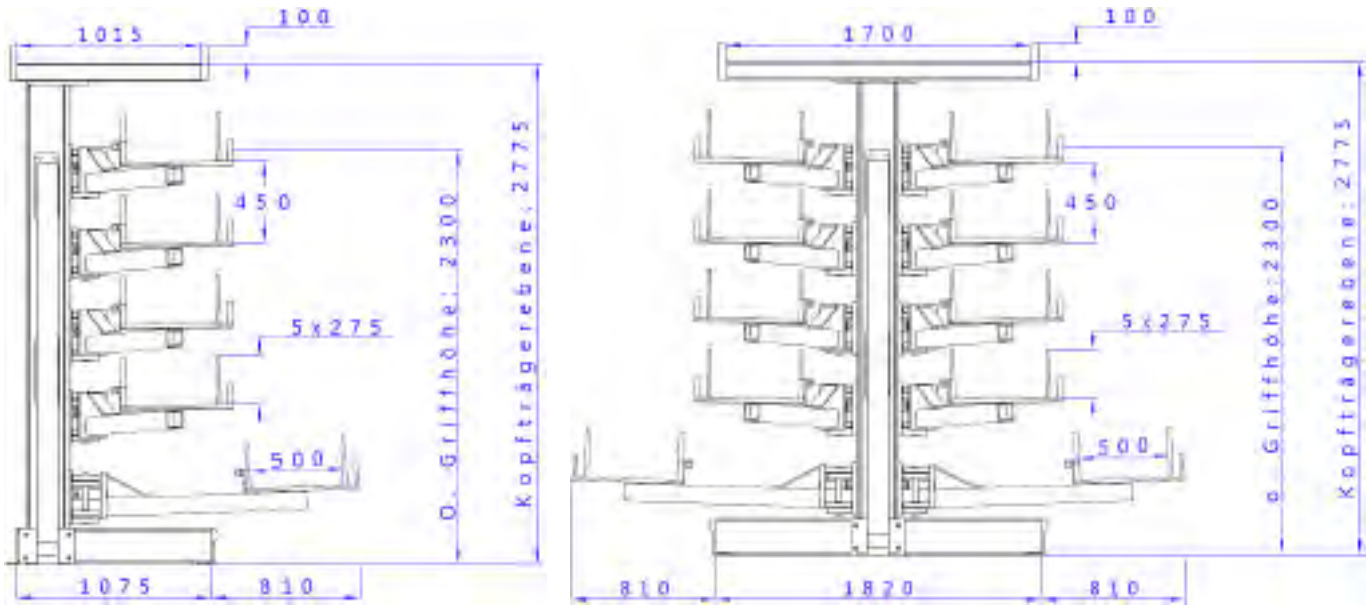

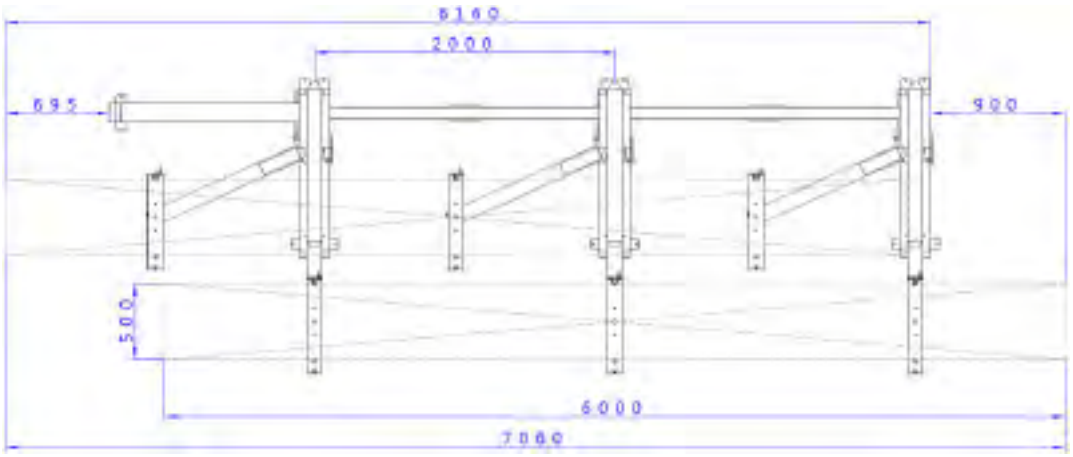

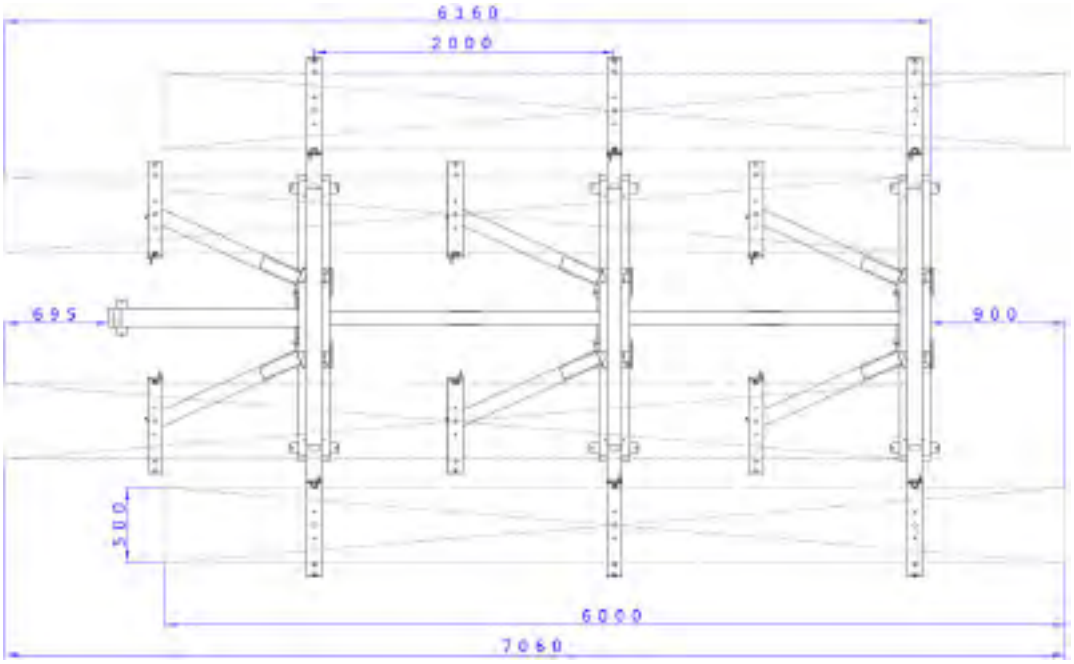

Profondeur utile 500 mm Capacité de charge 1 250 kg / bras

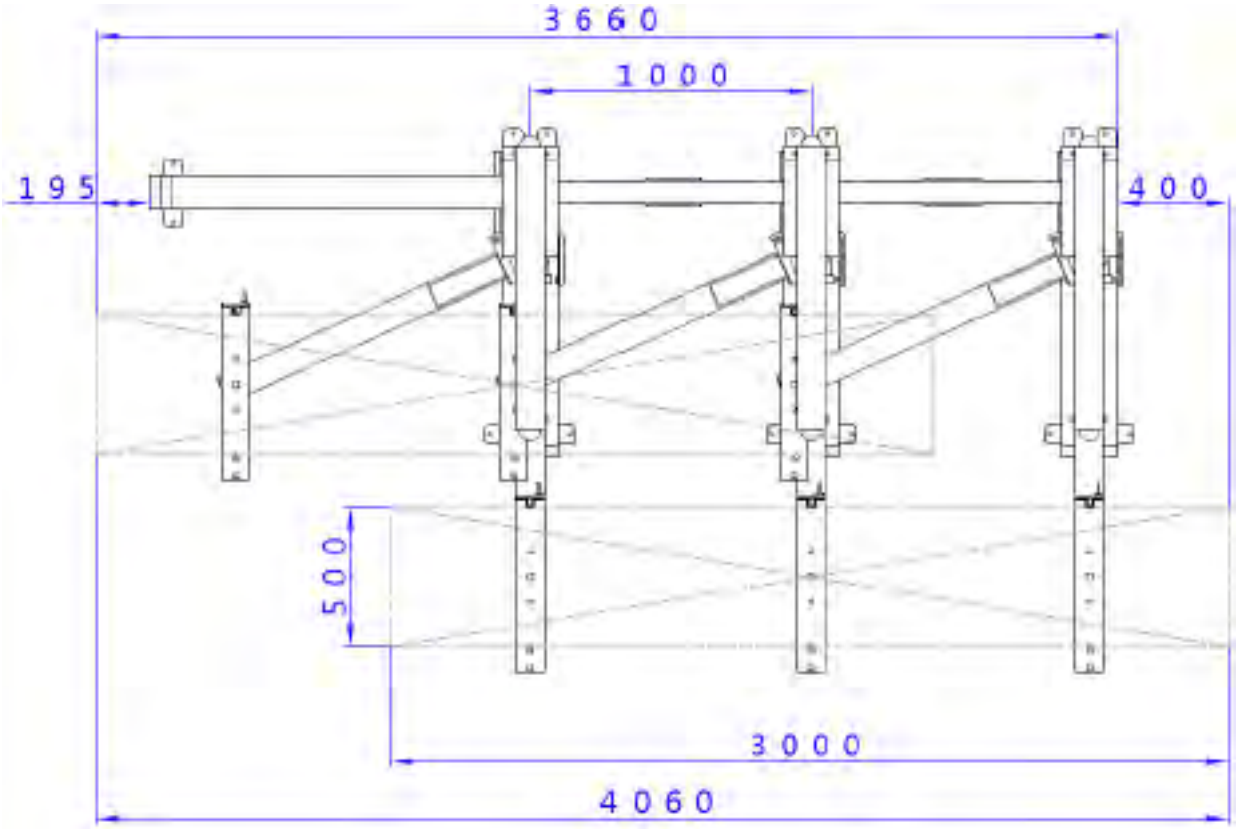

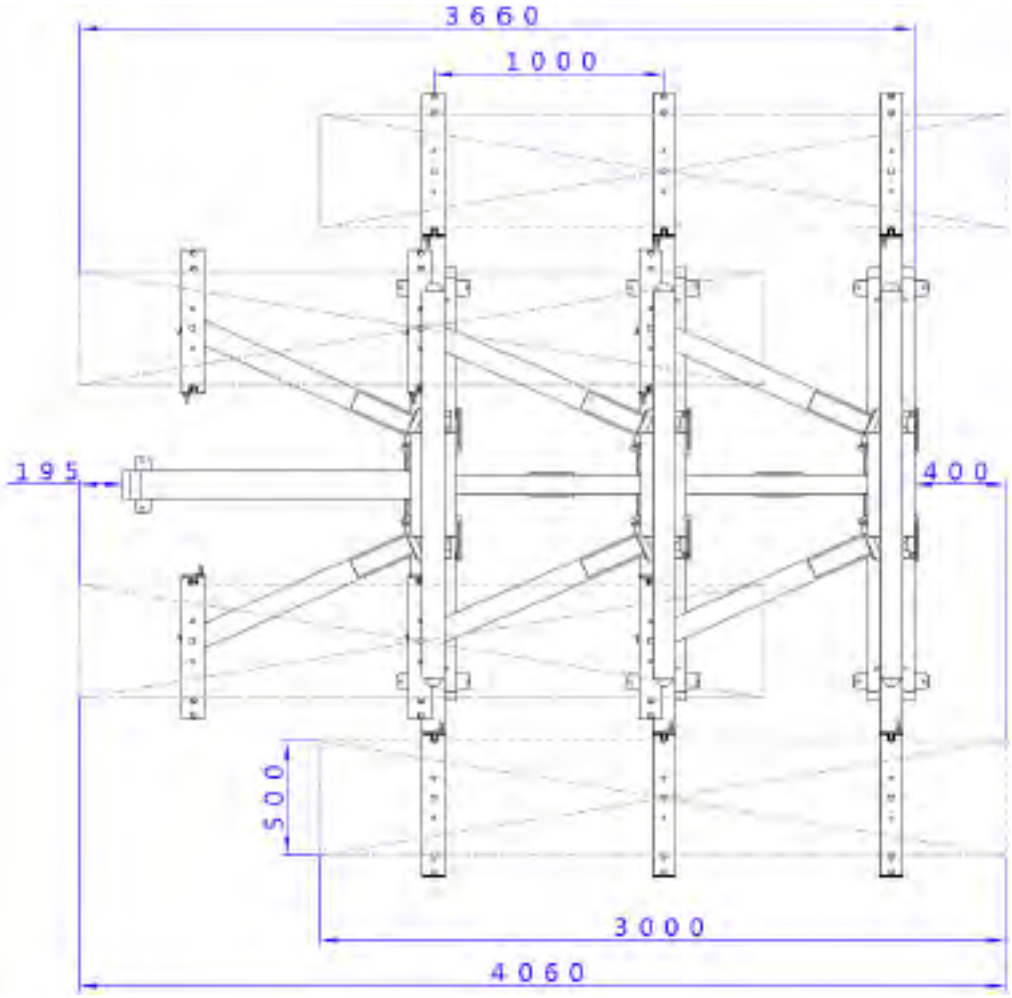

Profondeur utile 750 mm Capacité de charge 1 000 kg / bras

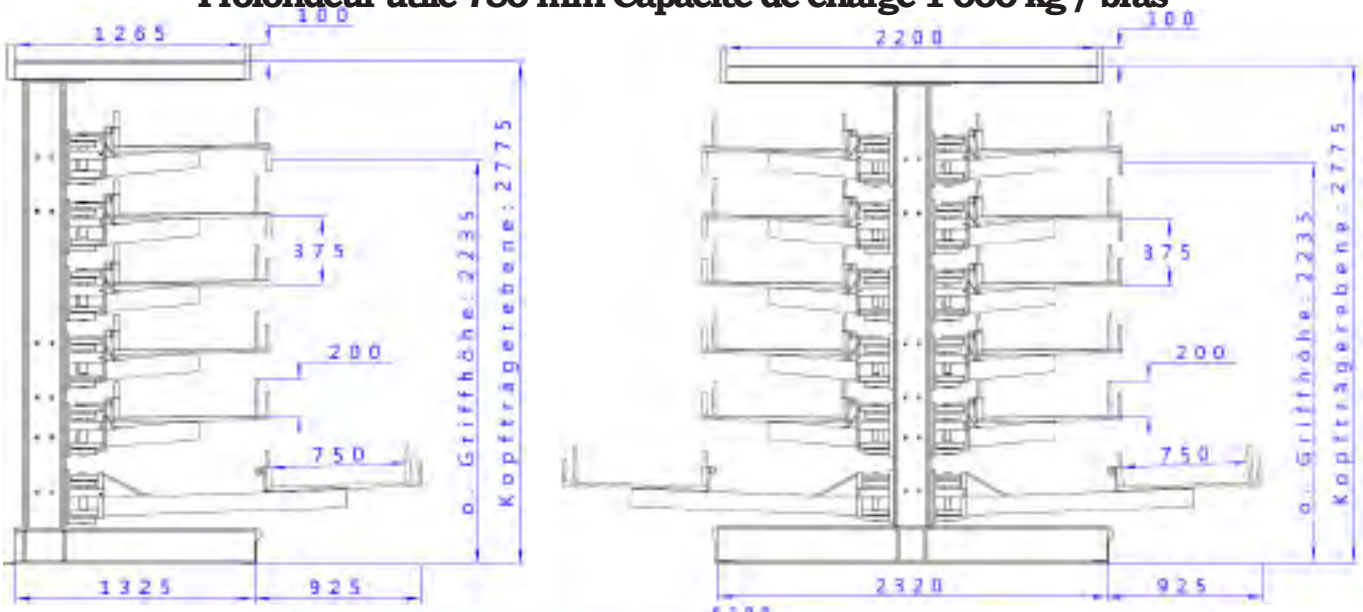

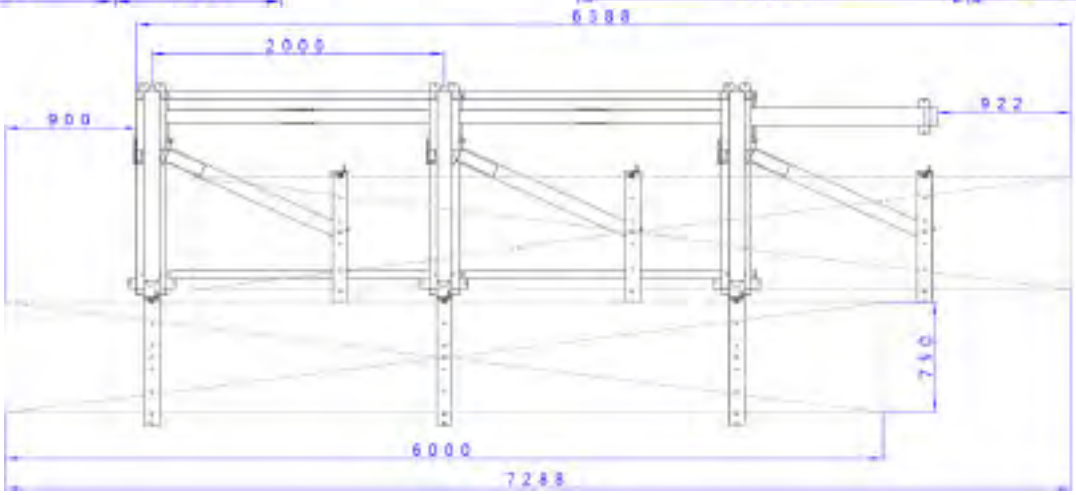

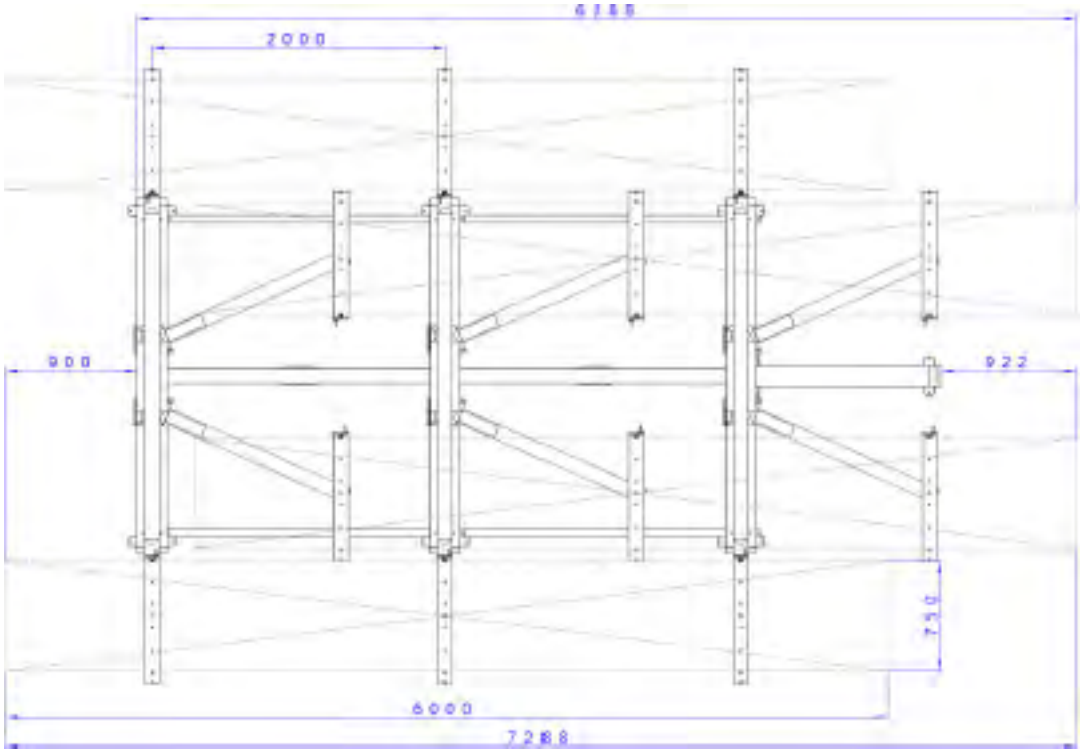

Profondeur utile 1 000 mm Capacité de charge 750 kg / bras

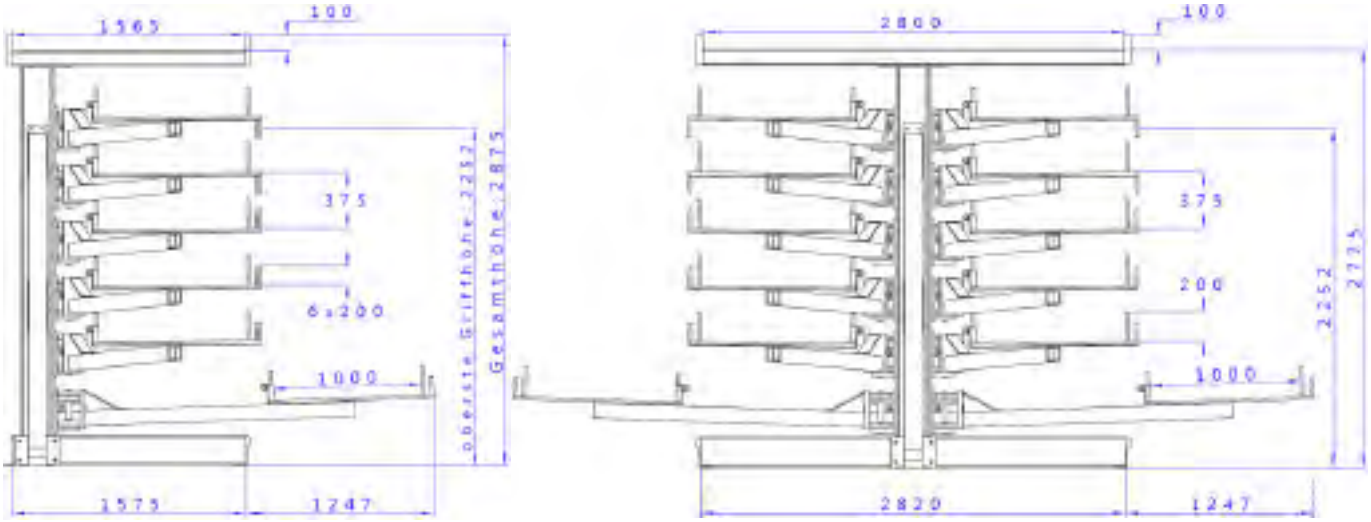

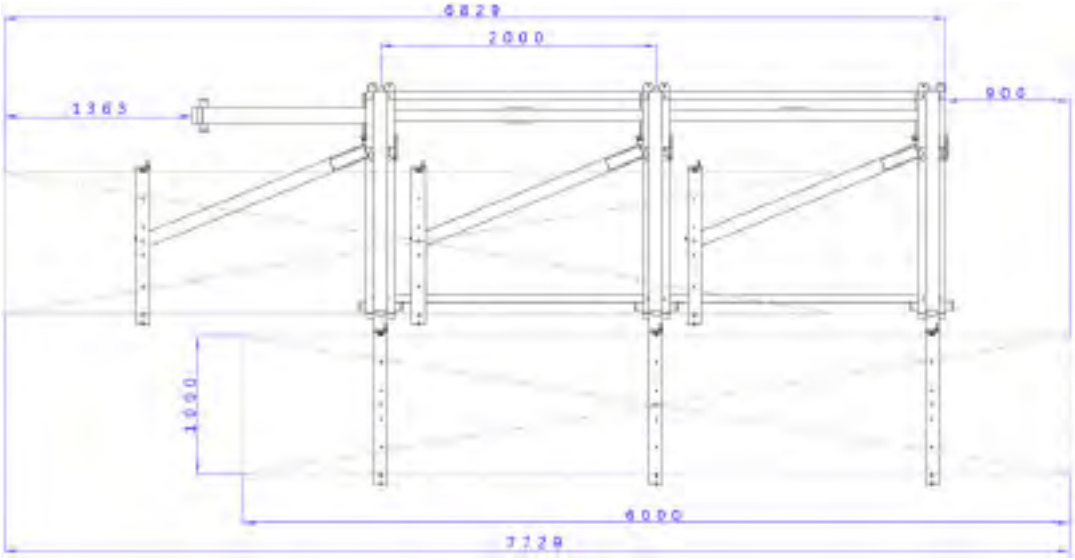

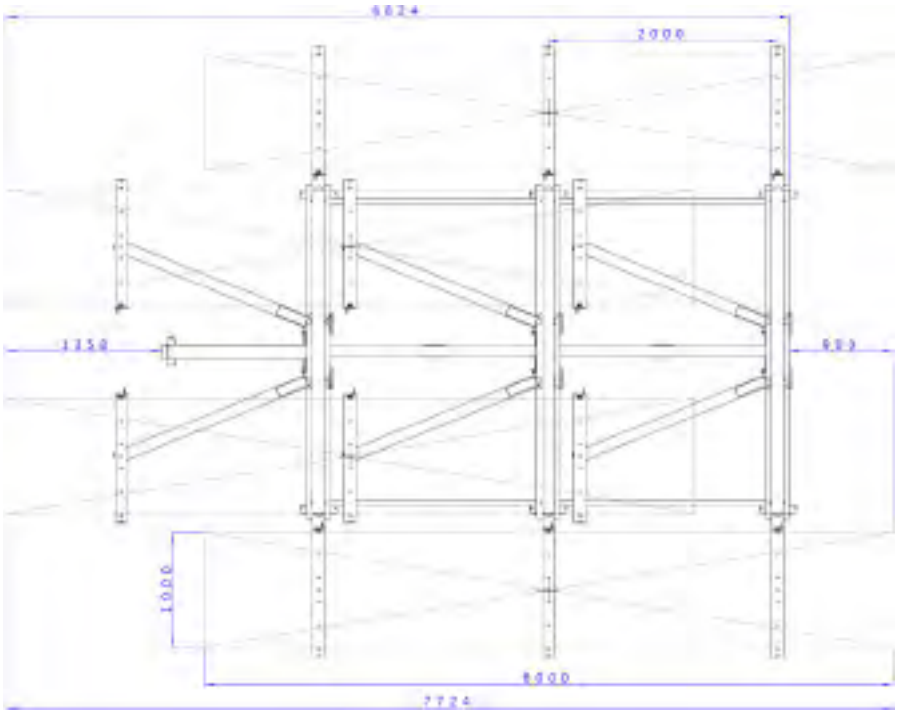

ArmStrong®swingout©PLUS

Afin de pouvoir utiliser complètement la hauteur de hall disponible au-delà de la zone d'accès manuel de 3 m maximum, le modèle pivotant peut être déployé jusqu'à une hauteur de 10 m, offrant des niveaux de stockage supplémentaires pour les marchandises longues, pour le service de gerbage d'un seul ou des deux côtés.

Ces niveaux ne sont pas pivotants, mais peuvent être réglés en hauteur par pas de 75 mm par emboîtement, afin de trouver la hauteur de compartiment qui convient le mieux aux marchandises longues en question. La conception de la base permet d'obtenir une profondeur de stockage de 1 000 mm, la capacité portante par porte-à-faux pouvant atteindre 3 T (répartition homogène de la charge).

Cette extension **Swingout PLUS** est également possible en tant que réaménagement, car la construction elle-même a été préparée pour une capacité de charge accrue. Les unités destinées à être utilisées à l'extérieur sont protégées par des panneaux de toit et des panneaux latéraux.

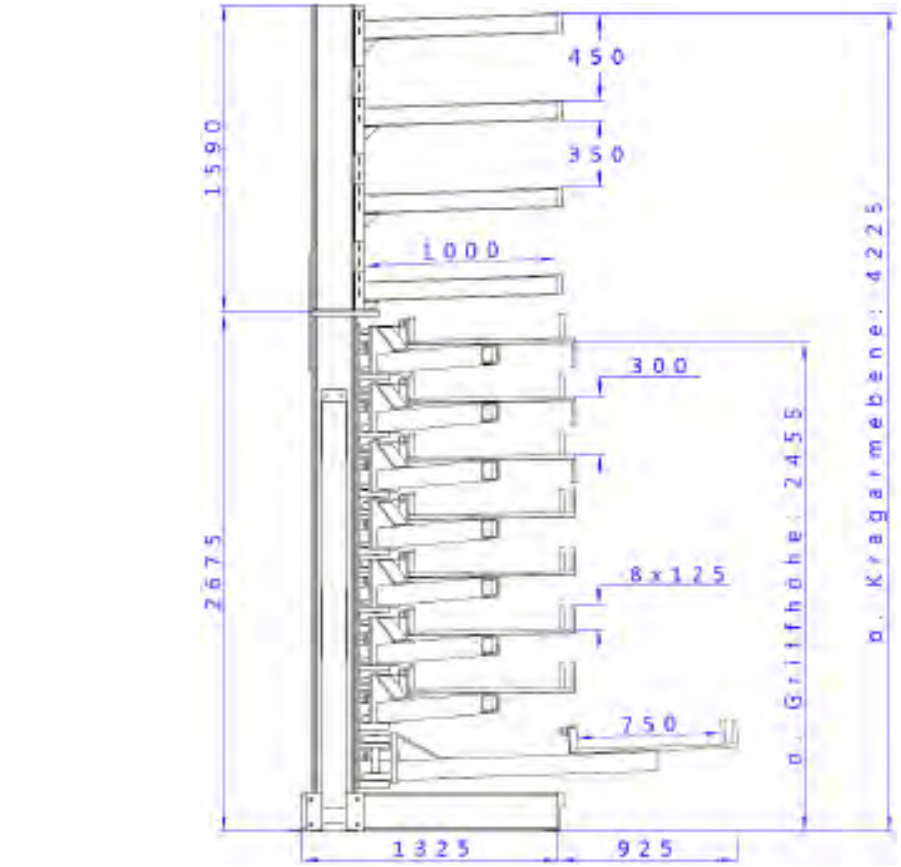
450
350
1590
1000
300
2675
8x125
o. Griffhöhe: 2455
o. Kragarmebene: 4225
750
1325
925

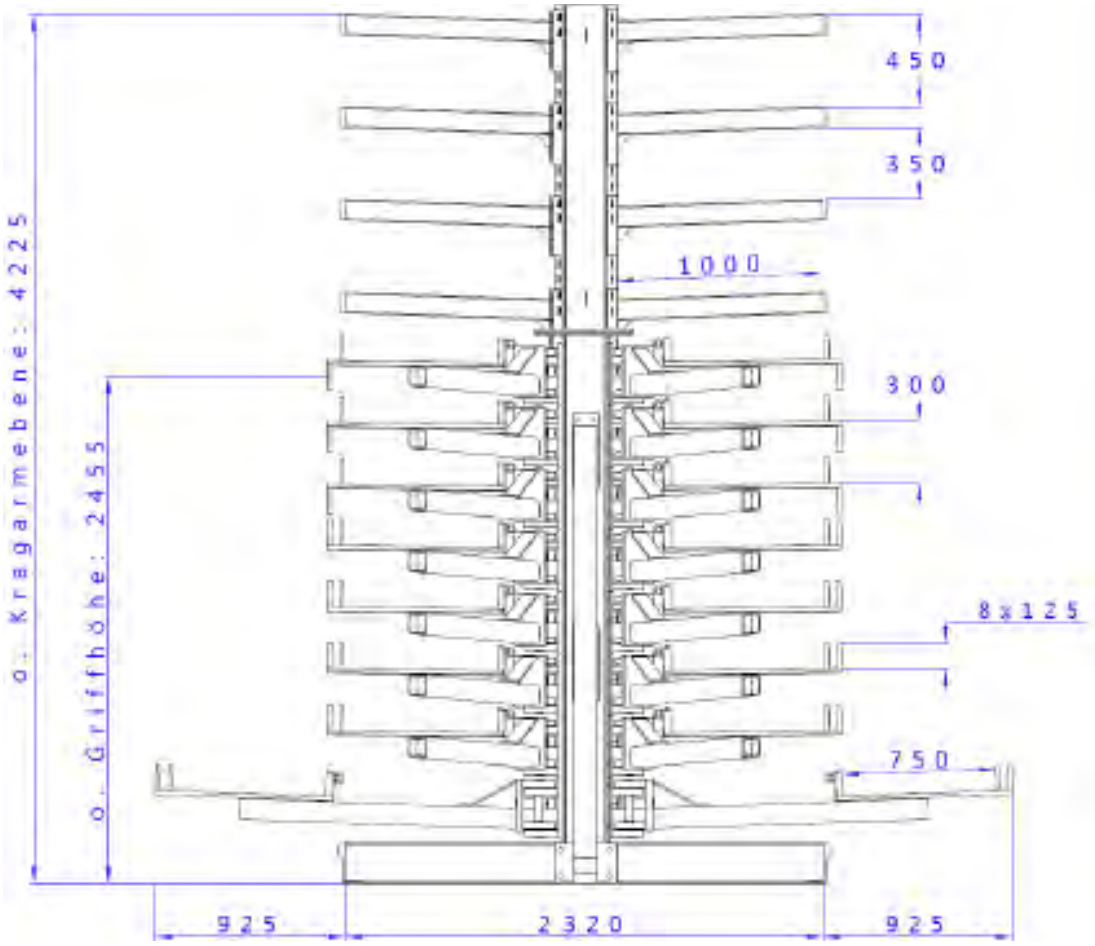
450
350
1000
300
o. Kragarmebene: 4225
o. Griffhöhe: 2455
8x125
750
925
2320
925

CoilStore (Breveté)

Porte-bobines universel à compartiments standard

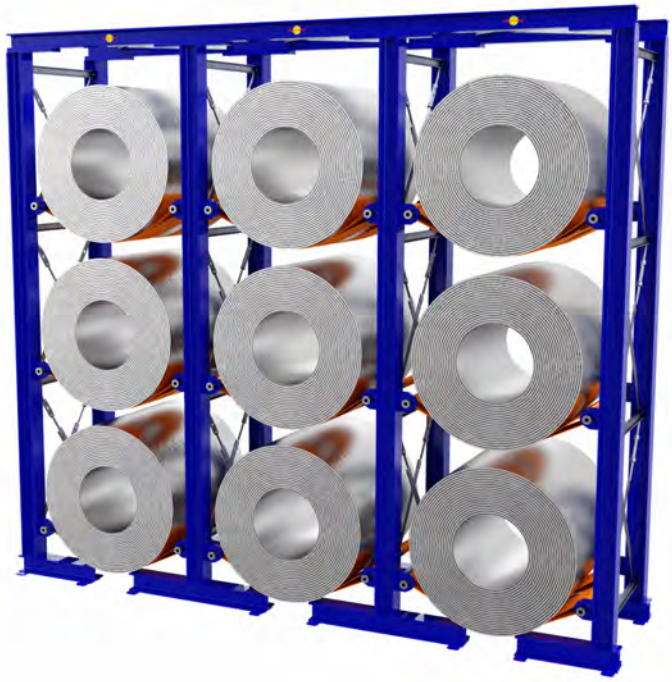

Porte-bobines universel pour les bobines jusqu'à 20 T et une largeur de bande de 2 000 mm

Les bobines destinées à l'utilisation de chariots élévateurs à fourche sont maintenues dans des supports à compartiments souples spéciaux, en forme de hamac, qui s'adaptent au diamètre respectif de la bobine par un ajustement positif ; ces supports sont résistants au vieillissement et à l'usure. En raison du transfert de charge large et uniformément réparti, l**a formation de marques de pression et d'aplatissement est totalement exclue**.

Un cadre qui a fait ses preuves depuis des décennies pour le montage des poteaux en T

Tours de stockage en construction métallique pour une charge de terrain admissible de 80 T maximum (charge uniformément répartie) à une hauteur de levage de 6 m maximum.

Chaque bobine, quelle que soit sa largeur, **jusqu'à 20 tonnes**, peut être placée dans chaque étagère.

Adaptation à tout diamètre de bobine.

Densité de stockage élevée grâce à des ceintures plates spéciales à très haute sécurité.

Hauteur du plateau : Ø de la bobine + 100 mm
Hauteur des tours : Σ Hauteur des étagères + 390 mm
Hauteur totale jusqu'à 12 m (par exemple + grue d'empilage)
1 000 mm de profondeur de rayonnage standard universel pour les bandes jusqu'à 2 000 mm de largeur
6 disques stables grâce à la construction du cadre de la poutre de pied ; fonctionnement du chariot élévateur des deux côtés
Largeur de la tour : Ø de la bobine + 320 mm
Tours de base et d'extension
Longueur de la ligne : n x largeur du pylône + 200 mm

Par rapport au stockage non autorisé de bobines lourdes dans des systèmes de rayonnage classiques, le CoilStore répond à toutes les réglementations et directives en matière de statique, de sécurité et de fonctionnalité.

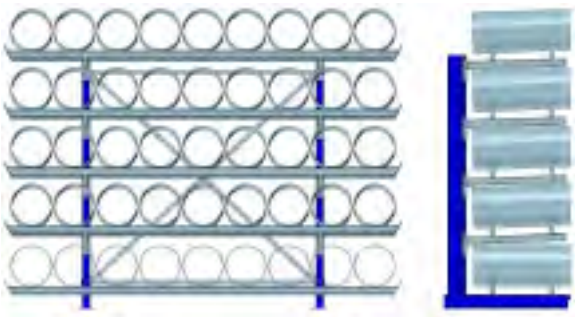

Coilstore smart
Système de rayonnages pour produits légers

pour les bobines, les anneaux de fil et de grille, les tubes, les palettes, etc.
jusqu'à 500 kg / mètre courant

SplittingStore (Stockage d'Anneaux)

ShuttleTower pour les bagues à fentes

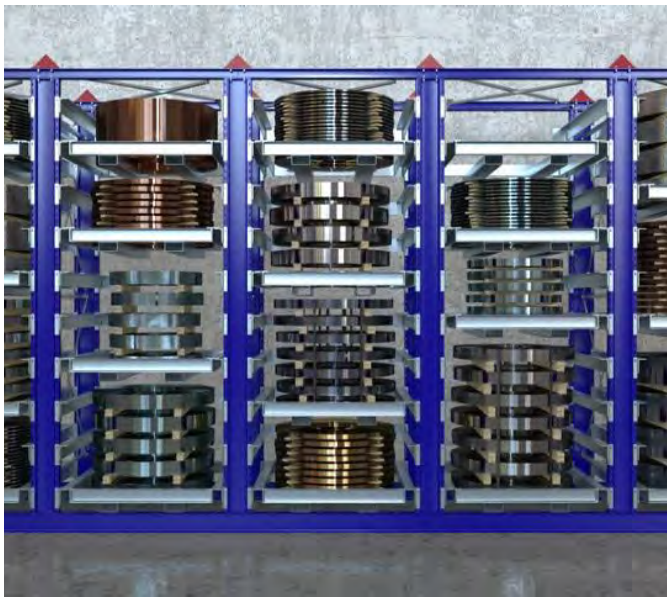

Le **SplittingStore** est un système de stockage de manutention lourde du type **ShuttleTower®** qui peut être actionné par un chariot élévateur à fourche. Les plateaux destinés à recevoir les bobines de feuillards fendus peuvent supporter des charges allant jusqu'à 8 T (charge maximale de la tour : 150 T) et sont poussés dans les tours de stockage de manière particulièrement peu encombrante (pas de poutres de rayonnage, de poutres en bois, de palettes en bois ou de hauteur de chariot élévateur). Pour une gestion simplifiée de l'entrepôt, la gestion de l'espace est généralement préférée. Toutefois, afin d'éviter la perte d'espace due aux piles d'anneaux traitées successivement, les rails insérables de 75:75 mm peuvent également être installés à des distances plus petites. Cela permet d'adapter la hauteur des piles d'anneaux actuellement stockées à la hauteur des étagères libres, créant ainsi une capacité tampon pour les nouveaux arrivants sans avoir à concevoir le système pour une disposition de réserve à double compartiment. Les rails de guidage porteurs suspendus sont dotés d'aides à l'enfoncement pratiques pour une manipulation sans dommage des piles d'anneaux sur les supports plats.

La dépalettisation et le chargement des plateaux sont effectués à l'aide de lève-bobines spéciaux ; idéalement, les plateaux sont utilisés en navette comme palettes d'échange avec le fournisseur de matériaux. Les anneaux sont placés dans le rack avec un aimant pour l'attribution de l'espace. Numérotation pour l'attribution de l'espace. Les plateaux galvanisés à chaud sont résistants aux chocs et à l'abrasion et sont faits de profils en acier massif laminés à chaud. La construction est empilable et, en option, entièrement galvanisée à chaud avec un revêtement de toit et de mur pour l'extérieur. Des poutres de plancher soudées aux colonnes dans le sens longitudinal des étagères assurent une répartition favorable des charges, même dans des conditions de sol défavorables et une position à plomb permanente des montants. Comme pour tous les systèmes storemaster®, ce qui suit s'applique ici aussi : statique, construction, fonctionnalité, qualité et robustesse en utilisation continue pour une économie optimale : **100 % made in Germany avec une garantie de 20 ans !**

Nos autres produits

PETIT OUTILLAGE

TABLES DE BRIDAGE ET DE SOUDAGE

POSTES À INDUCTION & POSTES À SOUDER

SYSTÈMES DE FILTARTION

POSITIONNEURS & VIREURS

MAGASIN DE STOCKAGE

Fabricant:

Reihekamp 1
30890 Barsinghausen
Allemagne

Tél: +49 (0)5105-7795-0

Email: projekt@storemaster.de

Web: www.storemaster.de

Votre correspondant pour la France:

La Briqueterie
61380 Moulins la Marche
France

Tél: +33 (0)9 72 61 06 03

Email: info@hemmis.eu

Web: www.hemmis.eu