Notre but, produire les meilleures tables de soudure!



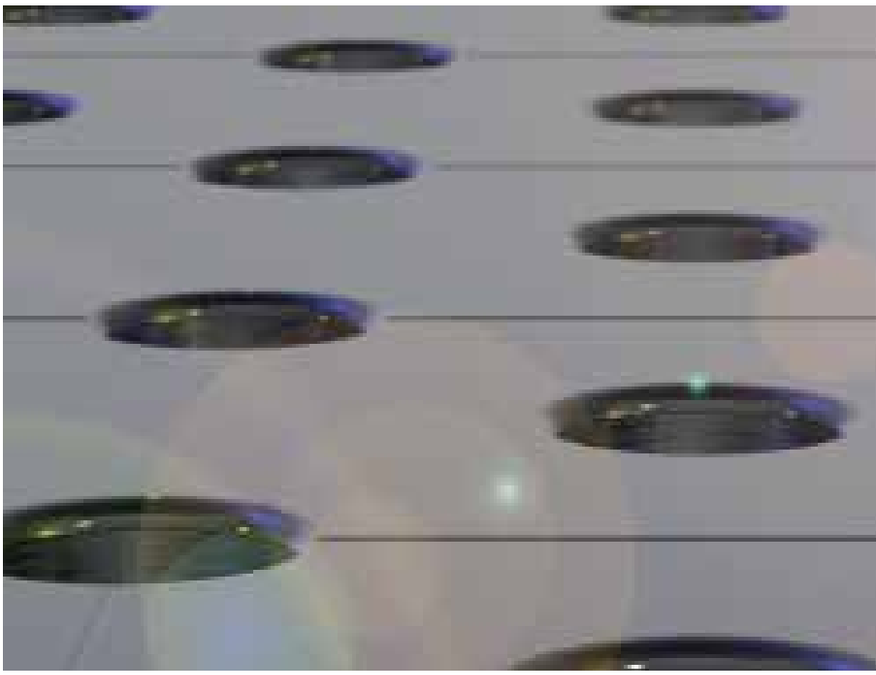

Dipl. Ing. Bernd Siegmund

Madame, monsieur,

que vous réalisiez des pièces lourdes pour le ferroviaire ou la construction de ponts ou encore de petites pièces de serrurerie, nos systèmes de tables de soudure et de bridage seront un outil manuel solide pour vos besoins spécifiques. Aussi solide et fiable que la Bavière, où se situe notre siège.

A Großaitingen, à proximité de Munich et à coté de Augsburg, des inventions comme le moteur diesel, le premier sous-marin ou encore le robot industriel six axes ont vu le jour. Dans ce village, nous réalisons pour vous des produits précis pour que vous permettre un résultat de grande qualité.

Une quantité de savoir-faire et d'expérience a été nécessaire pour la mise au point de nos tables de bridage et de soudure. Pas uniquement notre expérience mais aussi la vôtre. Vos remarques et propositions sont mises en œuvre dans le développement de nos produits.

Par exemple, pour notre nouveauté la plus récente:
Professional Extreme.
Par combinaison de deux procédés de traitement thermique, nous avons obtenu une table de soudure plus dure que de l'acier pour outillage. Pour l'aspect esthétique de Extreme, nous avons été récompensé en Europe et aux USA.

Sur cette base, nous poursuivons avec passion le développement en continu de solutions intelligentes, flexibles et orientées vers le futur. Développer la qualité du design. Plus à ce sujet à lire pages 12.

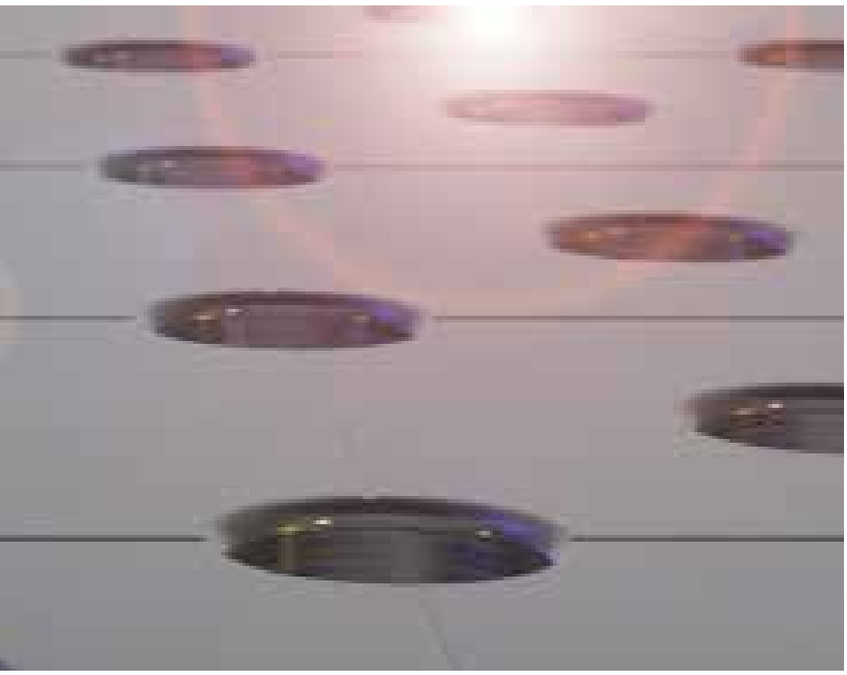

Avec ce catalogue, nous vous invitons à connaitre la diversité de l'offre Bernd Siegmund GmbH. Renseignez-vous sur plus de 600 pages à propos de nos produits déjà éprouvés, nos innovations, nos prestations de service et solutions spéciales. Nous vous facilitons la soudure, le bridage, le contrôle et l'ébavurage.

Bonne lecture!

Bernd Siegmund

PS: Merci de cliquer sur notre site internet -
Avec nos promotions très spéciales!

	28	16
TABLES 	86	434
PIEDS DE TABLE 	148	484
SYSTÈME À RAILS 	164	-
SYSTEM PLATE-FORME 	206	-
BUTÉES 	226	496
EQUERRES DE BRIDAGE 	252	512
BOULONS 	296	544
PINCES DE BRIDAGE & ACCESSOIRES 	312	558
VÉS 	344	578
PLAQUES DE BASE 	356	-
DISPOSITIF RAPIDE DE BRIDAGE & ADAPTATEUR 	366	588
ACCESSOIRES 	378	594
SETS	392	606
BRIDES	404	
PINCE DE BRIDAGE PNEUMATIQUE	412	
ELÉMENTS DE LIAISON 16<->28	416	
PRODUITS D'ENTRETIEN	424	

(·) = *Prix sur demande*

CHAPITRE	à partir de la page	
TABLES	**86**	
PIEDS DE TABLE	**148**	
SYSTÈME À RAILS	**164**	
SYSTEM PLATE-FORME	**206**	
BUTÉES	**226**	
EQUERRES DE BRIDAGE	**252**	
BOULONS	**296**	
PINCES DE BRIDAGE & ACCESSOIRES	**312**	
VÉS	**344**	
PLAQUES DE BASE	**356**	
DISPOSITIF RAPIDE DE BRIDAGE & ADAPTATEUR	**366**	
ACCESSOIRES	**378**	
SETS	**392**	SET / SET ALUMINIUM
BRIDES PINCE DE BRIDAGE PNEUMATIQUE ELÉMENTS DE LIAISON 16<->28 PRODUITS D'ENTRETIEN	**404** **412** **416** **424**	

CHAPITRE	à partir de la page	
TABLES	**434**	
PIEDS DE TABLE	**484**	
BUTÉES	**496**	
EQUERRES DE BRIDAGE	**512**	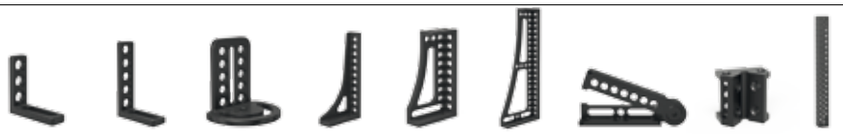
BOULONS	**544**	
PINCES DE BRIDAGE & ACCESSOIRES	**558**	
VÉS & PLAQUES DE BASE	**578**	
DISPOSITIF RAPIDE DE BRIDAGE & ADAPTATEUR	**588**	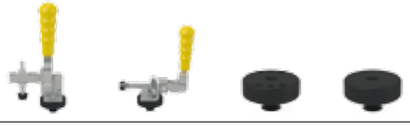
ACCESSOIRES	**594**	
SETS	**606**	SET / SET ALUMINIUM

(·) = *Prix sur demande*



Deggingen

SIEGMUND GROUP - BERND SIEGMUND GMBH

L'histoire de l'actuel groupe Siegmund commence en 1982:

A 26 ans, l'ingénieur diplomé Bernd Siegmund crée son propre bureau d'étude à Augsbourg (Allemagne). A l'époque il développait des ateliers, des systèmes de transport, des machines et des composants pour l'industrie automobile.

Aujourd'hui, nous sommes une entreprise familiale avec diverses entreprises indépendantes dans différents pays. Nous avons plus de 300 employés et relations commerciales dans plus de 50 pays à travers le monde.

Nous sommes présents dans les secteurs d'activités suivants:

- développement et production de tables de soudure et de bridage
- développement et production de machines et de composants

Dans ces secteurs d'activités, nous proposons les produits et équipements adéquats et nous sommes aux cotés de nos clients pour le conseil technique.

Notre siège social, Bernd Siegmund GmbH se trouve à Großaitingen, en Allemagne du sud, au cœur de la magnifique Bavière. C'est le point central pour nos Tables de soudure et de bridage où nos ingénieurs développent les outils commerciaux de notre et de votre succès. La production des Tables de soudure se fait sur d'autres sites.

Notre usine de Deggingen, la Degginger Maschinenbau GmbH, ne produit pas seulement nos Tables de soudure mais est aussi en charge du développement, production et distribution de nos produits et prestations pour la construction de machine.

Principaux sites de Siegmund Group:
Activité métal

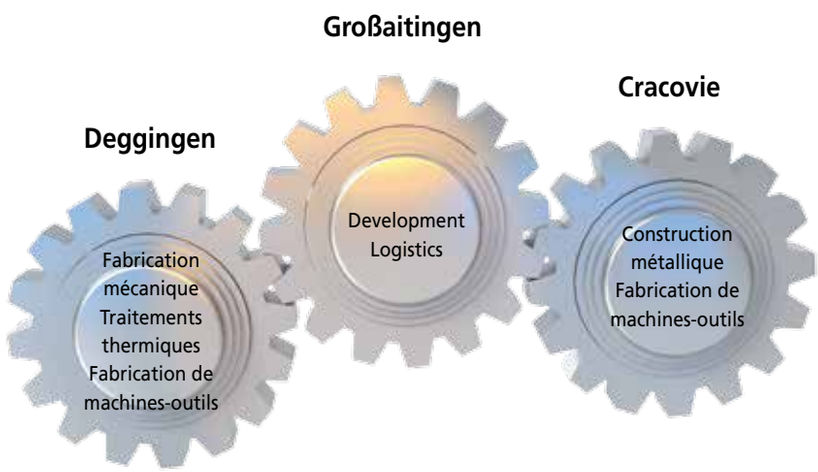



Großaitingen

NOS VALEURS BAVAROISES!

Notre siège à Großaitingen, qui se trouve au milieu de la Bavière dans l'Allemagne du sud, appartient sans équivoque aux meilleures zones économiques d'Europe.

Les caractéristiques bavaroises, mélange de haute technologie et tradition, ont un rôle important pour nous. Les valeurs comme la tradition, la confiance, mais aussi le courage et l'ouverture d'esprit envers la nouveauté, se reflètent dans notre quotidien, dans nos relations avec nos partenaires commerciaux et clients ainsi que dans nos produits.

Puisque nous sommes proches de la capitale provinciale Munich, nous bénéficions de son infrastructure internationale. Il est nécessaire de mentionner la variété culturelle et de paysages de la région: de magnifiques châteaux, lacs et bien sûr la mondialement célèbre et populaire Oktoberfest.

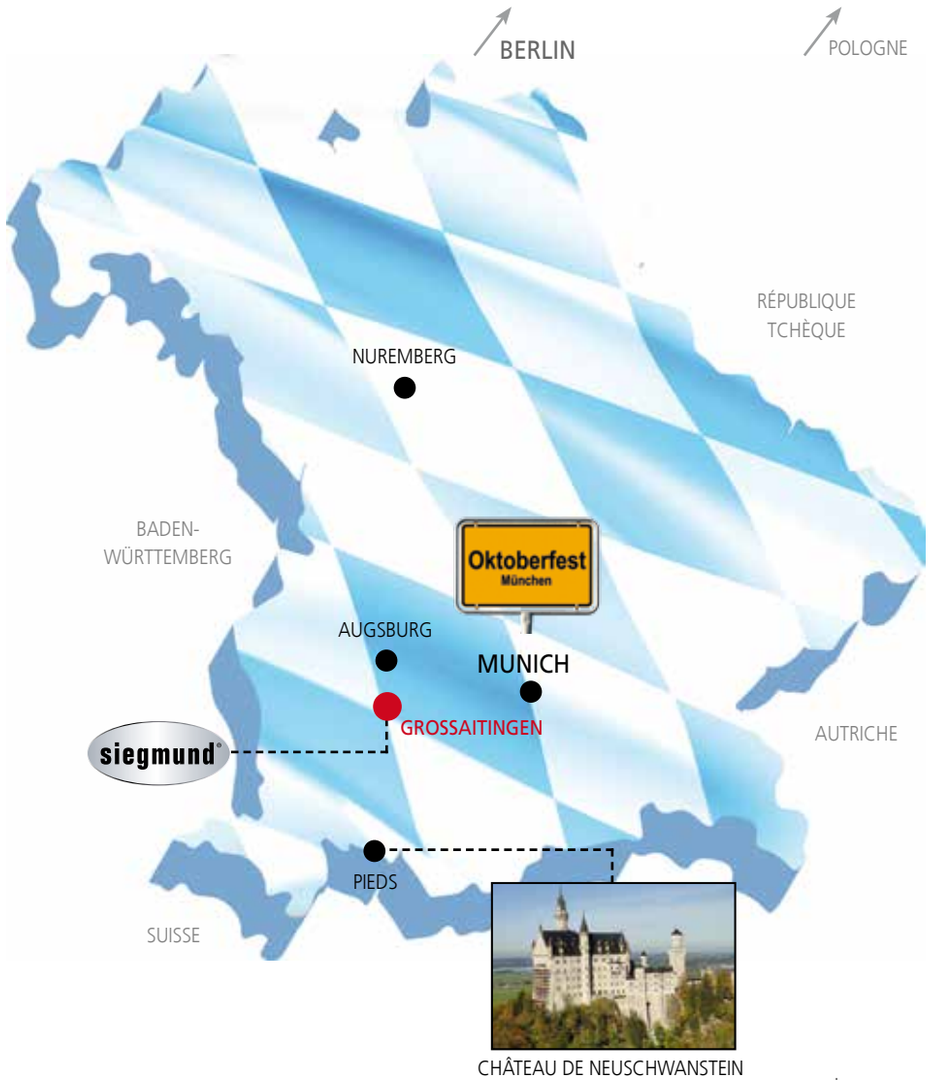

CHÂTEAU DE NEUSCHWANSTEIN

Les tables de soudure et de bridage de Siegmund - un système de construction ingénieux et modulaire...

Vous pouvez réaliser les applications les plus complexes et difficile avec notre système de table de soudure et de bridage en un minimum de temps. En effet, elles sont basées sur un système de construction en kit qui consiste en une combinaison d'alésages et d'éléments de bridage compatibles.

Choisissez parmi environ 10.000 variations de tables

Nos tables de soudure et de bridage sont disponibles en deux versions standards d'alésage 16 mm (Système 16) et 28 mm (Système 28). Après ce choix de base, vous pouvez choisir dans un large éventail de dimensions, pieds et matériaux.

Ainsi vous pouvez librement choisir dimensions dans notre gamme de base, en fonction de votre souhait et votre besoin, pour assembler librement environ 10.000 variations de tables - sans tenir compte des dimensions spéciales.

Depuis 2009 nous améliorons nos tables de soudure et de bridage par un procédé thermo-chimique, la nitruration plasma. Ainsi la surface de la table de soudure est mieux protégée des projections de soudure, de la rouille et des rayures.

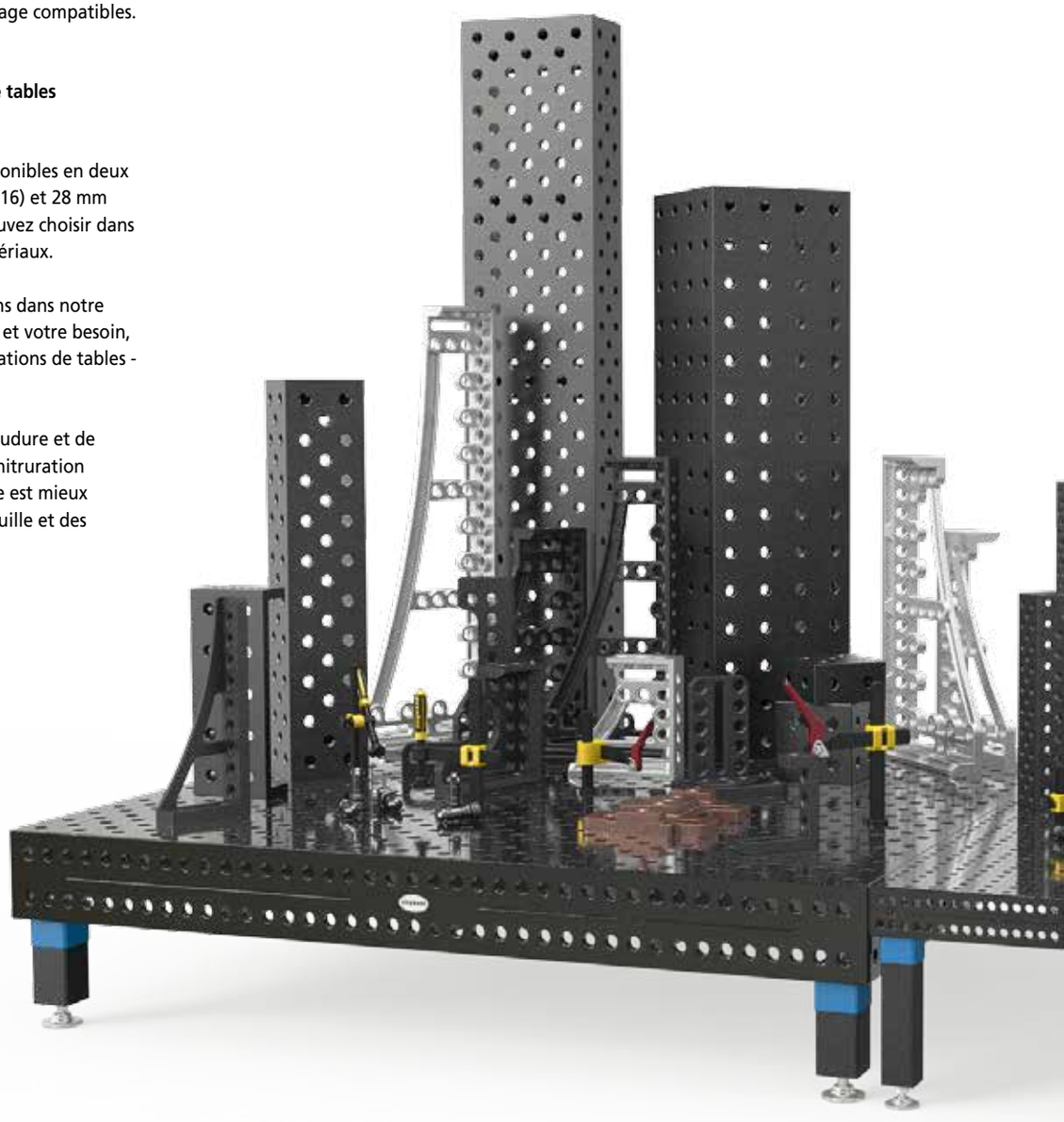

La table qui se finance toute seule! Economisez du temps et de l'argent avec une table Siegmund!

Décidez vous pour une table Siegmund et économisez de l'argent. Grâce à la haute qualité de nos tables de soudure, vous disposez d' un outil, qui vous permet grâce auquel vous obtiendrez un travail très précis et avec un taux d'erreur faible. Avec un système modulaire vous pouvez assembler de nombreuses applications en un minimum de temps. Ainsi vous réduisez le temps de mise en place et vous économisez de l'espace de stockage et de l'argent.



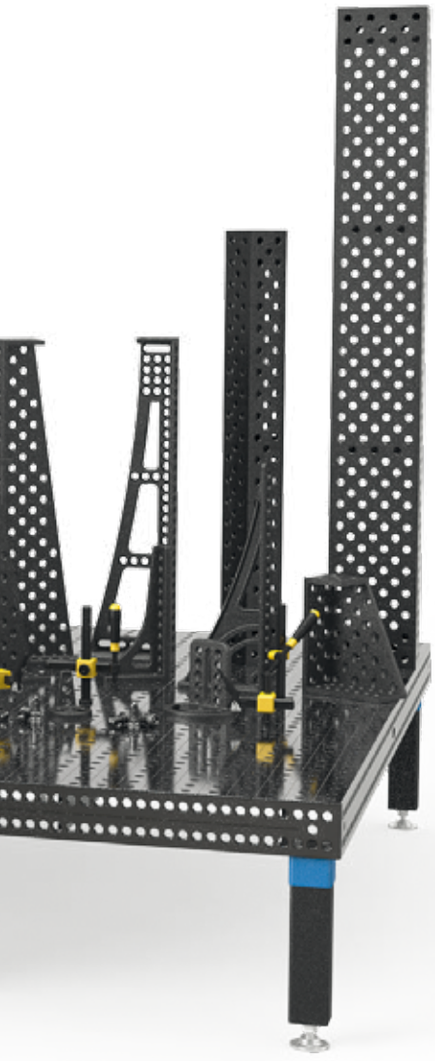

Calculez vous-même!

Une table qui se rentabilise vite! Grâce au potentiel d'économie (jusqu'à 40% du temps de travail avec une précision accrue et un taux d'erreur plus petit) vous réalisez des bénéfices après peu de temps.

EXEMPLE DE CALCUL:

Coût théorique annuel pour un ouvrier en incluant les coûts supplémentaires:

50.000,- €

Pour la production de prototypes avec haute valeur ajoutée le potentiel d'économie est de 40%:

Soit 20.000,- €

Pour une durée de vie d'un système de table de 10 ans vous économisez:

200.000,- €

Pour vous - un plus pour la performance

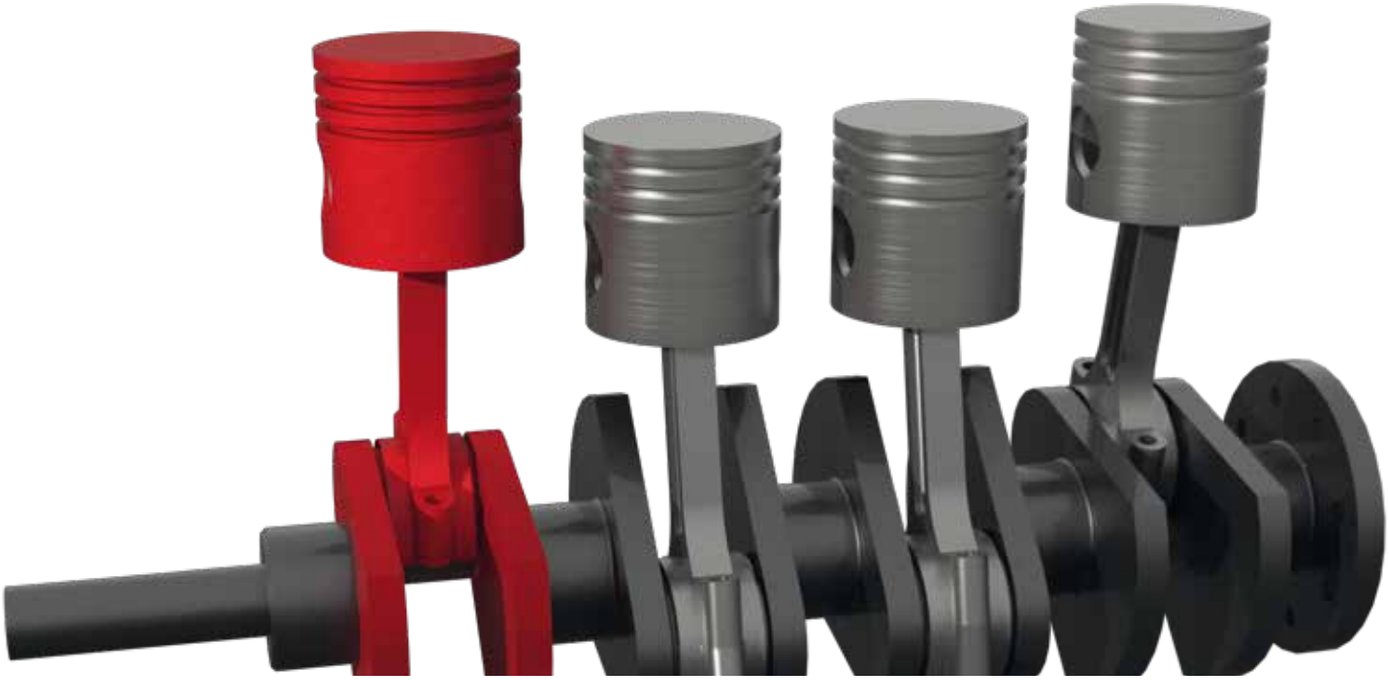

Nous ne vendons pas "seulement" des tables de soudure mais aussi une multitude de services et équipements complémentaires.

NOUS VOUS OFFRONS

- une offre complète d'éléments de bridage, comme les butées, les équerres, les boulons, les pinces de bridage et bien d'autres éléments, afin que vous puissiez créer tout type de gabarit.
- une consultation personnalisée et compétente et des solutions pour des constructions sophistiquées et compliquées.
- des solutions pour vos projets de bridage spéciaux avec des fichiers CAD (SAT, DXF ou STEP)
- des constructions sur mesure. Pour viser la perfection, nous vous aidons à accomplir même les tâches les plus difficiles, comme par exemple la construction de plateformes de travail sur mesure.
- formations pratiques et libres dans nos ateliers. Nous vous proposons des exemples d'utilisation en direct.
- "véritables" exemples d'utilisation sur internet, fidèle au proverbe: Apprends des autres!
- Exemples d'utilisation en données 3D à télécharger depuis notre site internet.
- Offres spéciales sur www.siegmund.com
- nos flyers gratuits avec promo et informations sur nos produits. Le flyer est diffusé en 18 langues, 5 fois par an et en 200.000 exemplaires.
- notre communication, peut-être dans votre langue maternelle. Dans notre entreprise nous parlons 10 langues différentes. Le catalogue actuel et notre présence Internet en 27 langues.
- nos codes QR avec accès direct à nos vidéos de produits et d'entreprise.
- la possibilité de tester nos produits sur plus de 40 expositions à travers le monde et de nous rencontrer personnellement.

Nous sommes responsables

En tant qu'entreprise familiale, la responsabilité et la santé de nos employés nous tient particulièrement à coeur. A travers certaines mesures, comme la création d'infrastructures adaptées et aussi des possibilités de formation avancées, nous investissons dans les conditions de base de notre succès. En particulier, l'offre d'emploi pour les jeunes représente beaucoup pour nous.

Le thème énergie est intimement connecté avec la protection environnementale. Depuis longtemps, nous nous efforcons d'utiliser l'énergie plus efficacement dans nos usines, afin de réduire nos émissions. Nous avons décidé d'utiliser l'une des procédures les plus respectueuses de l'environnement, qui est basée sur l'utilisation d'hydrogène, d'oxygène et de nitrogène uniquement, les composants principaux de l'air et de l'eau. De plus nous chauffons nos halls et batiments par chaleur recyclée.

Dans notre siège social de Großaitingen, nous utilisons l'une des sources d'énergie les plus propres: la puissance infatiguable du soleil. Notre système photovoltaique produit plus d'électricité que nous avons besoin.

Le climat et l'environnement ne sont pas les seuls à profiter de notre engagement. Nous avons aussi un avantage économique si nous faisons attention au bilan de consommation d'énergie.



Vous commandez - nous livrons rapidement et en toute sécurité



NOTRE ASPIRATION: DISPONIBILITÉ RAPIDE

Grâce à notre emplacement facilement accessible et à la proximité de la capitale provinciale, nous sommes en mesure de fournir parfaitement des entreprises locales comme des clients étrangers.

A notre siège social à Großaitingen, nous stockons nos tables de soudure et de bridage et nos accessoires dans une zone de 5.000 m² au total.

Pour vous assurer une livraison rapide, nous avons toujours un énorme stock.

Prière de vous référez aux marques derrière les numéros d'articles:

Longueur: (a)	Largeur: (b)	MS: (d)	Poids:	Ref.	
500 mm	50 mm	25 mm	3,30 kg	2-280427	●
500 mm	50 mm	25 mm	3,30 kg	2-280427.C	○

● *Cet article est un produit en stock: Si disponible, vous recevrez votre commande dans la semaine. (Seulement pour l'Allemagne et l'Europe proche; la durée de livraison dépend de son contenu)*

○ *Cet article sera fabriqué sur commande: Vous recevrez votre commande dès que possible.*

(·) *= Prix sur demande*

Nous livrons partout dans le monde

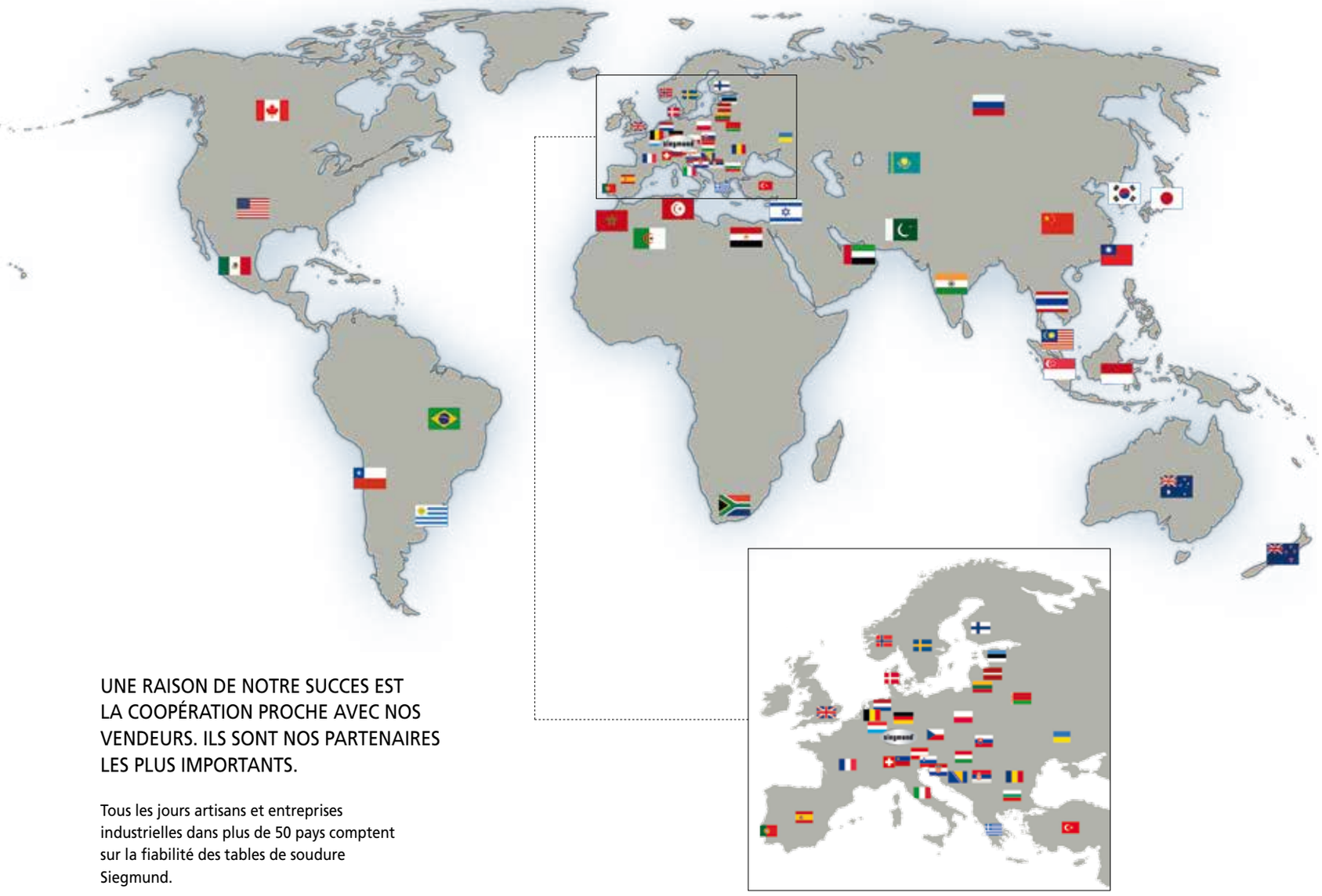

UNE RAISON DE NOTRE SUCCES EST LA COOPÉRATION PROCHE AVEC NOS VENDEURS. ILS SONT NOS PARTENAIRES LES PLUS IMPORTANTS.

Tous les jours artisans et entreprises industrielles dans plus de 50 pays comptent sur la fiabilité des tables de soudure Siegmund.

Afrique du Sud	Chili	France	Liechtenstein	Pologne	Slovénie
Algérie	Chine	Grèce	Lituanie	Portugal	Suède
Australie	Corée du Sud	Hongrie	Luxembourg	République	Suisse
Autriche	Croatie	Inde	Malaisie	Tchèque	Taiwan
Belgique	Danemark	Indonésie	Maroc	Roumanie	Thailande
Bielorussie	Egypte	Israel	Mexique	Royaume-Uni	Tunisie
Bosnie-Herzegovine	Emirats Arabes Unis	Italie	Norvège	Russie	Turquie
Brésil	Espagne	Japon	Nouvelle Zélande	Serbie	Ukraine
Bulgarie	Estonie	Kazakhstan	Pakistan	Singapour	Uruguay
Canada	Finlande	Letonie	Pays Bas	Slovaquie	USA

Sujets, tendances, développements et bonnes conversations

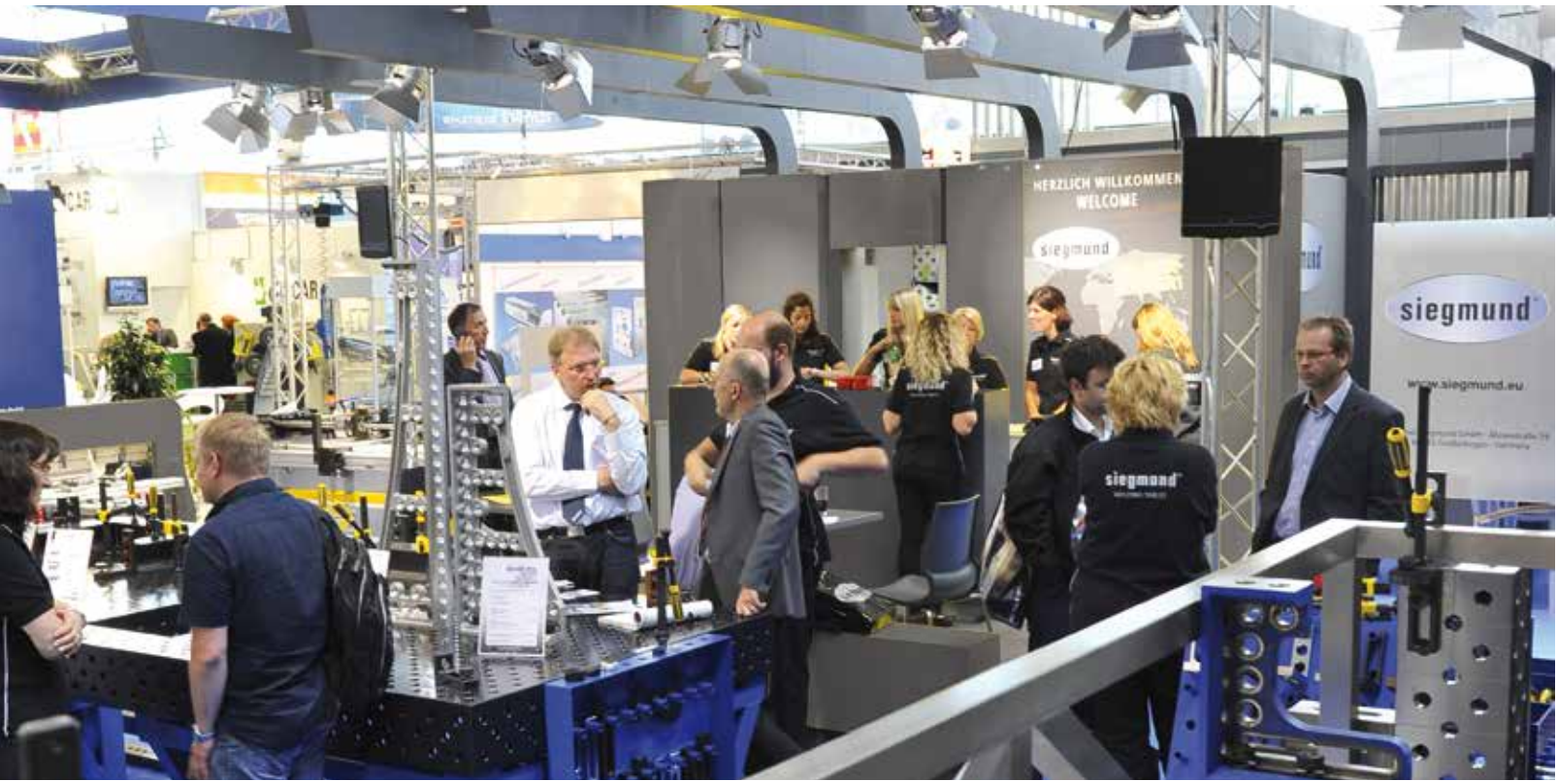

LES EXPOSITIONS SONT TRÈS IMPORTANTES POUR NOUS

Les expositions reflètent les thèmes, les tendances et les développements des secteurs. Les expositions nous offrent un endroit et une opportunité d'échanger des expériences, des idées et des connaissances. Les expositions nous donnent aussi la plateforme appropriée pour introduire nos produits. Les expositions sont un endroit de rencontre pour de bonnes conversations et pour faire de bonnes affaires.

...LES EXPOSITIONS NOUS PERMETTENT DE VOUS RENCONTRER.

Vous pouvez nous rencontrer sur 40 expositions autour du monde!

Vous pouvez aussi trouver le calendrier des expos sur:

www.siegmund.com/VExhibition

Le code QR vous guide directement vers nos dates d'exposition. Flashez le. Nous sommes impatients de vous rencontrer!

27 languages - toujours à jour en un click

En tant que leader mondial pour les tables de soudure de précision nous avons des relations commerciales internationales avec plus de 50 pays. Ainsi, une présence en ligne au niveau international nous est absolument nécessaire.

C'est notre aspiration de pouvoir communiquer avec vous dans votre langue maternelle. Nous nous présentons déjà dans le catalogue actuel ainsi que sur la toile mondiale dans 27 langues.

VOUS POUVEZ TRAVAILLER AVEC WWW.SIEGMUND.COM

Sur www.siegmund.com vous trouverez un instrument, qui ne vous donne pas seulement des informations sur notre entreprise et nos produits mais avec lequel vous pouvez travailler. Pour vous aider dans votre achat ou



pour mieux vous orienter, en quelques clics vous apprenez, comment brider avec précision et préparer votre pièce, avec l'aide de nos accessoires supplémentaires tels que les prismes, les boulons de serrage rapide ou les équerres, sur les tables Siegmund.

Ou vous pouvez vous inspirer des "Autres": Un éventail d'entreprises de différents secteurs vous montre comment sont utilisées nos tables de bridage.

De nombreuses vidéos sur les possibilités et espaces à utiliser, ainsi que des clips sur nos apparitions sur les expositions ou l'extraordinaire test acide de nos tables extrêmement dures "Professional Extreme", vous montrent un apercu digital du monde de Siegmund.

Cliquez partout et profitez des offres spéciales et promos, que vous trouvez seulement sur www.siegmund.com



L'innovation pour votre succès et le nôtre

Nous sommes le leader mondial sur le segment table de soudure et voulons le rester. Pour cela, nous suivons notre stratégie avec rigueur, produire aussi dans le futur les meilleures tables de soudure.

Pour y arriver, nous avons besoin de toutes nos forces d'innovation ciblées vers notre objectif. Afin d'aller dans la bonne direction, nous nous efforçons de fournir un travail sérieux, de rester au contact du marché grâce à un dialogue constructif avec vous et de développer nos produits en continu pour réussir et rester compétitif.

Nos innovations:

PROFESSIONAL EXTREME
- plus dure, plus résistante et plus attractive

PINCE DE BRIDAGE TUBULAIRE BASIC UNIVERSELLE
- une pince de bridage économique pour toutes utilisations

BUTÉE ET ÉQUERRE DE BRIDAGE 500 G AVEC ANGLE DE ROTATION
- deux équerres rotatives permettent le bridage en continu

RAIL SUPPORT DE POSITIONNEMENT - AVEC RAIL CYLINDRIQUE INTÉGRÉ
- sensiblement plus simple et rapide à monter





Extrêmement dure et extraordinairement bien concue:

Professional Extreme

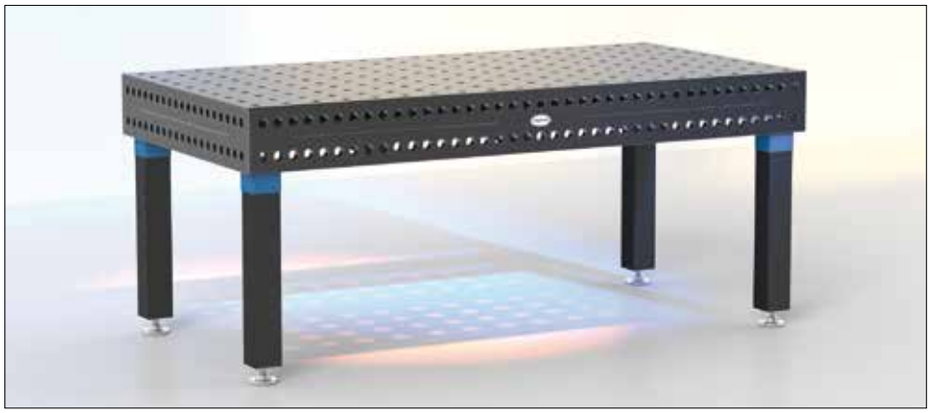



Ref. 280020.X

Avec Professional Extreme nous vous offrons un outil, qui répond à vos demandes individuelles. Extrêmement dure et robuste dans le fond, mais extrememement belle dans la forme et fascinante en même temps. Grâce à cela, nous sommes le numéro un dans le segment des tables de soudure. Nous ne voulons pas seulement conserver cette position, nous voulons aussi l'étendre avec la volonté constante de développer davantage nos produits, pour vous permettre d'optimiser votre travail.

Son nom révèle ses caractéristiques: Professional Extreme est plus dure que de l'acier pour outillage ou des couteaux japonais. Plus de 750 Vickers, car Professional Extreme est durci deux fois. Le matériau de la table consiste en un acier spécial, pré-durci qui a été traité en surface par un procédé thermochimique supplémentaire, la nitruration plasma.

Nous avons remanié tous les composants de la table: Professional Extreme a des pieds plus gros, plus de renforts sous la table. De plus nous avons arondi tous les alésages et arrêtes vives pour optimiser son design.

Regardez Professional Extreme live, pour de nouveaux défis et ses caractéristiques d'extrême dureté:

Vous pouvez aussi trouver le "test de dureté" sur:

www.siegmund.com/VHardness

VOTRE AVANTAGE AVEC PROFESSIONAL EXTREME EN UN REGARD:

Professional Extreme est:

- insensible à la corrosion,
- résistant à l'adhérence des projections de soudure,
- plus résistant aux impacts, rayures ou fortes charges ponctuelles,
- plus stable,
- plus efficace et capable de supporter des charges plus importantes,
- plus insensible aux rayures provoquées par des composants lourds,
- design parfait. Ainsi, boulons et équipement peuvent être insérer plus facilement et plus rapidement dans les alésages.

Plus d'information à propos des "tables Extreme" page 96 (Systeme 28) et 444 (Systeme 16).

1. 45 tonnes de gravier









PROFESSIONAL EXTREME 850… DANS LE TEST DE DURETÉ

2. Voiture d'une hauteur de 8 mètres
(Poids à vide d'1 tonne)







3. Explosion -
juste indestructible!





LE RÉSULTAT:

Professional Extreme mérite son titre. Les parties "extreme" de notre table ont réussi ce test „acide" sans aucun dommage ni rayure, mis à part un léger changement de couleur.

Constatez vous-même!




Siegmund

Une pince de bridage économique pour toutes tâches:

Pince de bridage tubulaire Basic Universelle



Ref. 280604



Ref. 280604



Ref. 280604

Avec la nouvelle pince de bridage universelle, nous vous proposons un outil bon marché, avec lequel vous accomplirez toutes les tâches. Avec l'ajout d'une poignée additionnelle rotative (angle de +/- 42°), vous pouvez brider des pièces en diagonal. Combinée avec les guidages ajustables horizontaux et verticaux, en hauteur et en longueur, vous pouvez réaliser de très grandes distances de bridage.

NOS AVANTAGES EN UN COUP D'ŒIL:

- La poignée orientable (avec un angle de +/- 42°) vous permet un bridage aussi bien vertical que diagonal.
- Les barres horizontales et verticales peuvent être réglées librement. Ainsi vous pouvez ajuster les distances jusqu'à vos pièces avec précision.



Plus d'information sur la "Pince de bridage Basic tubulaire", page 328.



Avec angles de rotation additionnels:

Butée et équerre de bridage Système 16 et Système 28

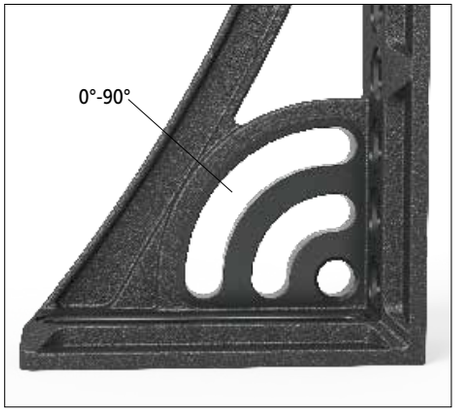

Ref. 280164 / 280165

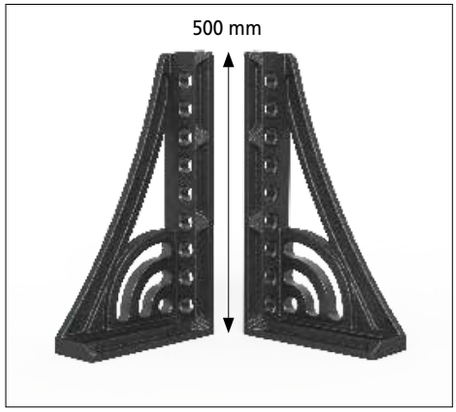

Ref. 280164 / 280165

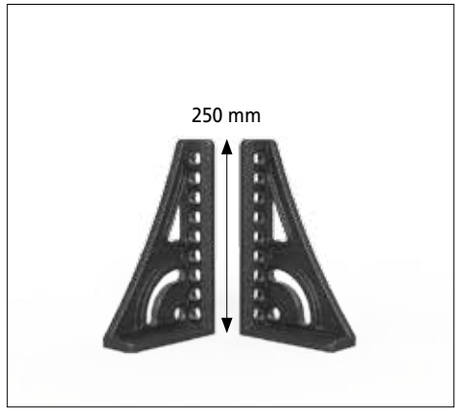

Ref. 160161 / 160163

Une nouvelle butée et équerre de bridage avec angle de rotation intégré a été construite en combinant l'équerre rotative et les butées et équerres de bridage.

En raison de l'angle de rotation supplémentaire et grâce à un trou oblong fixe, vous avez le champ libre dans la modification et les ajustements de vos équerres. Vous pouvez fixer votre pièce de travail en continu de 0° à 90°.

NOS AVANTAGES EN UN COUP D'ŒIL:

- Les angles de rotation supplémentaires vous permettent de serrer et ajuster les équerres précisément dans d'innombrables positions.
- Nous vous proposons un outil fait de fonte de qualité GGG40, avec nitruration plasma. Ainsi, les rayures et éclats provoqués par le serrage de pièces particulièrement lourdes et robustes seront nettement réduites.
- Les arrêtes vives ont été arrondies - en accord avec le nouveau design.
- Grâce à la combinaison d'angles de rotations et du système d'alésages, de nombreuses possibilités de serrage émergent.

Plus d'informations sur "Butée et Équerre de bridage" aux pages 264 (Système 28) et 526 (Système 16).



Fondamentalement plus simple et rapide à installer:

Rail support de positionnement - avec rail cylindrique intégré

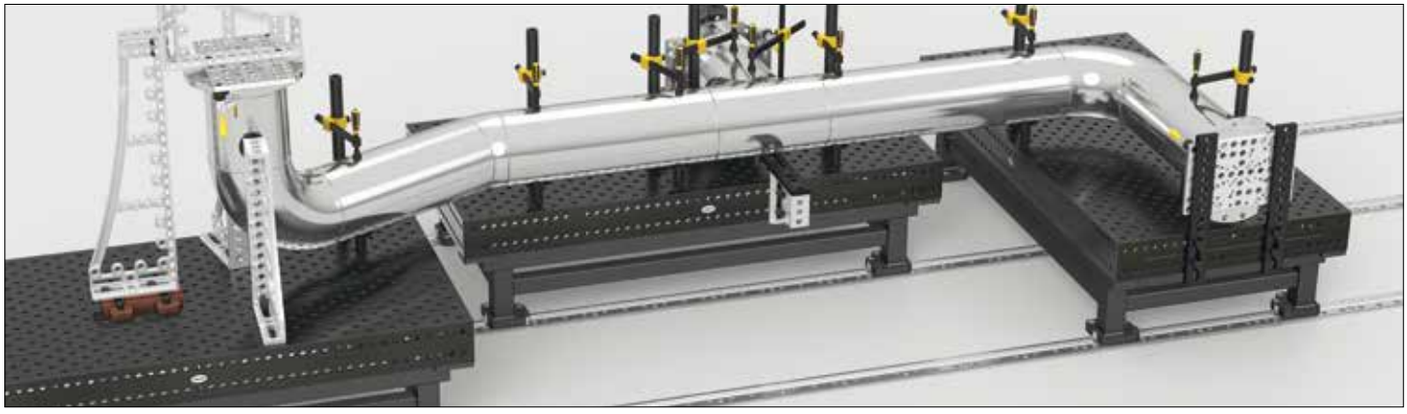

Nous avons optimisé notre système rail afin de faciliter de manière significative le travail avec de très grosses pièces.

La combinaison du rail support de positionnement avec rail cylindrique intégré donne des avantages nouveaux et décisifs.

NOS AVANTAGES EN UN COUP D'ŒIL:

- Le nouveau rail support de positionnement avec rail cylindrique intégré se monte beaucoup plus facilement et rapidement. Vous avez la possibilité de l'installer hors-sol ou enfoui. Cela veut dire que vous pouvez visser les rails fermement sur le sol ou si possible encaster les rails dans le sol. Si demandé, nous pouvons nous occuper de l'installation pour vous.

- Vous pouvez facilement déplacer suivant la direction du rail les tables de soudure et de bridage installées dans différentes positions.

Plus d'information sur le "Système Rail" à la page 166.

Nous avons amélioré au niveau technique ainsi que design plus de 100 produits pour vous:

GRADUATION
sur les Butées et Equerres

NOUVELLE HAUTEUR D'ÉQUERRE
750 mm pour Systeme 28

NOUVELLES VERSIONS
Table rainurée maintenant avec rainures longitudinales et diagonales



La photo montre une illustration de produits améliorés.

NITRURATION
de nombreux accessoires de bridage sont maintenant nitrurés aussi

RAYONS
sur les Butées et Equerres

OPTIMISÉES
les Butées et Equerres élargies. Ainsi plus grande stabilité

ALUMINIUM
Maintenant disponible pour les Equerres dans le Système 16



La meilleure fonctionalité associée à un design exemplaire - voilà ce que sont les produits Siegmund



Plus d'informations sur "Professional Extreme 850" à la page 98.

Quelques exemples de nos trophées pour le design:

1| Table rainurée
1,0 x 1,0 m
280010.N



reddot design award
winner 2012

voir page 128

2| Boulon à billes réglage en hauteur
280532



3| Equerre de bridage
280144.P
280134.P



product design award
2013

voir page 301
voir page 268

4| Professional Extreme
2,0 x 1,0 m
280020.X



reddot design award
winner 2013

voir page 110

5| Professional Extreme
2,0 x 1,0 m
280020.X



6| Equerre Aluminium-titane
280140
280141



INTERNATIONAL DESIGN EXCELLENCE AWARDS '13
SILVER

voir page 110
voir page 270

7| Boulon à billes rapide
280510



German Design Award

SPECIAL MENTION 2014

voir page 300

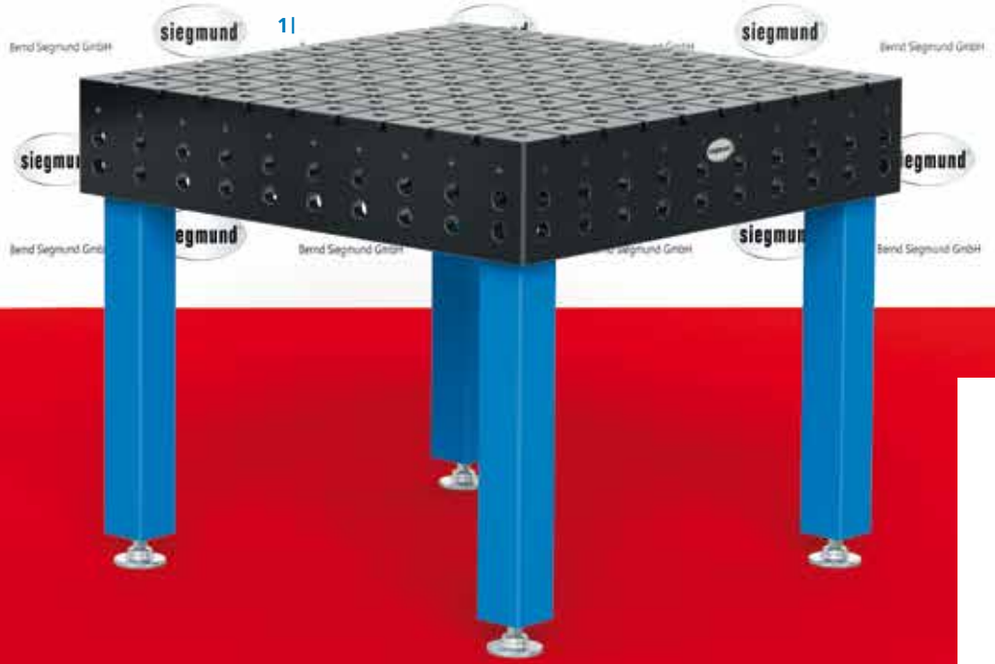

La meilleure fonctionalité associée à un design exemplaire - voilà ce que sont les produits Siegmund

Toutes les récompenses recues lors des dernières compétitions internationales de design sont autant une confirmation qu'une motivation, afin de continuer sur ce chemin innovant et créatif avec enthousiasme. Nous vous invitons à nous rejoindre!

Siegmund en action

Que ce soit un petit atelier d'artisan ou une usine industrielle célèbre, fabrication de prototype ou de série, avec ou sans robotisation:

Nos systèmes de table de soudure et de bridage sont utilisés dans une multitude d'industries!



30

62





40



68



32



64



38



54



36





44



56



52



70



50

Tous les textes, images et éléments de design sont sujets au copyright de Bernd Siegmund GmbH. Aucune partie des pages suivantes ne peut être éditée digitalement, analogiquement ou de toute autre facon, dupliquée ou publiée en dehors de ce catalogue.



01	TRAVAIL DE LA TÔLE

SOURCE:

W. NUSSER GMBH

SCHWABMÜNCHEN, 2013

Nusser - Tôlerie

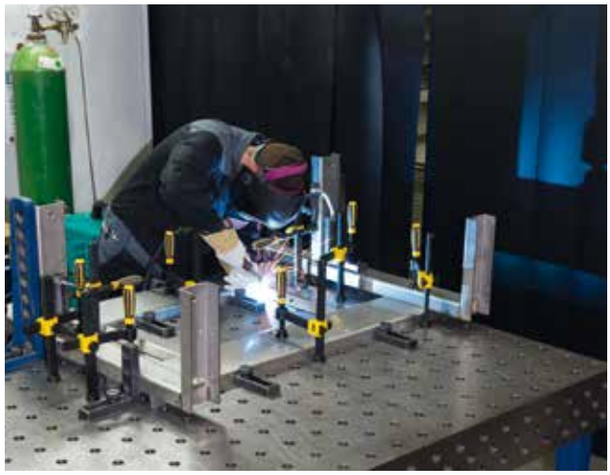

Pointage d'un cadre de sous-structure pour un bâtit métallique (industrie alimentaire).

La texture de surface des tables nitrurées Siegmund est facilement visible même après de nombreuses années d'utilisation. Le processus spécial de durcissement de la surface empêche l'adhérence des projections de soudure.







02	FABRICATION DE LOCOMOTIVE

SOURCE:

SIEMENS AG

MUNICH, 2013

Siemens - Fabrication de locomotive





Une locomotive passe par plusieurs postes de travail pendant le procédé de fabrication dans l'usine munichoise.

Dans ce poste, la coquille du bâtit est bridée, et des composants additionnels sont fixés et soudés. L'installation du plancher est aussi réalisée ici, grâce au mécanisme de rotation spécialement développé.

Le bâti de 18 mètres de long a un poids total d'approx. 10 tonnes.







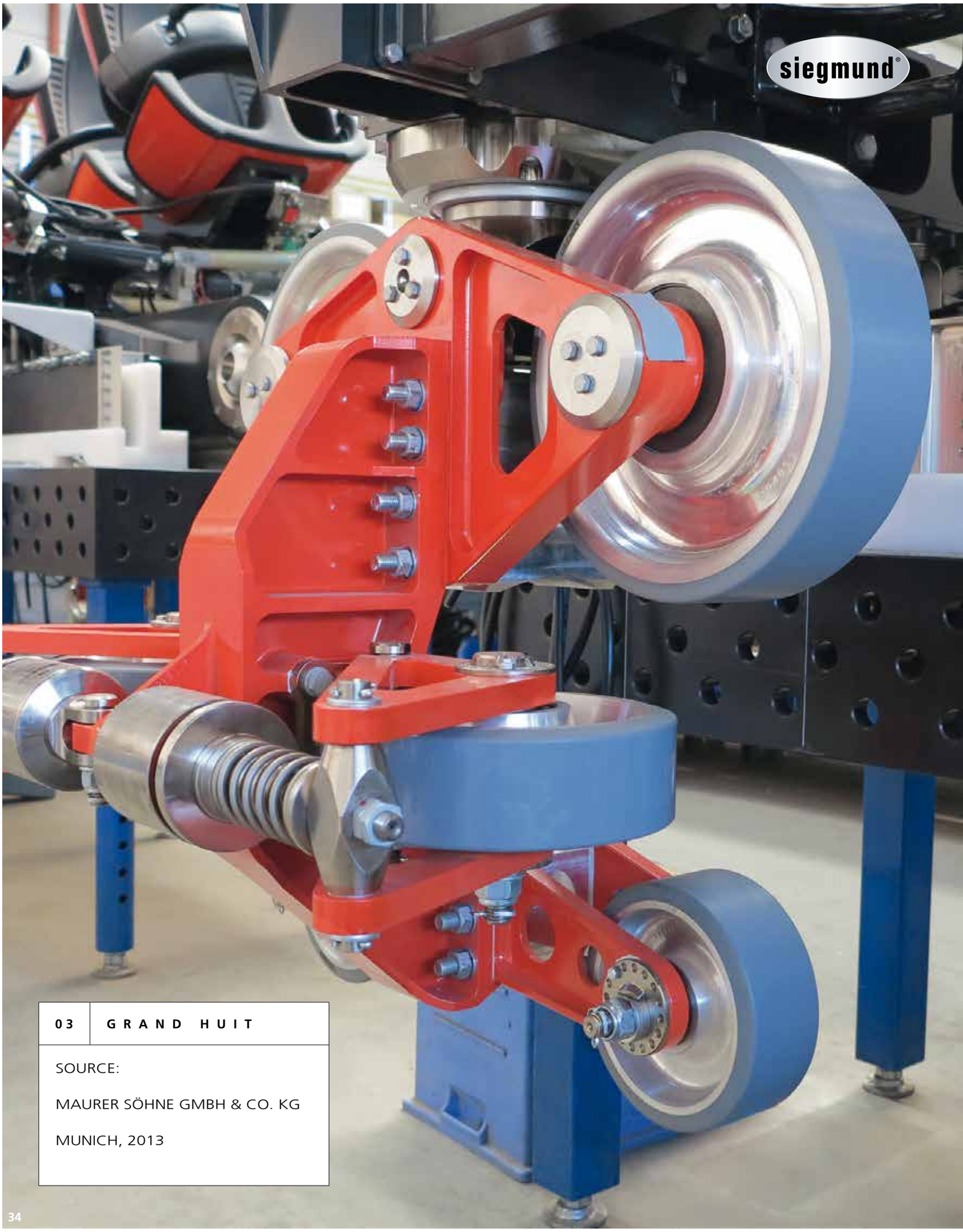

03	GRAND HUIT

SOURCE:

MAURER SÖHNE GMBH & CO. KG

MUNICH, 2013

Maurer Söhne - Attractions pour parc à thème

Un hall d'usine de 80x20 m a été complètement construit avec des rails supports de positionnement Siegmund. A cause des charges de travail extrêmement élevées, les alésages ont été renforcés avec des bagues recuites. L'installation a été réalisée par Siegmund à l'aide de technologie laser 3D dernier cri.

En utilisant un système de plateformes spécifique sur la base d'éléments uniques, l'équipement de fabrication peut être connecté au système rail. Les composants des plateformes ainsi que les tables Siegmund, peuvent être positionnés et bridés n'importe où, créant ainsi une flexibilité maximale.

Grâce à son système rail bien dimensionné, Maurer est capable de mettre en oeuvre une multitude de projets. Par exemple la plus haute Grande Roue mobile a été construite sur le système rail Siegmund.

Les photos montrent comment sont assemblés et ajustés les charriots de grand huit sur les tables Siegmund, en utilisant des gabarits fournis par le client. Grâce à une précision de fabrication élevée, une sécurié maximale pour les manèges forains peut être garantie.

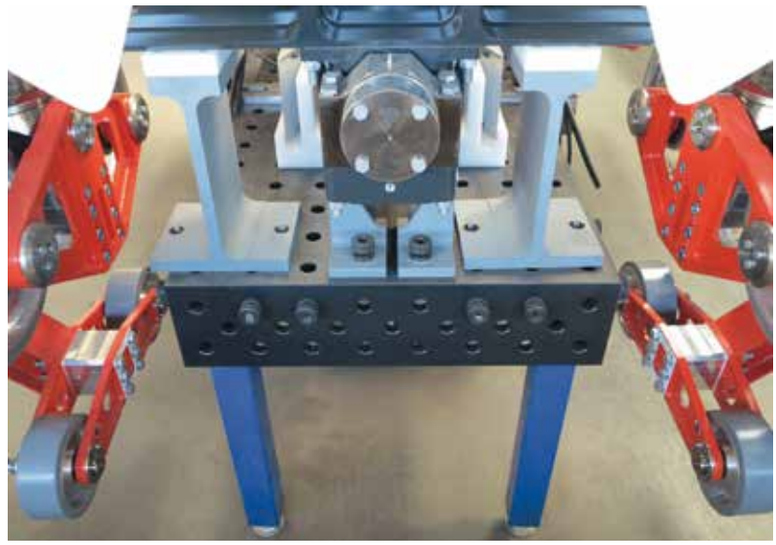



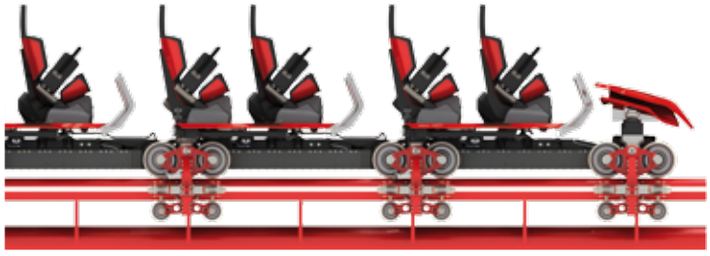





04	CONSTRUCTION NAVALE

SOURCE:

NOBISKRUG GMBH

RENDSBURG, 2011

Nobiskrug - Construction navale



Jusqu'à six tables Siegmund sont montées dans le hall des chantiers navals pour des longueurs de tuyauteries allant jusqu'à 5600 m pour un seul yacht de luxe.

L'installation précise des systèmes de tuyauterie demande une tolérance de fabrication minimum.







05	TRAITEMENT DE L'ACIER INOXYDABLE

SOURCE:

JÜRGEN HACKINGER

WALDKIRCHEN /
LÄMMERSREUT, 2013

Jürgen Hackinger - Construction de garde-corps



Les photos montrent la production d'un garde-corps en inox pour une maison individuelle d'une longueur de 11 m.

L'équipement de base de l'atelier nouvellement équipé, est constitué par des accessoires et tables Siegmund.



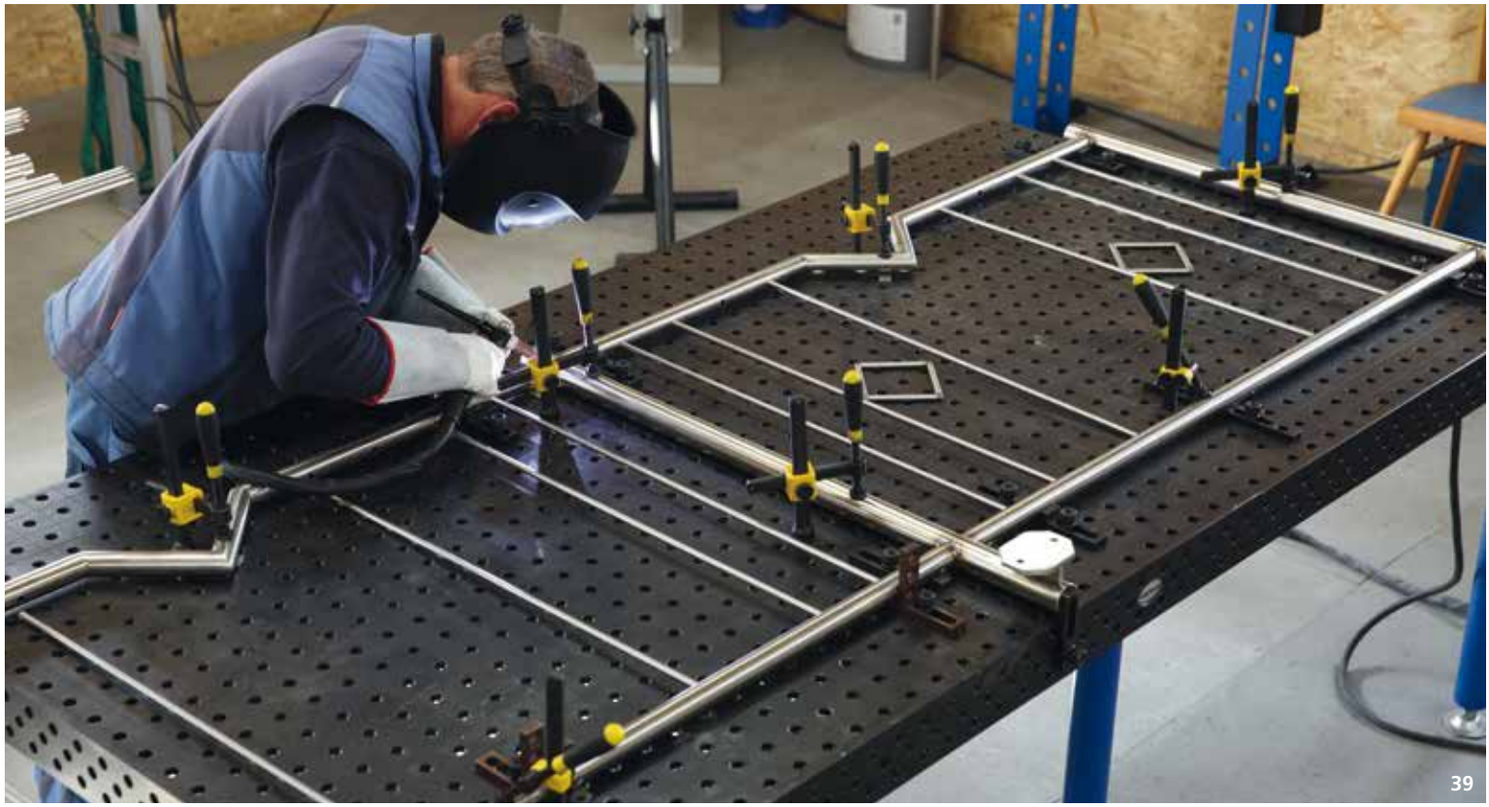

06	CONSTRUCTION DE PONT

SOURCE:

ENTREPRISE DU BÂTIMENT
MATTHÄUS SCHMID

BALTRINGEN, 2011





Matthäus Schmid - Construction de pont



Les tolérances de production minimales ainsi que la capacité de charge maximale des rails support de positionnement Siegmund, combinés à des tables sur châssis de liaison, permettent la construction au millimètre près d'une promenade aérienne de 53 m de long, pesant 70 tonnes.







07	TECHNIQUES DE L'ENERGIE

SOURCE:

HERZ ENERGIETECHNIK GMBH

PINKAFELD (AT), 2013

Herz Energietechnik GmbH - Chaudières à condensation bois











Vous pouvez voir la fabrication d'une chaudière à condensation pour bûches et briquettes de bois. La chaudière est construite sur une table Siegmund avec pieds raccourcis, puisque la plupart du travail de soudure pendant le procédé de fabrication se passe dans la partie supérieure de la pièce de travail.

Pour permettre un travail efficace et rapide, des équerres fontes adaptées à la taille de la chaudière sont bridées sur la table. À l'aide de boulons magnétiques le revêtement extérieur de la chaudière est bridé en quelques secondes, et peut être fixé après quelques opérations.

Les dimensions de la chaudière sont 1400 x 600 x 1400 mm, pesant 515 kg.



08 | **CONSTRUCTION DE VÉHICULE UTILITAIRE**

SOURCE:

MAN BUS SP. Z O.O.

STARACHOWICE (PL), 2014



MAN Poland - Construction de prototype de véhicule utilitaire

À Starachowice, prototypes et "maquettes" de bus sont construites puis envoyées à Munich pour des tests de résistance. Après avoir passé la phase de test, ils peuvent aller en production.

Pour répondre à une demande en perpétuel changement, deux systèmes différents ont été installés. Le premier consiste en un rail support de positionnement hors-sol, servant de base pour un programme d'installation de tables et poutres en U. Le second système est une combinaison d'un rail cylindrique Siegmund et d'un rail support de positionnement Siegmund, avec quatres tables Siegmund mobiles.

Les photos montrent la production d'une "maquette" dans le dispositif pré-installé. Elle est équipée avec une nouvelle génération de portes de bus. Elles sont fabriquées sur le second système.











08 CONSTRUCTION DE VÉHICULE UTILITAIRE

SOURCE:

MAN BUS SP. Z O.O.

STARACHOWICE (PL), 2014

MAN Poland - Construction de prototype de véhicule utilitaire













09	CHAUDRONNERIE

SOURCE:

MARKTHALER GMBH & CO. KG

KAUFBEUREN, 2011

Markthaler - Chaudronnerie

Les photos montrent la fabrication d'un conteneur spécial, servant de cuve de récupération des fluides de percage. Ceci est utilisé dans l'ingénierie civile pour percer dans des poteaux de fondation. Les fluides de percage sont collectés et nettoyés. Pour stabiliser le perçage, le fluide est ensuite repompé dans le trou de perçage.

Grâce aux tables Siegmund, aucun montage ou gabarit n'est nécessaire, réduisant ainsi le temps de production de petites séries de 20-25%.

Le conteneur pèse 6,4 tonnes et mesure 10 m de large, 2,5 m de haut et 2,5 m de profondeur.







10	TECHNOLOGIE POUR MOTO

SOURCE:

WP PERFORMANCE SYSTEMS GMBH

MUNDERFING (AT), 2013



WP Performance Systems - Tests de performance pour moto

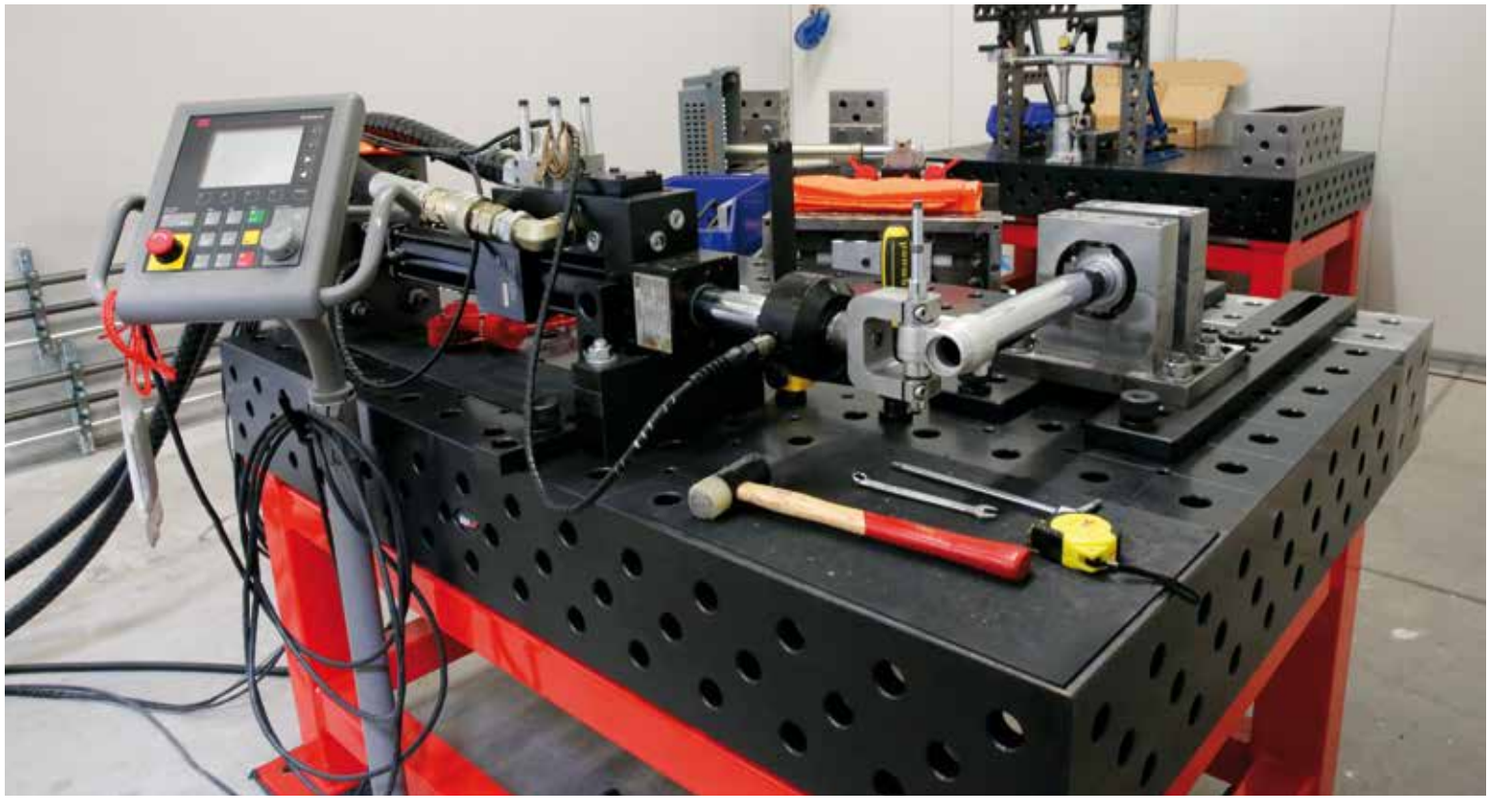

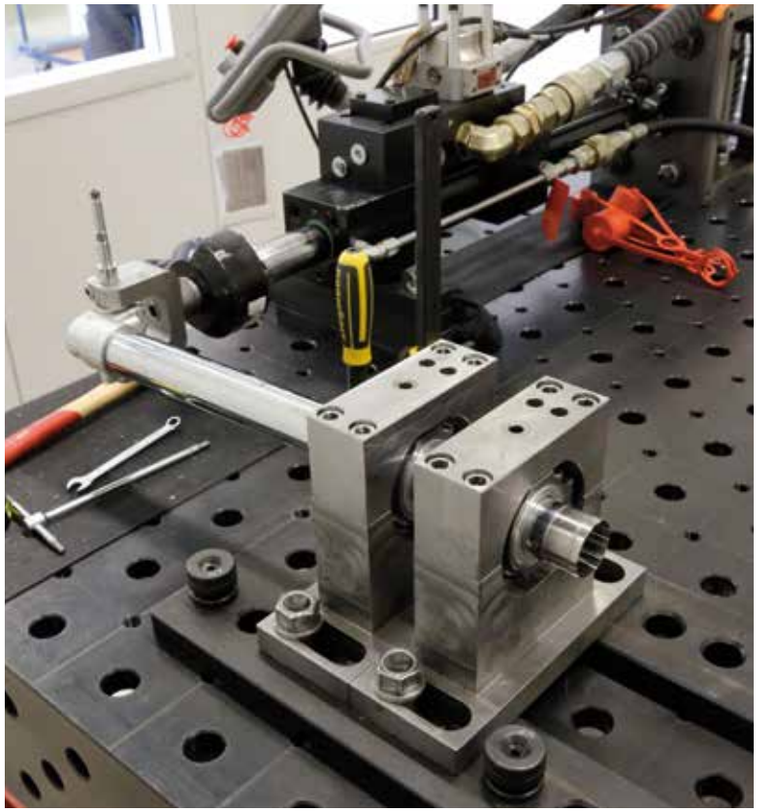

Le centre de test interne procède à des tests statiques et dynamiques de pièces motos. Selon le matériau et la nature du test, la durée du test varie entre 3 et 80 heures par pièce.

Les photos montrent le contrôle qualité des vérins de suspension télescopiques.



11	FABRICATION DE GARDE-CORPS

SOURCE:

METALLBAU GÖPPEL

GROSSAITINGEN, 2011



Göppel - Métallerie

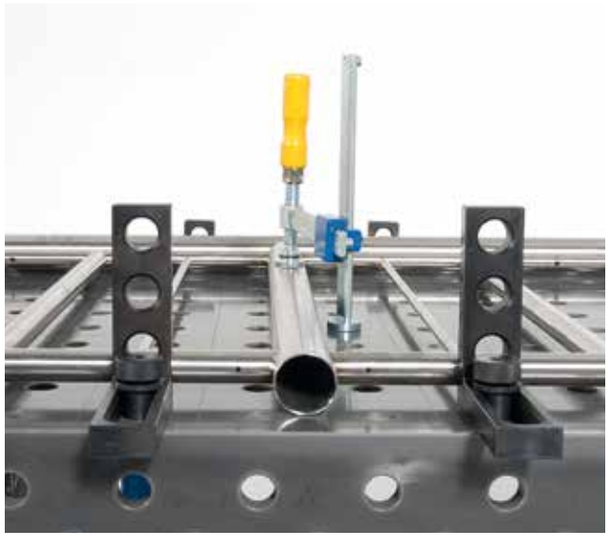



Dans la métallerie moderne, pour fixer, meuler, poncer, souder, mesurer, un système de bridage efficace est nécessaire.

Les tables de bridage Siegmund sont une aide précieuse pour les métalliers même pour des constructions complexes. Avec le système de cintrage adapté, il n'y a pratiquement plus de frein à la créativité.

Les tables Siegmund permettent des montages rapides et précis en 3 dimensions.











12	INGÉNIERIE DE LEVAGE ET DE CONVOYAGE

SOURCE:

SEMET MASCHINENBAU
GMBH & CO. KG

BRACKENHEIM, 2013

Semet - Echelles télescopiques

La photo montre une échelle télescopique pour en train d'être testée pour le fléchissement et le respect des tolérances.

A l'aide du système rail et de poutres en U les butées de la grue sont réajustées. Les butées servent plus tard de fixations pour l'échelle télescopique.

Le procédé de fabrication se déroule entièrement sur des produits Siegmund.

Une échelle télescopique mesure 8 m de long, pèse env. 2 tonnes et accepte une charge d'env. 1,5 tonnes.







13	TECHNOLOGIE DE CHAUFFAGE

SOURCE:

ETA HEIZTECHNIK GMBH

HOFKIRCHEN (AT), 2013

ETA - Technologie de chauffage







Un mélangeur pour un entrepôt de copeaux de bois est réalisé sur une table Siegmund.

Le temps de production par pièce est approx. de 1,5 heures. La pièce finie a un diamètre de 6 mètres.









14	FABRICATION DE LOCOMOTIVE

SOURCE:

VOITH TURBO LOKOMOTIVTECHNIK GMBH & CO. KG

KIEL, 2011

Voith Turbo - Fabrication de locomotive







Les photos montrent la production de locomotives diesel.

Les tables nitrurées plasma nécessitent peu d'entretien, permettant ainsi une mise à niveau rapide. Les dispositifs de bridage Siegmund permettent aussi la production rapide pour la petite série.







14 | FABRICATION DE LOCOMOTIVE

SOURCE:

VOITH TURBO LOKOMOTIVTECHNIK GMBH & CO. KG

KIEL, 2011

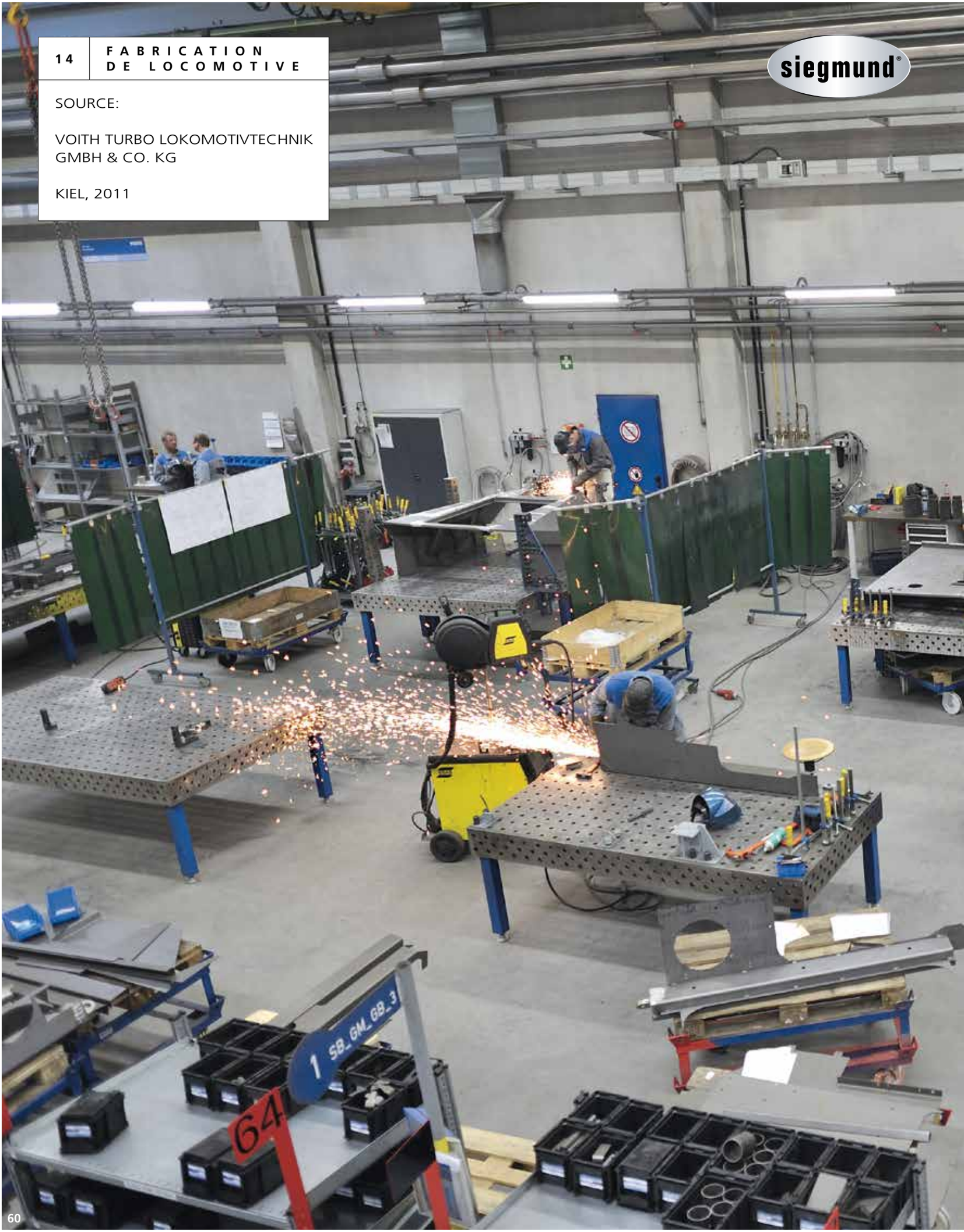

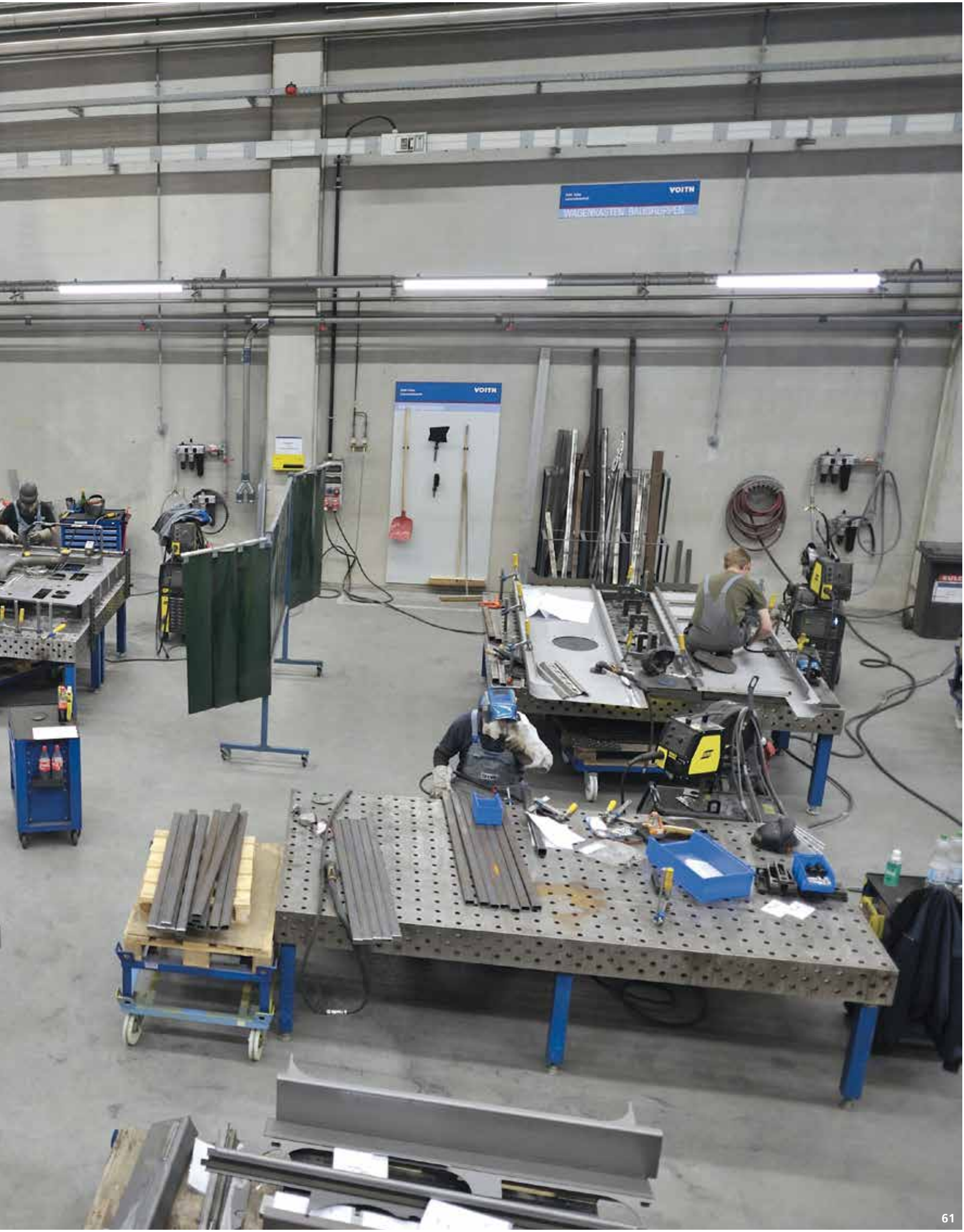
VOITH
VOITH

15	AGENCEMENT DE MAGASINS

SOURCE:

UMDASCH SHOPFITTING GMBH

LEIBNITZ (AT), 2013

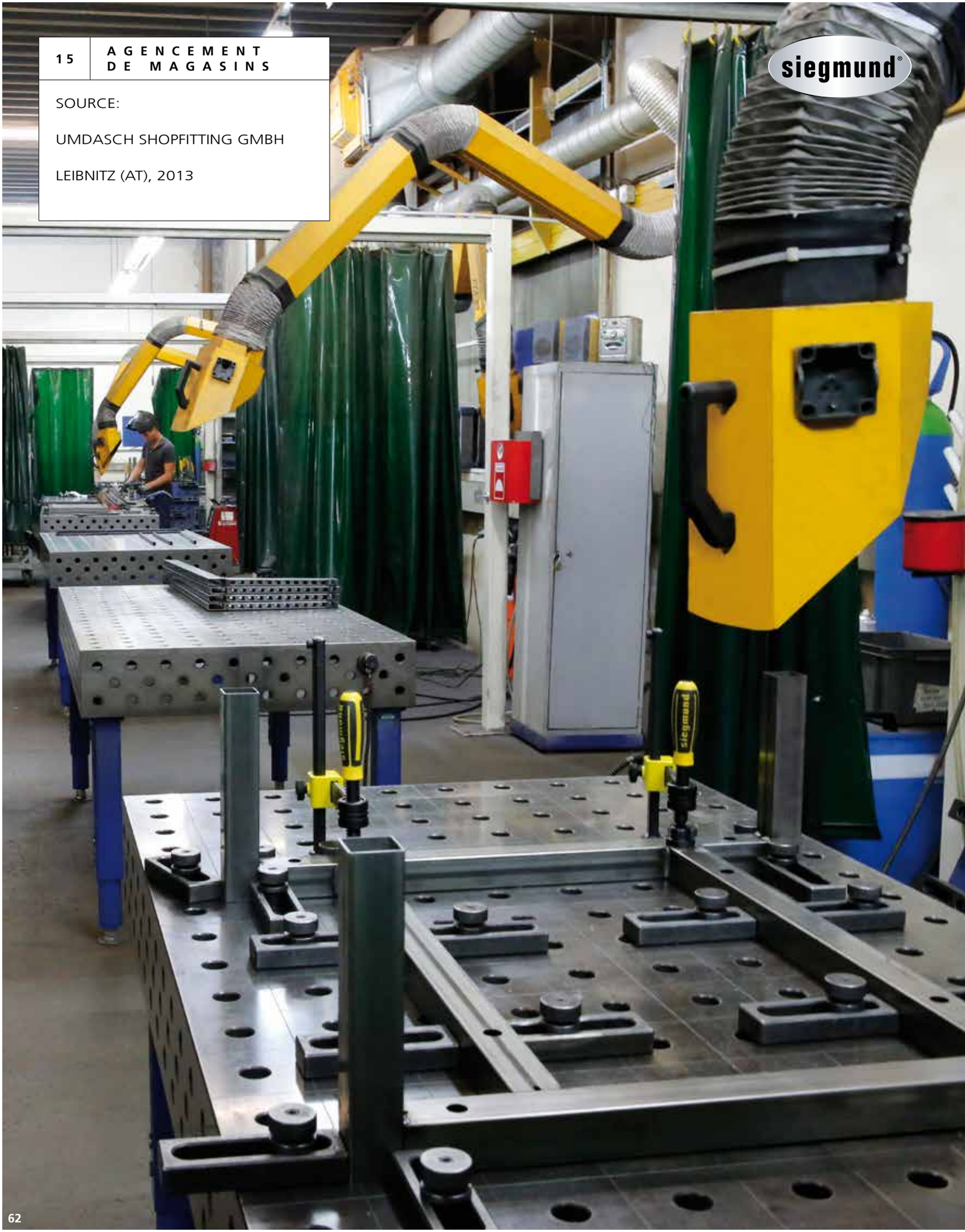

Umdasch Shopfitting - Eléments modulaires pour boutique



Les tables Siegmund sont utilisées dans le département design personnalisé pour petites séries et séries spéciales, mais aussi pour les prototypes.

Les photos montrent la production d'éléments du Shopsystem "Basixx". Par la suite, ils seront configurés afin de construire des accessoires de magasin.













16	CONSTRUCTION MÉTALLIQUE

SOURCE:

METALLBAU BÖHM GMBH

EICHSTÄTT, 2013

Metallbau Böhm - Design personnalisé





Ici vous pouvez voir comment est fabriqué un escalier de secours d'une cafétéria d'une école primaire sur plusieurs tables Siegmund interconnectées.

La construction de forme cylindrique pèse approx. 4 tonnes, et est soudée à partir de tôles de 15 mm. L'escalier mesure 10 m de long, 1,35 m de large et 1,60 m de haut.







17	LIGNES DE PRODUCTION

SOURCE:

GROB-WERKE GMBH & CO. KG

MINDELHEIM, 2011

GROB-WERKE GmbH & Co. KG - Machine et fabrication de lignes de production



Grâce aux tables Siegmund, les besoins individuels des clients pour la fabrication de machines complexes sont réalisés.

Le système sophistiqué Siegmund facilite le réajustement rapide et flexible des accessoires de bridage, fournissant une solution économe en temps pour la petite série et le design personnalisé.





18	CONSTRUCTION FERROVIAIRE

SOURCE:

STADLER BUSSNANG AG

BUSSNANG (CH), 2014



Stadler - Construction ferroviaire







Un avant-toit et des modules de crash-test sont fabriqués pour une motrice. Ils sont en aluminium, comme d'autres éléments, et sont fabriqués sur des tables Siegmund. Par la suite, les composants sont assemblés et soudés afin de créer une motrice.







19 | **CHEMINÉE**

SOURCE:

HANS GREUB AG

LOTZWIL (CH), 2014

www.hans-greub.ch

Greub - Cheminée







Les photos montrent la production de façades en verre personnalisées pour cheminée. La surface précise des tables Siegmund combinée à la flexibilité de ses accessoires augmente la productivité de la production de pièce de 20-30%.



20	TUYAUTERIE HAUTE-PRESSION

SOURCE:

BHDT GMBH

HÖNIGSBERG (AT), 2013



BHDT - Tuyauterie haute-pression

Les tables Siegmund facilitent la préfabrication de tuyauterie. Grâce à la haute précision des tables, les contrôles finaux et intermédiaires peuvent être effectuées à tout moment. Ce qui permet une économie sur le travail direct par example l'assemblage, mais aussi une diminution des retouches.







28 CONFORME À TOUTES LES EXIGENCES DES CONSTRUCTIONS LÉGÈRES AUX CONSTRUCTIONS LES PLUS LOURDES

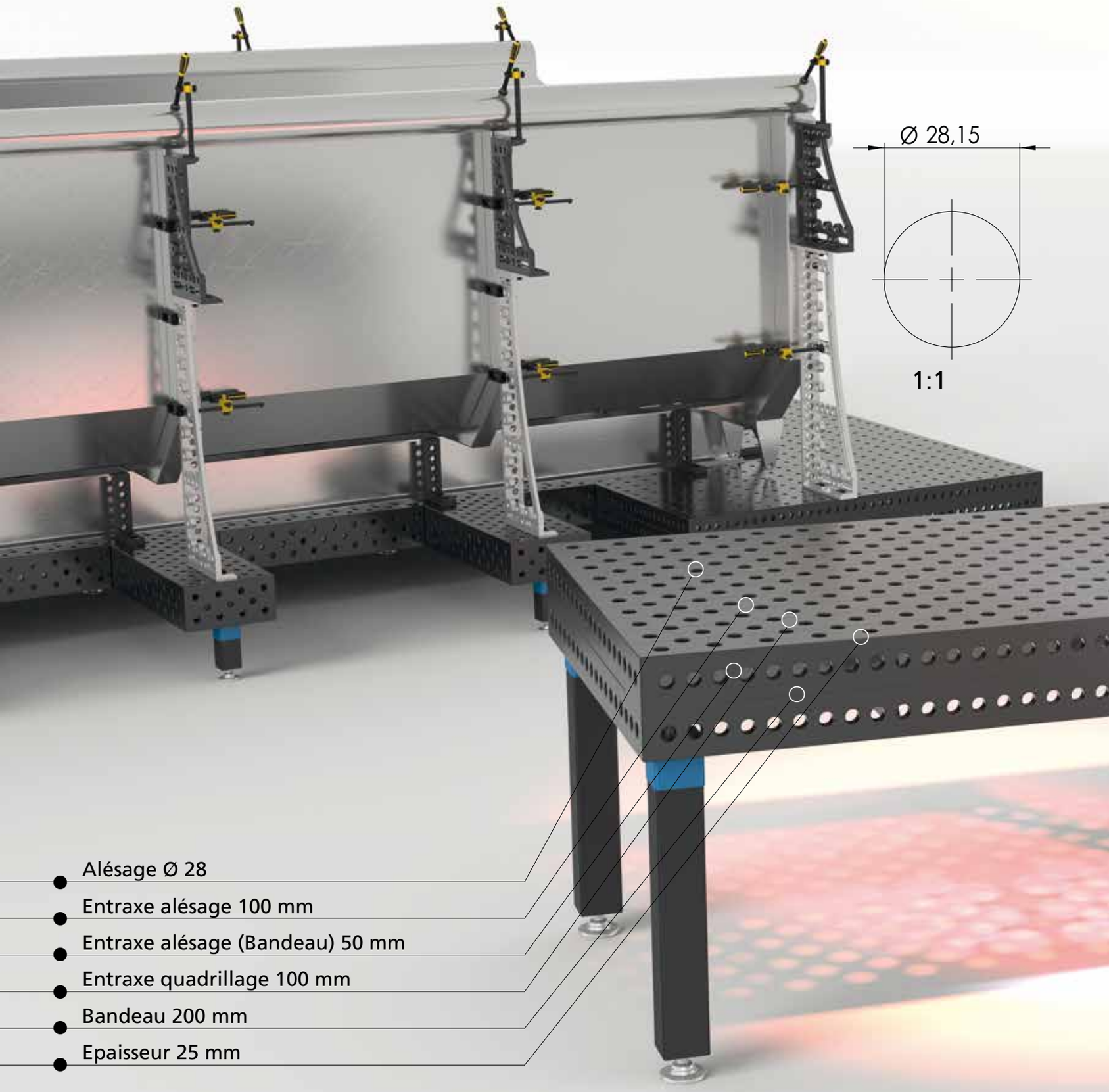

16

POUR CONSTRUCTIONS
LÉGÈRES ET FINE

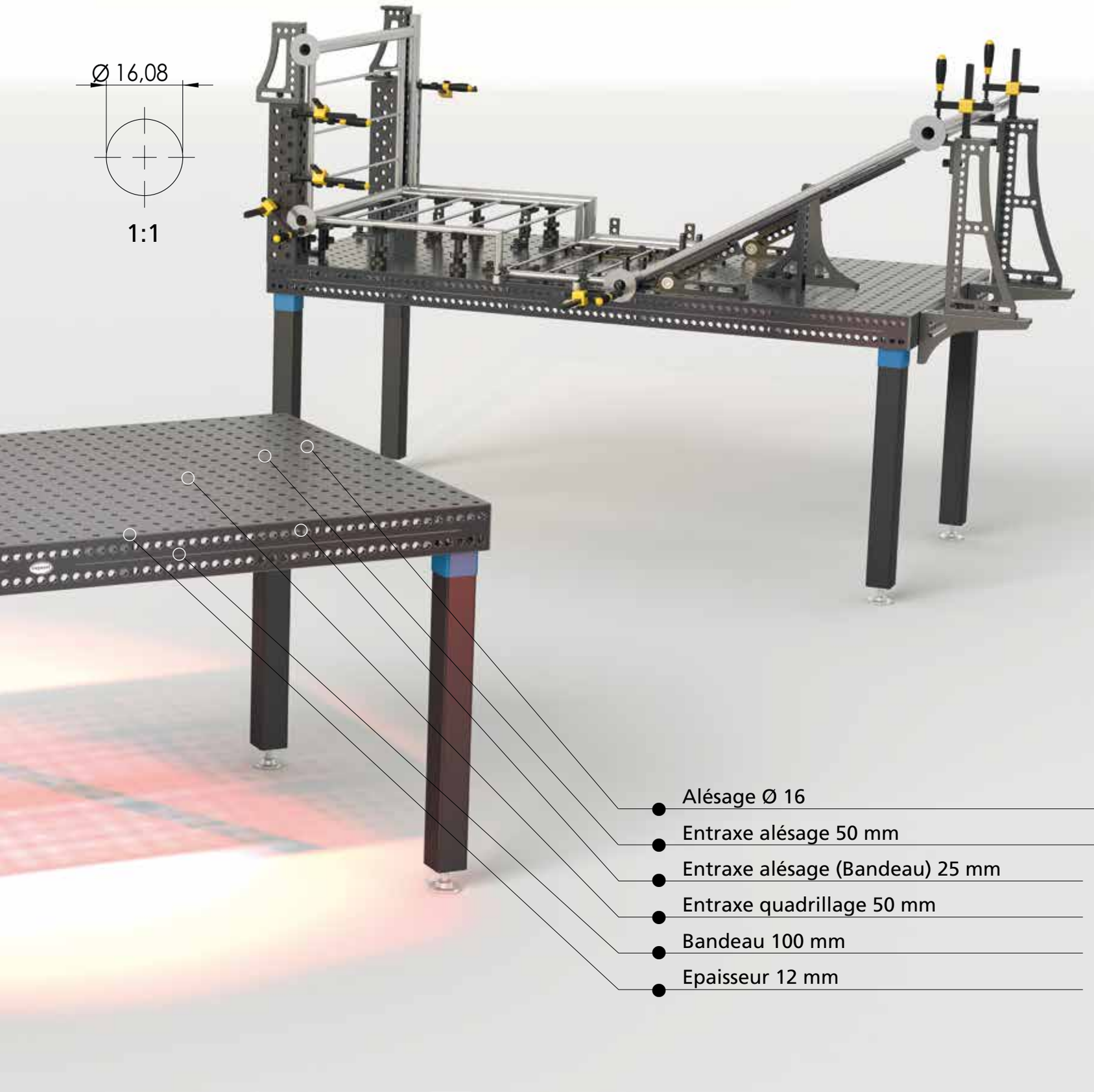

La gamme de tables Siegmund dans le Système 28



	TABLE RAINURÉE	PROFESSIONAL EXTREME 850	PROFESSIONAL EXTREME 750
MATIÈRE	Acier S355J2+N	Acier trempé à cœur	Acier trempé à cœur
NITRURATION PLASMA	■	■	■
VICKERS	env. 480-560	env. 850	env. 750
EPAISSEUR	env. 35-39 mm / 24,5-27 mm	env. 24,5-27 mm	env. 24,5-27 mm
BANDEAU	200 mm	200 mm	200 mm
QUADRILLAGE DIAGONAL	—	□	□
GRADUATION	—	■	■
VERSIONS	voir page 126	voir page 98	voir page 96

■ Standard □ Disponible avec surcoût — Non disponible









ACIER NITRURÉE PLASMA	INOX	BASIC
Acier S355J2+N	Inox X5CrNi18-10 (1.4301)	Acier S355J2+N
■	—	—
env. 480-560	env. 266-382	env. 200-230
env. 24,5-27 mm	env. 24,5-27 mm	env. 24,5-27 mm
200 mm	200 mm	Pas de bandeau: Trous filletés sur les 4 côtés
□	□	□
■	■	■
	voir page 92	voir page 88

La gamme de tables Siegmund dans le Système 16



	PROFESSIONAL EXTREME 750	ACIER NITRURÉE PLASMA
MATIÈRE	Acier trempé à cœur	Acier S355J2+N
NITRURATION PLASMA	■	■
VICKERS	env. 750	env. 480-560
EPAISSEUR	env. 11,5-13 mm	env. 11,5-13 mm
BANDEAU	100 mm	100 mm
QUADRILLAGE DIAGONAL	□	□
GRADUATION	■	■
VERSIONS	voir page 444	

■ Standard □ Disponible avec surcoût — Non disponible







INOX	BASIC NITRURÉE PLASMA
Inox X5CrNi18-10 (1.4301)	Acier S355J2+N
—	■
env. 266-382	env. 480-560
env. 11,5-13 mm	env. 11,5-13 mm
100 mm	50 mm
□	—
■	■
voir page 440	voir page 436

Matériaux comparés





Voilà comment Siegmund note les propriétés des matériaux pour tables:

		Acier S355J2+N	Inox X5CrNi18-10 (1.4301)
Dureté		★ ★ ★	★ ★ ★ ★
Résistance à la corrosion		★	★ ★ ★ ★ ★ ★ ★
Charge admise		★ ★ ★	★ ★ ★ ★
Résistance à la corrosion		★ ★	★ ★ ★
Résistance aux chocs		★ ★	★ ★ ★
Durabilité		★ ★	★ ★ ★ ★
Planéité	nouveau	★ ★ ★ ★ ★ ★	★ ★ ★ ★ ★
	fortement utilisé	★ ★	★ ★ ★
Rapport qualité-prix		★ ★	★ ★
Protection contre les projections de soudure		★	★ ★
★ Au total		24 / 100	37 / 100

Matière première:
Numéro matériau 1.0570
Acier DIN ST52-3 N
Acier EN S355J2+N
EN-norm 10025

Utilisation:
Peut être utilisé pour toutes constructions lourdes dans le secteur du travail des métaux.

Les tables fabriquées avec de l'acier de qualité DIN 1.4301 sont souvent utilisées dans cette industrie.

Pour cette version d'inox, la surface et les bandeaux sont en inox. Les renforts ainsi que les plaques de base sont en acier ordinaire. Nous proposons aussi ces parties en inox, sur demande.

Pour raisons financières, l'épaisseur pour la version Inox Light a été réduite de 25 mm à 15 mm. L'épaisseur manquante pour fixer les accessoires peut être comblée par des bagues de 10 mm.

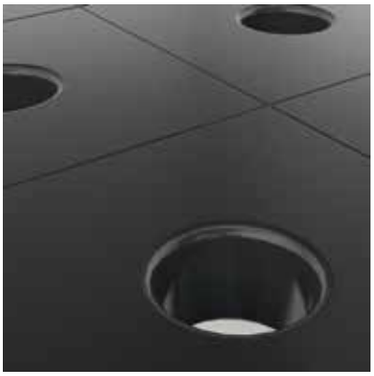

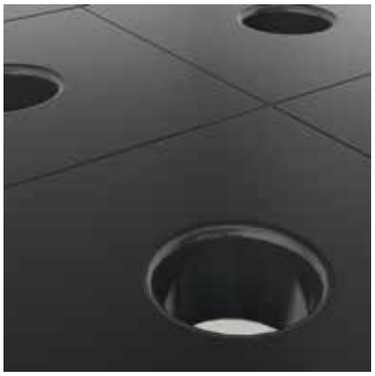

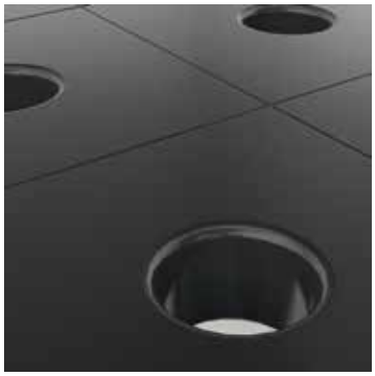

	Acier nitrurée plasma	Professionel Extreme 750 (acier pour outillage nitruré plasma)	Professionel Extreme 850 (acier pour outillage nitruré plasma)
	★ ★ ★ ★ ★	★ ★ ★ ★ ★ ★ ★	★ ★ ★ ★ ★ ★ ★ ★ ★ ★
	★ ★ ★ ★ ★ ★	★ ★ ★ ★ ★ ★	★ ★ ★ ★ ★ ★
	★ ★ ★ ★	★ ★ ★ ★ ★ ★	★ ★ ★ ★ ★ ★ ★
	★ ★ ★ ★ ★	★ ★ ★ ★ ★ ★	★ ★ ★ ★ ★ ★ ★
	★ ★ ★	★ ★ ★ ★ ★	★ ★ ★ ★ ★ ★ ★ ★ ★ ★
	★ ★ ★ ★ ★	★ ★ ★ ★ ★ ★	★ ★ ★ ★ ★ ★ ★
	★ ★ ★ ★ ★	★ ★ ★ ★ ★	★ ★ ★ ★ ★
	★ ★ ★ ★	★ ★ ★ ★ ★	★ ★ ★ ★ ★
	★ ★ ★ ★ ★	★ ★ ★ ★ ★ ★ ★	★ ★ ★ ★ ★ ★ ★
	★ ★ ★ ★ ★ ★	★ ★ ★ ★ ★ ★ ★	★ ★ ★ ★ ★ ★ ★
	48 / 100	60 / 100	71 / 100

Caractéristiques de l'acier S355J2+N (St 52/3) **avec** nitruration plasma:

Caractéristiques de l'acier pour outillage **avec** nitruration plasma:

Caractéristiques de l'acier pour outillage **avec** nitruration plasma:

Seul Siegmund propose de série une table de soudure fabriquée avec un acier pour outillage extrêmement robuste. Cet acier spécial est souvent utilisé lorsque la table est régulièrement exposée à des charges importantes. Elle se démarque par son extraordinaire planéité, sa résistance importante aux chocs ainsi que sa qualité de surface. L'acier pour outillage est beaucoup plus dur et robuste que l'acier ordinaire.

La nitruration plasma Siegmund offre un état de surface unique. Vous ne devriez pas vous contenter de moins. Le procédé thermo-chimique de la nitruration plasma conduit à des surfaces plus résistantes à l'usure, à la corrosion, donc plus durables. La nitruration plasma est l'un des procédés de durcissement les plus respectueux de l'environnement, puisque elle nécessite seulement de l'hydrogène, de l'oxygène et de l'azote, qui sont tous les trois des composants de l'air. Un investissement qui se rentabilise tout seul. La nitruration plasma est toujours rentable, car elle double au minimum la durée de vie! L'effort de serrage des boulons est significativement augmenté. De plus cela augmente la capacité de charge des tables d'env. 20-30%.

Quadrillage des alésages et graduation



16 + 28



QUADRILLAGE 100 MM / QUADRILLAGE 50 MM

Les quadrillages 100 m (système 28) et 50 mm (système 16) sont les plus communs pour les tables de bridage et de soudure. Les trous oblongs du système d'accessoire sont parfaitement adapté.

28



QUADRILLAGE DIAGONAL

Le quadrillage diagonal offre encore plus de possibilités de bridage diagonal. Utilisez le surplus de flexibilité pour encore plus de créativité.

16 + 28



QUADRILLAGE DIAGONAL FILETAGE M8 / M12 / M16

Une quadrillage spécial avec trous filetés vous permet de travailler avec vos propres outils et accessoires.

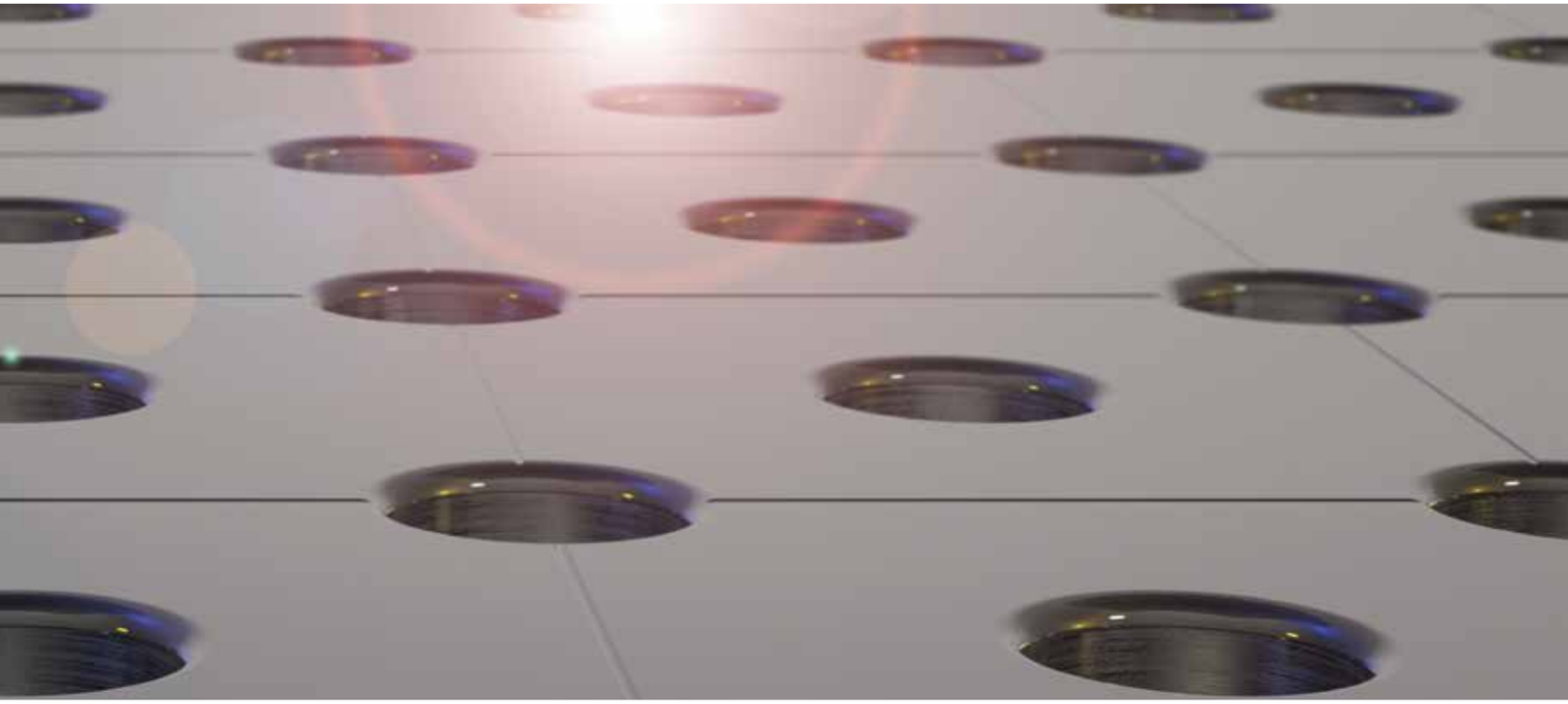

28



QUADRILLAGE 50 MM

Le quadrillage 50 mm offre deux fois plus de possibilités de bridage qu'un quadrillage 100 mm. Utilisez le surplus de flexibilité pour encore plus de créativité.

16 + 28



QUADRILLAGE DIAGONAL SUR LES BANDEAUX

Vous avez des possibilités supplémentaires de bridage avec le quadrillage diagonal sur les bandeaux.

16 + 28



GRADUATION

Graduation sur les 4 côtés.

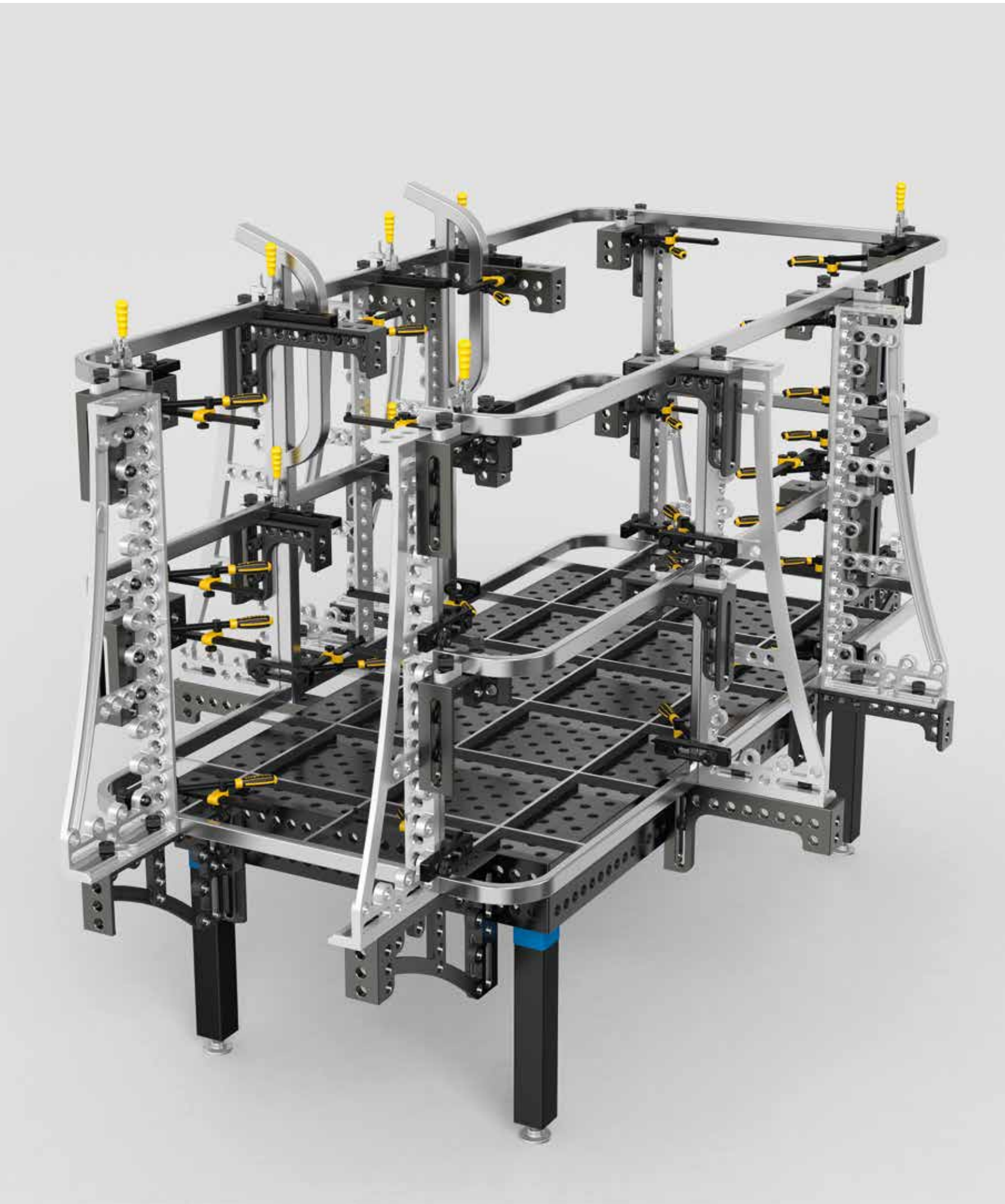

	Page	
TABLES	**86**	
PIEDS DE TABLE	**148**	
SYSTÈME À RAILS	**164**	
SYSTEM PLATEFORME	**206**	
BUTÉES	**226**	
EQUERRES DE BRIDAGE	**252**	
BOULONS	**296**	
PINCES DE BRIDAGE & ACCESSOIRES	**312**	
VÉS	**344**	
PLAQUES DE BASE	**356**	
DISPOSITIF RAPIDE DE BRIDAGE & ADAPTATEUR	**366**	
ACCESSOIRES	**378**	
SETS	**392**	SET / SET ALUMINIUM
BRIDES PINCE DE BRIDAGE PNEUMATIQUE ELÉMENTS DE LIAISON 16<->28 PRODUITS D'ENTRETIEN	**404** **412** **416** **424**	

(·) = *Prix sur demande*

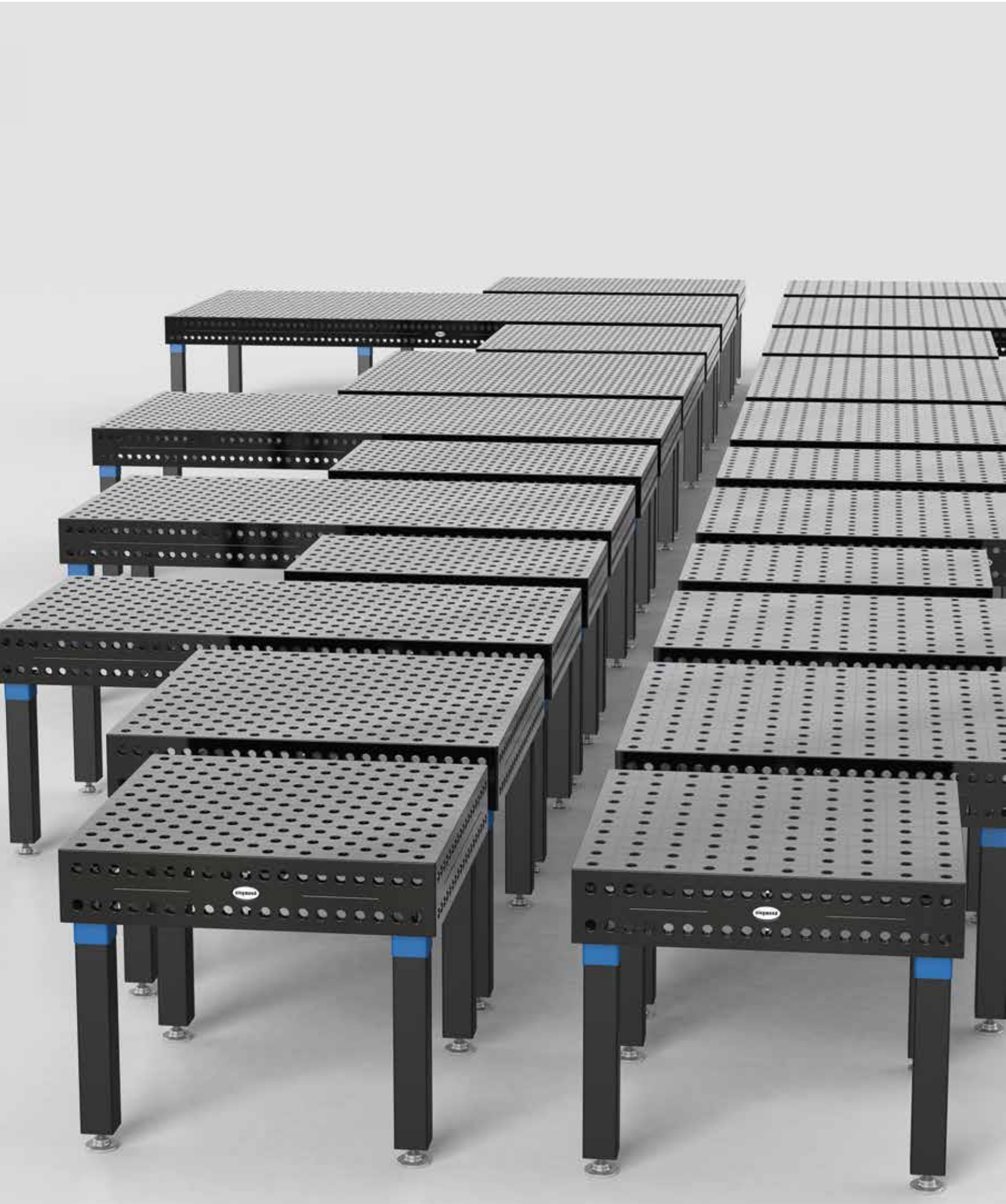

	Page
Basic	88
Basic Table de soudure et de bridage	90
Inox / Inox Light	92
Inox / Inox Light Table de soudure et de bridage	94
Professional Extreme 750	96
Professional Extreme 850	98
Professional Extreme 750 / 850 - 1000x1000x200	100
Professional Extreme 750 / 850 - 1200x800x200	102
Professional Extreme 750 / 850 - 1200x1200x200	104
Professional Extreme 750 / 850 - 1500x1000x200	106
Professional Extreme 750 / 850 - 1500x1500x200	108
Professional Extreme 750 / 850 - 2000x1000x200	110
Professional Extreme 750 / 850 - 2000x1200x200	112
Professional Extreme 750 / 850 - 2000x2000x200	114
Professional Extreme 750 / 850 - 2400x1200x200	116
Professional Extreme 750 / 850 - 3000x1500x200	118
Professional Extreme 750 / 850 - 4000x2000x200	120
Professional Extreme 750 / 850 - Format spécial	122
Tôle alu perforée	124
Table rainurée	126
Table rainurée avec rainures en croix	128
Table rainurée avec rainures longitudinales	130
Table rainurée avec rainures transversales	132
Douille de bridage / Taquet pour rainure	134
Table octogonale 200	136
Table octogonale 100	138
Plateau de bridage octogonal sans bandeau	140
Plateau de bridage - Quadrillage diagonal	142
Plateau de bridage - Quadrillage 100 mm	144
Douille support et de bridage / Couvercle acier	146








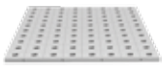

Basic



BASIC

Les tables Basic sont usinées en acier de qualité S355J2+N (St 52/3). Le System Basic est conçu pour les montages légers. Les tables acier ne sont pas traitées, ni en surface, ni à cœur et nécessitent donc une protection contre les projections de soudure. Il est nécessaire d'utiliser une bombe d'anti-collage (Ref 000924) à cet effet.

Vidéo du produit sous:

www.siegmund.com/V281020

PIEDS DE TABLE



page 488
Pied standard



page 492
Pied avec roulette et frein de blocage



page 490
Pied réglable en hauteur



page 491
Pied pour ancrage au sol

Hauteurs des pieds en mm.
Les données en noir sont les hauteurs des pieds standards pour les tables définies en haut. Les hauteurs de pied en gris correspondent aux versions de pied sans surcoût mais à spécifier à la commande.

Les tables Basic-28 se montent uniquement avec les pieds System 16.

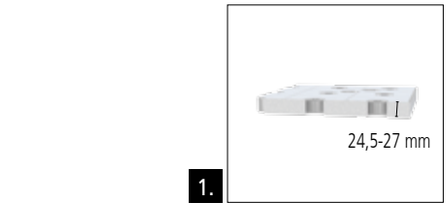

1.



2.

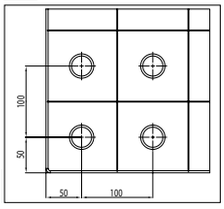

3.

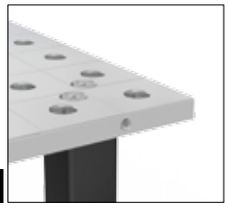

4.



5.

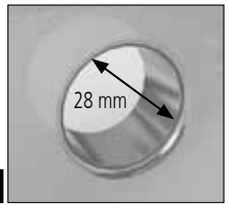

6.



7.



8.



9.

1. EPAISSEUR

env. 24,5-27 mm

2. MATIÈRE

acier de qualité S355J2+N (St 52/3)*

DURETÉ VICKERS

dureté á cœur: environ 200-230

* sans traitement de surface contre l'adhérence des projections de soudure. La protection est assurée uniquement par pulvérisation d'anti-collage.

3. CARACTÉRISTIQUES

- Entraxe 100 mm
- Quadrillage 100 mm

4. BANDEAU

pas de bandeau

5. ANGLES ET ALÉSAGES RAYONNÉS

- Rayons de 3 mm sur les arêtes supérieures pour éviter d'abimer la table et les accessoires
- Rayons de 6 mm dans les angles de la table pour réduire les risques de blessure

6. ALÉSAGE SYSTEM

- Ø 28,15 mm

Rayon R3 à l'entrée des alésages sur le dessus de la table:

- réduit les dommages pour la table, les accessoires et les pièces client
- facilite l'introduction des boulons et des accessoires
- chanfrein important sur la face inférieure de la table pour une force de serrage optimale des boulons (voir page 300)

7. TROU FILETÉ

- toutes les tables Basic System 28 avec des filetages sur les cotés tous les 200 mm
- filetages M12 pour les boulons à visser 280543

8. PIEDS DE TABLE

- tube carré 70x70 mm
- embase de pied Ø 70 mm (tournée à partir de matériau plein)
- pied réglable sur 40 mm

(Données pour pied standard)

9. CHARGE ADMISSIBLE

Charge admissible par pied max. 1.000 kg
Charge totale statique conseillée:
pour 4 pieds = 2.000 kg
pour 6 pieds = 3.000 kg
avec une répartition uniforme de la charge.
(Données pour pied standard)

Par calcul, les charges sont plus importantes. Les charges conseillées comportent une réserve pour raison de sécurité.

Dans le cas de charge supérieure merci d'en parler avec le constructeur.

Basic Table de soudure et de bridage



Description:

La table Basic présente des alésages diamètre 28 mm avec un entraxe de 100 mm sur la plaque supérieure. La table à une épaisseur env. de 24,5-27 mm en acier S355J2+N (St 52/3). Elle comporte en plus un quadrillage tous les 100 mm pour faciliter la mise en place.

La plaque de la table est fraisée 5 faces et ne comporte pas de renforts. Les 4 cotés présentent des trous filetées M12 tous les 200 mm pour le bridage de butées.

Vous trouverez les différentes variantes de pieds à partir de la page 486.

Options pour table de soudure comme la graduation, le quadrillage diagonal et graduation, graduation avec coordonnées, quadrillage 50 mm ou quadrillage diagonal avec filetages M8 / M12 / M16 sur demande.

Photos pour toutes les dimensions produits sur www.siegmund.com.

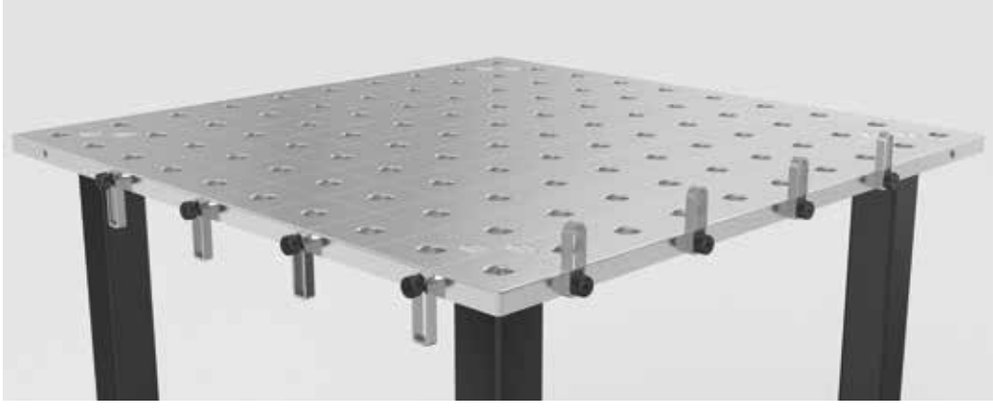





	Pieds de table:	Longueur: (a)	Largeur: (b)	Hauteur: (c)	Poids:	Basic Acier S355J2+N	
Basic 1000x1000x25 avec Pied standard 815 Hauteur de table 850	4	1000 mm	1000 mm	25 mm	env. 255 kg	2-281010 **772,00 €**	●
Basic 1500x1000x25 avec Pied standard 815 Hauteur de table 850	4	1500 mm	1000 mm	25 mm	env. 370 kg	2-281035 **1.058,00 €**	●
Basic 2000x1000x25 avec Pied standard 815 Hauteur de table 850	4	2000 mm	1000 mm	25 mm	env. 495 kg	2-281020 **1.338,00 €**	●
Basic 2000x1200x25 avec Pied standard 815 Hauteur de table 850	4	2000 mm	1200 mm	25 mm	env. 615 kg	2-281060 **1.506,00 €**	●
Basic 2400x1200x25 avec Pied standard 815 Hauteur de table 850	6	2400 mm	1200 mm	25 mm	env. 700 kg	2-281030 **1.847,00 €**	●
Basic 3000x1500x25 avec Pied standard 815 Hauteur de table 850	6	3000 mm	1500 mm	25 mm	env. 1080 kg	2-281040 **2.234,00 €**	●
Set liaison de tables vis six pans comprise (2 pièces) - pour table Basic Système 28		100 mm	50 mm	24 mm	env. 0,48 kg	2-281091 **88,00 €**	●
Set butées latérales - composé de 8x Butée (160415), 8x Boulon (280543)						2-281700 **140,00 €**	●

● = Cet article est un produit en stock / ○ = Cet article sera fabriqué sur commande

Le surcoût pour une table avec une autre version de pieds résulte de la différence entre le pied standard et le pied souhaité.
Poids = Table + Palette + Pied standard

Inox / Inox Light



INOX

Les tables de soudure inox sont destinées à la fabrication de pièces inox sans risque de corrosion par un contact avec d'autres métaux.

Si les tables sont équipées d'un quadrillage diagonal les options de bridage sont presque doublées.

INOX LIGHT

Pour les tables Inox Light, nous avons réduit l'épaisseur de 25 à 15 mm pour des raisons économiques. Comme le boulon nécessite une zone de serrage de 50 mm, la réduction d'épaisseur doit être compensée par une bague de réglage (Ref 280653).

Si les tables sont équipées d'un quadrillage diagonal les options de bridage sont presque doublées.

Vidéo du produit sous:

www.siegmund.com/V280020.E

PIEDS DE TABLE

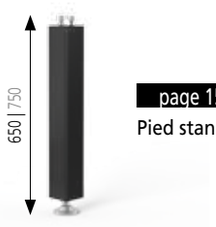

page 152
Pied standard

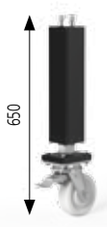

page 156
Pied avec roulette et frein de blocage



page 154
Pied réglable en hauteur

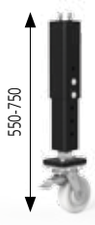

page 157
Pied réglable en hauteur avec roulette et frein de blocage

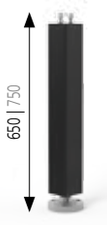

page 158
Pied pour ancrage au sol

Hauteurs des pieds en mm.
Les données en noir sont les hauteurs des pieds standards pour les tables définies en haut. Les hauteurs de pied en gris correspondent aux versions de pied sans surcoût mais à spécifier à la commande.

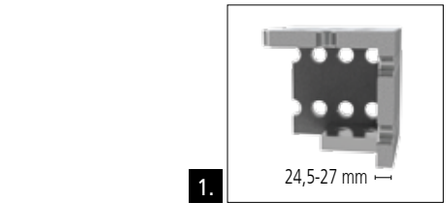



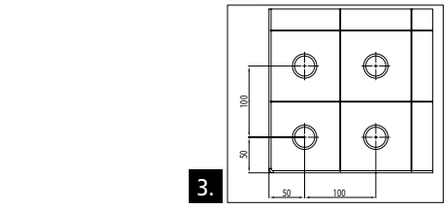

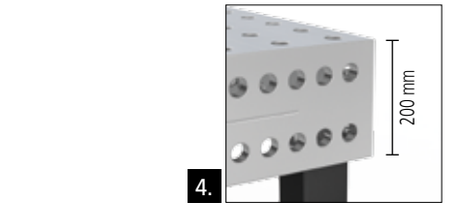



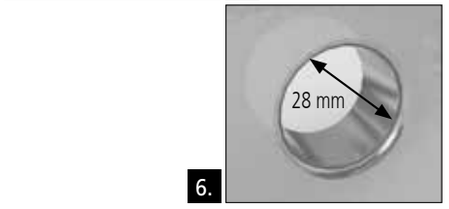

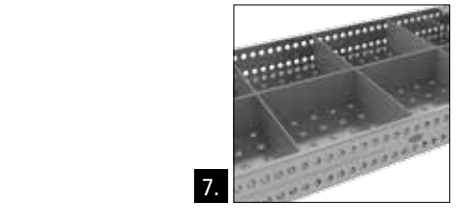



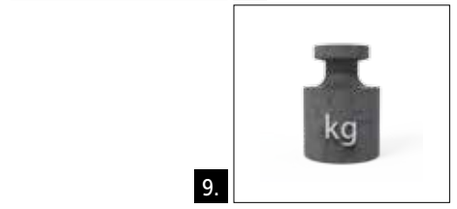

1. EPAISSEUR

- env. 24,5-27 mm (Inox)
- env. 14,5-17 mm (Inox Light)

2. MATIÈRE

Inox de qualité X5CrNi18-10 (1.4301)

DURETÉ VICKERS

dureté á cœur: 266-382

3. CARACTÉRISTIQUES

- Entraxe 100 mm
- Quadrillage 100 mm

4. BANDEAU

- hauteur 200 mm
- alésages supplémentaires permettant le bridage parallèle entraxe 50 mm

5. ANGLES ET ALÉSAGES RAYONNÉS

- Rayons de 3 mm sur les arêtes supérieures pour éviter d'abimer la table et les accessoires
- Rayons de 6 mm dans les angles de la table pour réduire les risques de blessure

6. ALÉSAGE SYSTEM

- Ø 28,15 mm

Rayon R3 à l'entrée des alésages sur le dessus de la table:

(pas applicable pour l'acier inoxydable)

- réduit les dommages pour la table, les accessoires et les pièces client
- facilite l'introduction des boulons et des accessoires
- chanfrein important sur la face inférieure de la table pour une force de serrage optimale des boulons (voir page 300)

7. RENFORT

- une traverse tous les 500-600 mm
- Renforts plus hauts

8. PIEDS DE TABLE

- tube carré 90x90 mm
- embase de pied Ø 90 mm (tournée à partir de matériau plein)
- pied réglable sur 50 mm

(données pour pied standard)

9. CHARGE ADMISSIBLE

Charge admissible par pied 2.000 kg
Charge totale statique conseillée:
pour 4 pieds = 4.000 kg
pour 6 pieds = 6.000 kg
pour 8 pieds = 8.000 kg
avec une répartition uniforme de la charge
(données pour pied standard)

Par calcul, les charges sont plus importantes. Les charges conseillées comportent une réserve pour raison de sécurité.

Dans le cas de charge supérieure merci d'en parler avec le constructeur.

Inox / Inox Light Table de soudure et de bridage



L'image montre une table avec quadrillage diagonal.

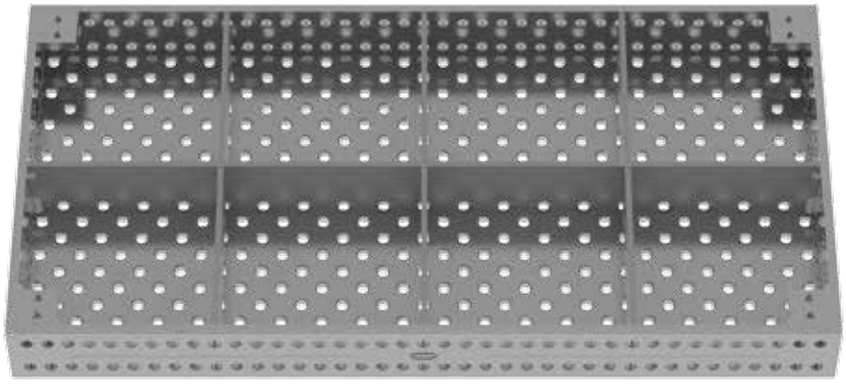

Description:

La table Siegmund Inox présente un positionnement horizontal/vertical des alésages sur la plaque supérieure et diagonal sur les bandeaux. La table est alésée à 28 mm pour une épaisseur de 24,5-27 mm environ en acier supérieur Inox. Un quadrillage entraxe 100 mm facilite le montage d'un gabarit.

La table inox Light présente une épaisseur de 14,5-17 mm. Pour utiliser les boulons de serrage, la bague de réglage (Ref 280653) est utilisée pour compenser la distance.

Page 150, vous trouverez un récapitulatif avec toutes les informations sur les différentes variantes de pieds de tables.

Table Inox également disponible sur table élévatrice et châssis de liaison.

Options pour table de soudure comme la graduation, le quadrillage diagonal et graduation, graduation avec coordonnées, quadrillage 50 mm ou quadrillage diagonal avec filetages M8 / M12 / M16 sur demande.

Photos pour toutes les dimensions produits sur www.siegmund.com.

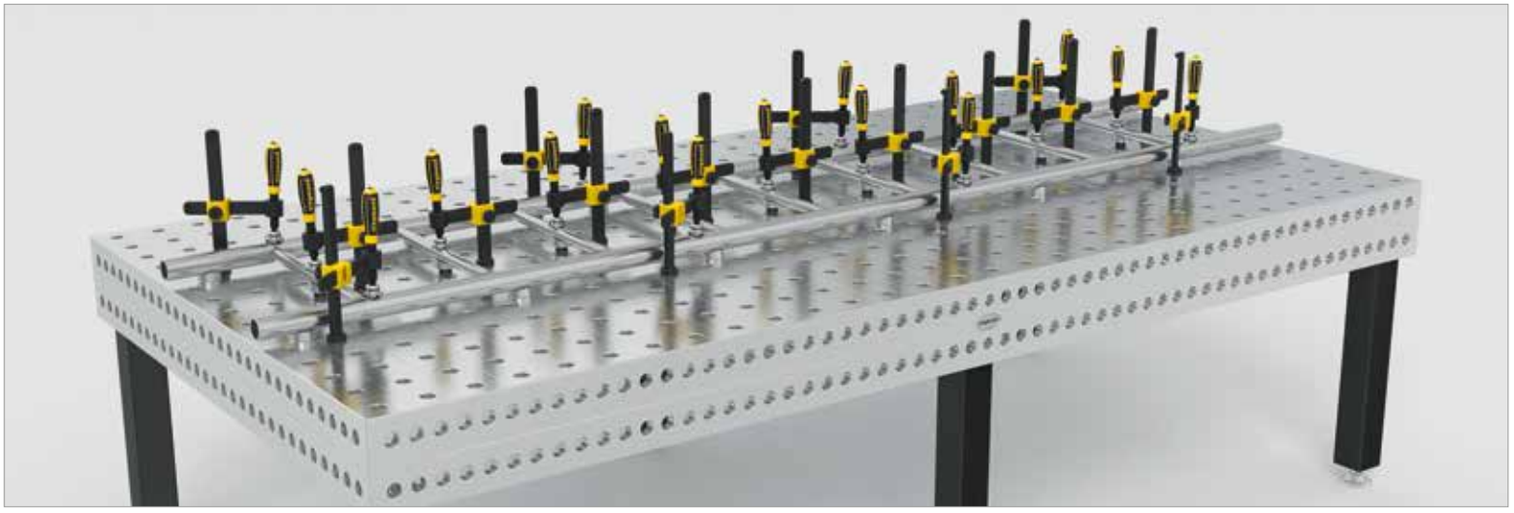

	Pieds de table:	Longueur: (a)	Largeur: (b)	Hauteur: (c)	Poids Inox:	Inox	Inox Light
Professional 1000x1000x200 Inox avec Pied standard 650 Hauteur de table 850	4	1000 mm	1000 mm	200 mm	env. 435 kg	2-280010.E ○ **4.913,00 €**	2-800010.E ○ **3.585,00 €**
Professional 1200x800x200 Inox avec Pied standard 650 Hauteur de table 850	4	1200 mm	800 mm	200 mm	env. 425 kg	2-280025.E ○ **4.913,00 €**	2-800025.E ○ **3.585,00 €**
Professional 1200x1200x200 Inox avec Pied standard 650 Hauteur de table 850	4	1200 mm	1200 mm	200 mm	env. 565 kg	2-280015.E ○ **6.471,00 €**	2-800015.E ○ **4.548,00 €**
Professional 1500x1000x200 Inox avec Pied standard 650 Hauteur de table 850	4	1500 mm	1000 mm	200 mm	env. 595 kg	2-280035.E ○ **6.831,00 €**	2-800035.E ○ **4.893,00 €**
Professional 1500x1500x200 Inox avec Pied standard 650 Hauteur de table 850	4	1500 mm	1500 mm	200 mm	env. 830 kg	2-280050.E ○ **9.587,00 €**	2-800050.E ○ **6.822,00 €**
Professional 2000x1000x200 Inox avec Pied standard 650 Hauteur de table 850	4	2000 mm	1000 mm	200 mm	env. 780 kg	2-280020.E ○ **8.748,00 €**	2-800020.E ○ **6.534,00 €**
Professional 2000x1200x200 Inox avec Pied standard 650 Hauteur de table 850	4	2000 mm	1200 mm	200 mm	env. 890 kg	2-280060.E ○ **9.707,00 €**	2-800060.E ○ **7.240,00 €**
Professional 2000x2000x200 Inox avec Pied standard 650 Hauteur de table 850	4	2000 mm	2000 mm	200 mm	env. 1355 kg	2-280045.E ○ **14.740,00 €**	2-800045.E ○ **10.507,00 €**
Professional 2400x1200x200 Inox avec Pied standard 650 Hauteur de table 850	4	2400 mm	1200 mm	200 mm	env. 1035 kg	2-280030.E ○ **11.984,00 €**	2-800030.E ○ **8.160,00 €**
Professional 3000x1500x200 Inox avec Pied standard 650 Hauteur de table 850	6	3000 mm	1500 mm	200 mm	env. 1580 kg	2-280040.E ○ **17.137,00 €**	2-800040.E ○ **13.745,00 €**
Professional 4000x2000x200 Inox avec Pied standard 650 Hauteur de table 850	8	4000 mm	2000 mm	200 mm	env. 2500 kg	2-280055.E ○ **28.762,00 €**	2-800055.E ○ **21.645,00 €**
D'autres dimensions sur demande							. ○

● = Cet article est un produit en stock / ○ = Cet article sera fabriqué sur commande

Le surcoût pour une table avec une autre version de pieds résulte de la différence entre le pied standard et le pied souhaité.
Poids = Table + Palette + Pied standard

Professional Extreme 750



PROFESSIONAL EXTREME 750

Les tables Professional Extreme 750 sont fabriquées à partir d'un acier pour outillage spécial avec en plus une nitruration plasma et un traitement de surface. Les tables Extreme sont particulièrement adaptées aux charges lourdes en raison des caractéristiques mécaniques importantes de la table.

Si les tables sont équipées d'un quadrillage diagonal les options de bridage sont presque doublées.

Vidéo du produit sous:

www.siegmund.com/V280020.X

PIEDS DE TABLE



page 152
Pied standard



page 156
Pied avec roulette et frein de blocage



page 154
Pied réglable en hauteur



page 157
Pied réglable en hauteur avec roulette et frein de blocage



page 158
Pied pour ancrage au sol

Hauteurs des pieds en mm.
Les données en noir sont les hauteurs des pieds standards pour les tables définies en haut. Les hauteurs de pied en gris correspondent aux versions de pied sans surcoût mais à spécifier à la commande.

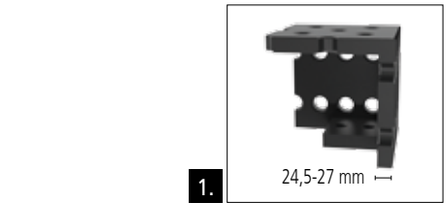



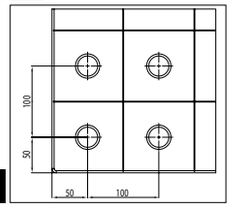

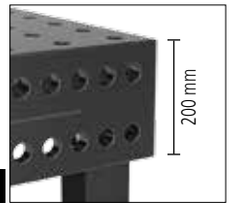











1. EPAISSEUR

env. 24,5-27 mm

2. MATIÈRE

acier pour outillage trempé à cœur*
+ nitruration plasma

DURETÉ VICKERS

Plateau de la table:
dureté en surface: environ 750

Les bandeaux:
dureté en surface: environ 550

* les bandeaux, qui ne subissent pas de contraintes importantes sont réalisés en acier S355J2+N (St 52/3) pour des raisons de coût.

3. CARACTÉRISTIQUES

- Entraxe 100 mm
- Quadrillage 100 mm

4. BANDEAU

- hauteur 200 mm
- alésages supplémentaires permettant le bridage parallèle entraxe 50 mm

5. ANGLES ET ALÉSAGES RAYONNÉS

- Rayons de 3 mm sur les arêtes supérieures pour éviter d'abimer la table et les accessoires
- Rayons de 6 mm dans les angles de la table pour réduire les risques de blessure

6. ALÉSAGE SYSTEM

- Ø 28,15 mm

Rayon R3 à l'entrée des alésages sur le dessus de la table:

- réduit les dommages pour la table, les accessoires et les pièces client
- facilite l'introduction des boulons et des accessoires
- adhérence des projections de soudure encore diminuée
- encore moins de risques d'endommager les entrées des alésages
- chanfrein important sur la face inférieure de la table pour une force de serrage optimale des boulons (voir page 300)

7. RENFORT

- une traverse tous les 500-600 mm
- Renforts plus hauts

8. PIEDS DE TABLE

- tube carré 90x90 mm
- embase de pied Ø 90 mm (tournée à partir de matériau plein)
- pied réglable sur 50 mm

(données pour pied standard)

9. CHARGE ADMISSIBLE

Charge admissible par pied 2.000 kg
Charge totale statique conseillée:
pour 4 pieds = 4.000 kg
pour 6 pieds = 6.000 kg
pour 8 pieds = 8.000 kg
avec une répartition uniforme de la charge
(données pour pied standard)

Par calcul, les charges sont plus importantes. Les charges conseillées comportent une réserve pour raison de sécurité.

Dans le cas de charge supérieure merci d'en parler avec le constructeur.

Professional Extreme 850

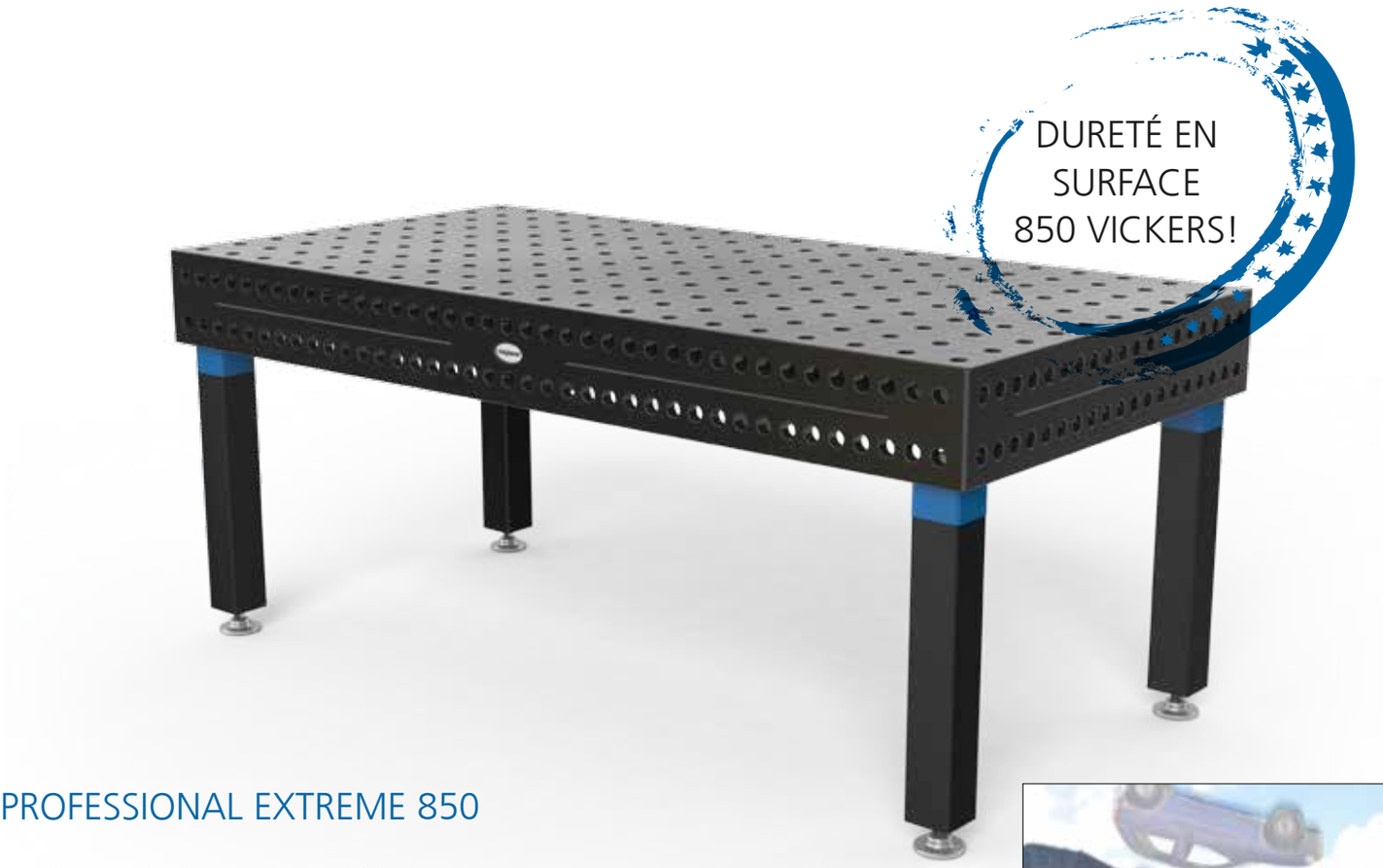

PROFESSIONAL EXTREME 850

Les tables Professional Extreme 850 sont fabriquées à partir d'un acier pour outillage spécial avec en plus une nitruration plasma et un traitement de surface. Grâce à la dureté superficielle énorme obtenue, ces tables sont très résistantes aux attaques mécaniques et à la corrosion. Les tables Extreme sont particulièrement adaptées aux charges lourdes en raison des caractéristiques mécaniques importantes de la table.

Si les tables sont équipées d'un quadrillage diagonal les options de bridage sont presque doublées.



Vidéo du produit sous:

www.siegmund.com/Vhardness

PIEDS DE TABLE



page 152
Pied standard

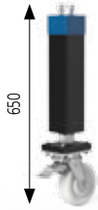

page 156
Pied avec roulette et frein de blocage



page 154
Pied réglable en hauteur



page 157
Pied réglable en hauteur avec roulette et frein de blocage



page 158
Pied pour ancrage au sol

Hauteurs des pieds en mm.
Les données en noir sont les hauteurs des pieds standards pour les tables définies en haut. Les hauteurs de pied en gris correspondent aux versions de pied sans surcoût mais à spécifier à la commande.

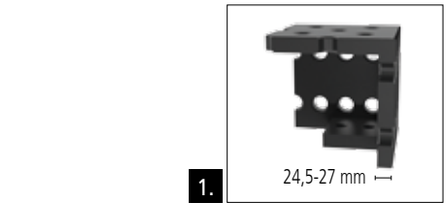



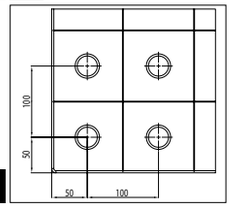

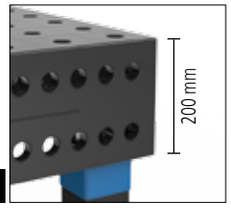





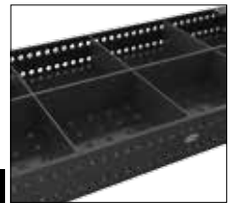





1. EPAISSEUR

env. 24,5-27 mm

2. MATIÈRE

acier pour outillage trempé à cœur*
+ nitruration plasma

DURETÉ VICKERS

Plateau de la table:
dureté en surface: environ 850

Les bandeaux:
dureté en surface: environ 550
optionnel:
dureté en surface: environ 850

* les bandeaux, qui ne subissent pas de contraintes importantes sont réalisés en acier S355J2+N (St 52/3) pour des raisons de coût.

3. CARACTÉRISTIQUES

- Entraxe 100 mm
- Quadrillage 100 mm

4. BANDEAU

- hauteur 200 mm
- alésages supplémentaires permettant le bridage parallèle entraxe 50 mm

5. ANGLES ET ALÉSAGES RAYONNÉS

- Rayons de 3 mm sur les arêtes supérieures pour éviter d'abimer la table et les accessoires
- Rayons de 6 mm dans les angles de la table pour réduire les risques de blessure

6. ALÉSAGE SYSTEM

- Ø 28,15 mm

Rayon R3 à l'entrée des alésages sur le dessus de la table:

- réduit les dommages pour la table, les accessoires et les pièces client
- facilite l'introduction des boulons et des accessoires
- adhérence des projections de soudure encore diminuée
- encore moins de risques d'endommager les entrées des alésages
- chanfrein important sur la face inférieure de la table pour une force de serrage optimale des boulons (voir page 300)

7. RENFORT

- une traverse tous les 500-600 mm
- Renforts plus hauts

8. PIEDS DE TABLE

- tube carré 90x90 mm
- embase de pied Ø 90 mm (tournée à partir de matériau plein)
- pied réglable sur 50 mm

(données pour pied standard)

9. CHARGE ADMISSIBLE

Charge admissible par pied 2.000 kg
Charge totale statique conseillée:
pour 4 pieds = 4.000 kg
pour 6 pieds = 6.000 kg
pour 8 pieds = 8.000 kg
avec une répartition uniforme de la charge
(données pour pied standard)

Par calcul, les charges sont plus importantes. Les charges conseillées comportent une réserve pour raison de sécurité.

Dans le cas de charge supérieure merci d'en parler avec le constructeur.

Professional Extreme 750 / Professional Extreme 850
1000x1000x200 mm



Poids: env. 435 kg
Poids = Table + Palette + Pied standard

L'image montre une table Professional Extreme avec quadrillage diagonal.

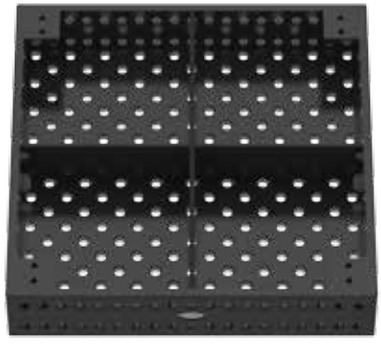

Description:

La table Professional Extreme 1000x1000x200 mm présente un quadrillage horizontal et vertical d'alésages sur la plaque et les bandeaux. Les alésages ont un diamètres de 28 mm et l'épaisseur de la table est de 24,5-27 mm. La plaque supérieure est réalisée à partir d'acier à outils traité deux fois et revêtu. Les bandeaux moins sollicités sont en S355J2+N (St 52/3) comme par le passé. Un quadrillage, entraxe 100 mm, facilite le montage.

Les tables de soudure offrent la graduation en standard.

Page 150, vous trouverez un récapitulatif avec toutes les informations sur les différentes variantes de pieds de tables.

Professional Extreme 750 / Professional Extreme 850
1000x1000x200 mm

1000x1000x200	Professional Extreme 750 quadrillage 100 mm		Professional Extreme 750 quadrillage diagonal		Professional Extreme 850 quadrillage 100 mm		Professional Extreme 850 quadrillage diagonal	
sans pied	2-280010.X7.T1 .	○	2-280010.XD7.T1 **2.304,00 €**	●	2-280010.X.T1 **2.661,00 €**	○	2-280010.XD.T1 **2.932,00 €**	○
avec Pied standard 650 Hauteur de table 850	2-280010.X7 .	○	2-280010.XD7 **2.541,00 €**	●	2-280010.X **2.897,00 €**	○	2-280010.XD **3.170,00 €**	○
avec Pied standard 750 Hauteur de table 950	2-280010.X7.1 .	○	2-280010.XD7.1 **2.541,00 €**	●	2-280010.X.1 **2.897,00 €**	○	2-280010.XD.1 **3.170,00 €**	○
avec Pied avec roulette et frein de blocage 650 Hauteur de table 850	2-280011.X7 .	○	2-280011.XD7 **2.850,00 €**	●	2-280011.X **3.207,00 €**	○	2-280011.XD **3.479,00 €**	○
avec Pied pour ancrage au sol 650 Hauteur de table 850	2-280012.X7 .	○	2-280012.XD7 **2.717,00 €**	●	2-280012.X **3.072,00 €**	○	2-280012.XD **3.344,00 €**	○
avec Pied pour ancrage au sol 750 Hauteur de table 950	2-280012.X7.1 .	○	2-280012.XD7.1 **2.717,00 €**	●	2-280012.X.1 **3.072,00 €**	○	2-280012.XD.1 **3.344,00 €**	○
avec Pied réglable en hauteur 550-900 Hauteur de table 750-1100	2-280013.X7 .	○	2-280013.XD7 **2.761,00 €**	●	2-280013.X **3.117,00 €**	○	2-280013.XD **3.389,00 €**	○
avec Pied réglable en hauteur 450-700 Hauteur de table 650-900	2-280014.X7 .	○	2-280014.XD7 **2.761,00 €**	●	2-280014.X **3.117,00 €**	○	2-280014.XD **3.389,00 €**	○
avec Pied réglable en hauteur avec roulette et frein de blocage 550-750 Hauteur de table 750-950	2-280014.X7.1 .	○	2-280014.XD7.1 **2.941,00 €**	●	2-280014.X.1 **3.296,00 €**	○	2-280014.XD.1 **3.568,00 €**	○
avec Châssis de liaison pour table 280010 Hauteur de table 850	2-280010.X7V .	○	2-280010.XD7V .	○	2-280010.XV .	○	2-280010.XDV .	○

Table élévatrice hydraulique pour table 280010 voir page 162	0-289084 **4.633,00 €**	○

● = Cet article est un produit en stock / ○ = Cet article sera fabriqué sur commande

Suppléments pour table Professional Extreme (voir page 82)



Exemple pour
Quadrillage diagonal + Graduation

	Surcoût pour bandeau traité deux fois (voir page 98)	**Surcoût pour quadrillage diagonal sur les bandeaux** (voir page 82)	**Surcoût pour quadrillage 50 mm** (voir page 82)	**Surcoût quadrillage diagonal filetage M8 / M12 / M16** (voir page 82)		
	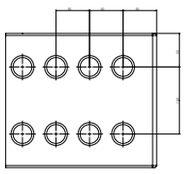	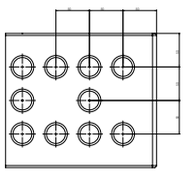	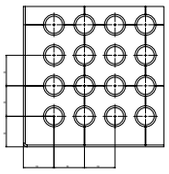	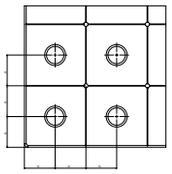	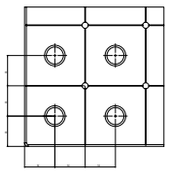	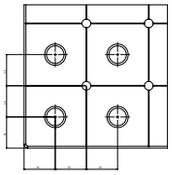
				M8	**M12**	**M16**
Professional Extreme	2-286710.X **582,00 €**	2-286610.X **242,00 €**	2-286510.X **484,00 €**	2-286110.X **511,00 €**	2-286210.X **511,00 €**	2-286310.X **511,00 €**

Professional Extreme 750 / Professional Extreme 850
1200x800x200 mm



Poids: env. 425 kg
Poids = Table + Palette + Pied standard

L'image montre une table Professional Extreme avec quadrillage diagonal.

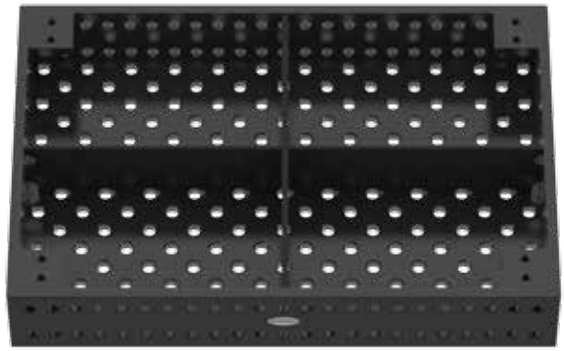

Description:

La table Professional Extreme 1200x800x200 mm présente un quadrillage horizontal et vertical d'alésages sur la plaque et les bandeaux. Les alésages ont un diamètres de 28 mm et l'épaisseur de la table est de 24,5-27 mm. La plaque supérieure est réalisée à partir d'acier à outils traité deux fois et revêtu. Les bandeaux moins sollicités sont en S355J2+N (St 52/3) comme par le passé. Un quadrillage, entraxe 100 mm, facilite le montage.

Les tables de soudure offrent la graduation en standard.

Page 150, vous trouverez un récapitulatif avec toutes les informations sur les différentes variantes de pieds de tables.

Professional Extreme 750 / Professional Extreme 850
1200x800x200 mm

1200x800x200	Professional Extreme 750 quadrillage 100 mm		Professional Extreme 750 quadrillage diagonal		Professional Extreme 850 quadrillage 100 mm		Professional Extreme 850 quadrillage diagonal	
sans pied	2-280025.X7.T1 .	○	2-280025.XD7.T1 **2.304,00 €**	●	2-280025.X.T1 **2.661,00 €**	○	2-280025.XD.T1 **2.932,00 €**	○
avec Pied standard 650 Hauteur de table 850	2-280025.X7 .	○	2-280025.XD7 **2.541,00 €**	●	2-280025.X **2.897,00 €**	○	2-280025.XD **3.170,00 €**	○
avec Pied standard 750 Hauteur de table 950	2-280025.X7.1 .	○	2-280025.XD7.1 **2.541,00 €**	●	2-280025.X.1 **2.897,00 €**	○	2-280025.XD.1 **3.170,00 €**	○
avec Pied avec roulette et frein de blocage 650 Hauteur de table 850	2-280026.X7 .	○	2-280026.XD7 **2.850,00 €**	●	2-280026.X **3.207,00 €**	○	2-280026.XD **3.479,00 €**	○
avec Pied pour ancrage au sol 650 Hauteur de table 850	2-280027.X7 .	○	2-280027.XD7 **2.717,00 €**	●	2-280027.X **3.072,00 €**	○	2-280027.XD **3.344,00 €**	○
avec Pied pour ancrage au sol 750 Hauteur de table 950	2-280027.X7.1 .	○	2-280027.XD7.1 **2.717,00 €**	●	2-280027.X.1 **3.072,00 €**	○	2-280027.XD.1 **3.344,00 €**	○
avec Pied réglable en hauteur 550-900 Hauteur de table 750-1100	2-280028.X7 .	○	2-280028.XD7 **2.761,00 €**	●	2-280028.X **3.117,00 €**	○	2-280028.XD **3.389,00 €**	○
avec Pied réglable en hauteur 450-700 Hauteur de table 650-900	2-280029.X7 .	○	2-280029.XD7 **2.761,00 €**	●	2-280029.X **3.117,00 €**	○	2-280029.XD **3.389,00 €**	○
avec Pied réglable en hauteur avec roulette et frein de blocage 550-750 Hauteur de table 750-950	2-280029.X7.1 .	○	2-280029.XD7.1 **2.941,00 €**	●	2-280029.X.1 **3.296,00 €**	○	2-280029.XD.1 **3.568,00 €**	○
avec Châssis de liaison pour table 280025 Hauteur de table 850	2-280025.X7V .	○	2-280025.XD7V .	○	2-280025.XV .	○	2-280025.XDV .	○

Table élévatrice hydraulique pour table 280025 voir page 162	0-289905 **4.633,00 €**	○

● = Cet article est un produit en stock / ○ = Cet article sera fabriqué sur commande

Suppléments pour table Professional Extreme (voir page 82)



Exemple pour quadrillage 50 mm

	Surcoût pour bandeau traité deux fois (voir page 98)	**Surcoût pour quadrillage diagonal sur les bandeaux** (voir page 82)	**Surcoût pour quadrillage 50 mm** (voir page 82)	**Surcoût quadrillage diagonal filetage M8 / M12 / M16** (voir page 82)		
	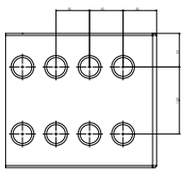	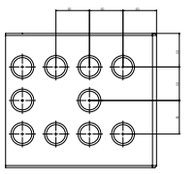	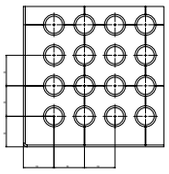	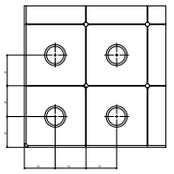	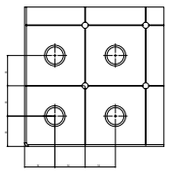	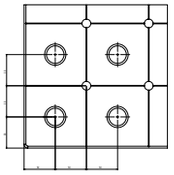
				M8	**M12**	**M16**
Professional Extreme	2-286725.X **582,00 €**	2-286625.X **242,00 €**	2-286525.X **484,00 €**	2-286125.X **511,00 €**	2-286225.X **511,00 €**	2-286325.X **511,00 €**

Professional Extreme 750 / Professional Extreme 850
1200x1200x200 mm



Poids: env. 565 kg
Poids = Table + Palette + Pied standard

L'image montre une table Professional Extreme avec quadrillage diagonal.

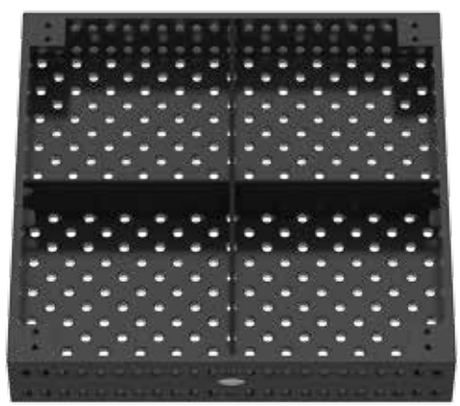

Description:

La table Professional Extreme 1200x1200x200 mm présente un quadrillage horizontal et vertical d'alésages sur la plaque et les bandeaux. Les alésages ont un diamètres de 28 mm et l'épaisseur de la table est de 24,5-27 mm. La plaque supérieure est réalisée à partir d'acier à outils traité deux fois et revêtu. Les bandeaux moins sollicités sont en S355J2+N (St 52/3) comme par le passé. Un quadrillage, entraxe 100 mm, facilite le montage.

Les tables de soudure offrent la graduation en standard.

Page 150, vous trouverez un récapitulatif avec toutes les informations sur les différentes variantes de pieds de tables.

Professional Extreme 750 / Professional Extreme 850
1200x1200x200 mm

1200x1200x200	Professional Extreme 750 quadrillage 100 mm		Professional Extreme 750 quadrillage diagonal		Professional Extreme 850 quadrillage 100 mm		Professional Extreme 850 quadrillage diagonal	
sans pied	2-280015.X7.T1 .	○	2-280015.XD7.T1 **2.858,00 €**	●	2-280015.X.T1 **3.301,00 €**	○	2-280015.XD.T1 **3.638,00 €**	○
avec Pied standard 650 Hauteur de table 850	2-280015.X7 .	○	2-280015.XD7 **3.096,00 €**	●	2-280015.X **3.538,00 €**	○	2-280015.XD **3.875,00 €**	○
avec Pied standard 750 Hauteur de table 950	2-280015.X7.1 .	○	2-280015.XD7.1 **3.096,00 €**	●	2-280015.X.1 **3.538,00 €**	○	2-280015.XD.1 **3.875,00 €**	○
avec Pied avec roulette et frein de blocage 650 Hauteur de table 850	2-280016.X7 .	○	2-280016.XD7 **3.405,00 €**	●	2-280016.X **3.847,00 €**	○	2-280016.XD **4.184,00 €**	○
avec Pied pour ancrage au sol 650 Hauteur de table 850	2-280017.X7 .	○	2-280017.XD7 **3.270,00 €**	●	2-280017.X **3.713,00 €**	○	2-280017.XD **4.050,00 €**	○
avec Pied pour ancrage au sol 750 Hauteur de table 950	2-280017.X7.1 .	○	2-280017.XD7.1 **3.270,00 €**	●	2-280017.X.1 **3.713,00 €**	○	2-280017.XD.1 **4.050,00 €**	○
avec Pied réglable en hauteur 550-900 Hauteur de table 750-1100	2-280018.X7 .	○	2-280018.XD7 **3.315,00 €**	●	2-280018.X **3.758,00 €**	○	2-280018.XD **4.095,00 €**	○
avec Pied réglable en hauteur 450-700 Hauteur de table 650-900	2-280019.X7 .	○	2-280019.XD7 **3.315,00 €**	●	2-280019.X **3.758,00 €**	○	2-280019.XD **4.095,00 €**	○
avec Pied réglable en hauteur avec roulette et frein de blocage 550-750 Hauteur de table 750-950	2-280019.X7.1 .	○	2-280019.XD7.1 **3.494,00 €**	●	2-280019.X.1 **3.937,00 €**	○	2-280019.XD.1 **4.274,00 €**	○
avec Châssis de liaison pour table 280015 Hauteur de table 850	2-280015.X7V .	○	2-280015.XD7V .	○	2-280015.XV .	○	2-280015.XDV .	○

Table élévatrice hydraulique pour table 280015 voir page 162	0-289239 **5.471,00 €**	○

● = Cet article est un produit en stock / ○ = Cet article sera fabriqué sur commande

Suppléments pour table Professional Extreme (voir page 82)



Exemple pour graduation coordonnées

	Surcoût pour bandeau traité deux fois (voir page 98)	**Surcoût pour quadrillage diagonal sur les bandeaux** (voir page 82)	**Surcoût pour quadrillage 50 mm** (voir page 82)	**Surcoût quadrillage diagonal filetage M8 / M12 / M16** (voir page 82)		
	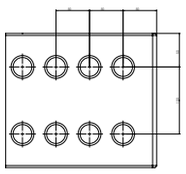	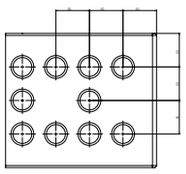	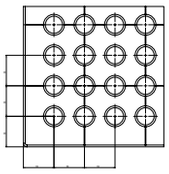	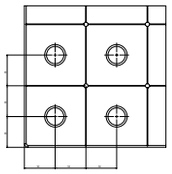	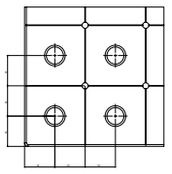	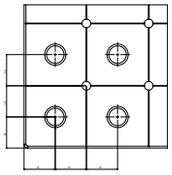
				M8	**M12**	**M16**
Professional Extreme	2-286715.X **704,00 €**	2-286615.X **242,00 €**	2-286515.X **665,00 €**	2-286115.X **511,00 €**	2-286215.X **511,00 €**	2-286315.X **511,00 €**

Professional Extreme 750 / Professional Extreme 850
1500x1000x200 mm



Poids: env. 595 kg
Poids = Table + Palette + Pied standard

L'image montre une table Professional Extreme avec quadrillage diagonal.

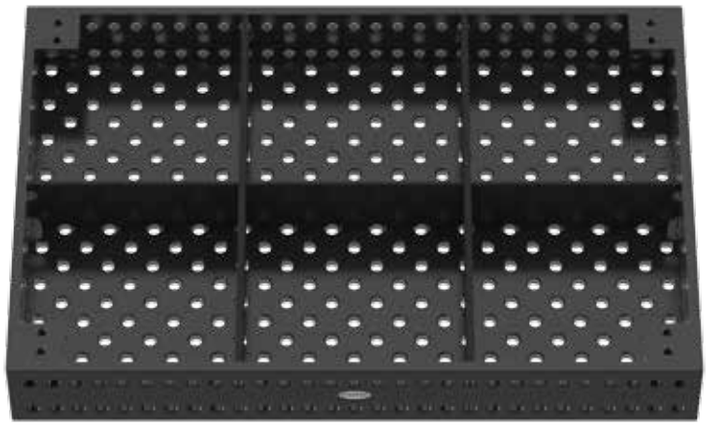

Description:

La table Professional Extreme 1500x1000x200 mm présente un quadrillage horizontal et vertical d'alésages sur la plaque et les bandeaux. Les alésages ont un diamètres de 28 mm et l'épaisseur de la table est de 24,5-27 mm. La plaque supérieure est réalisée à partir d'acier à outils traité deux fois et revêtu. Les bandeaux moins sollicités sont en S355J2+N (St 52/3) comme par le passé. Un quadrillage, entraxe 100 mm, facilite le montage.

Les tables de soudure offrent la graduation en standard.

Page 150, vous trouverez un récapitulatif avec toutes les informations sur les différentes variantes de pieds de tables.

Professional Extreme 750 / Professional Extreme 850
1500x1000x200 mm

1500x1000x200	Professional Extreme 750 quadrillage 100 mm		Professional Extreme 750 quadrillage diagonal		Professional Extreme 850 quadrillage 100 mm		Professional Extreme 850 quadrillage diagonal	
sans pied	2-280035.X7.T1 ·	○	2-280035.XD7.T1 **3.013,00 €**	●	2-280035.X.T1 **3.479,00 €**	○	2-280035.XD.T1 **3.835,00 €**	○
avec Pied standard 650 Hauteur de table 850	2-280035.X7 ·	○	2-280035.XD7 **3.250,00 €**	●	2-280035.X **3.716,00 €**	○	2-280035.XD **4.072,00 €**	○
avec Pied standard 750 Hauteur de table 950	2-280035.X7.1 ·	○	2-280035.XD7.1 **3.250,00 €**	●	2-280035.X.1 **3.716,00 €**	○	2-280035.XD.1 **4.072,00 €**	○
avec Pied avec roulette et frein de blocage 650 Hauteur de table 850	2-280036.X7 ·	○	2-280036.XD7 **3.559,00 €**	●	2-280036.X **4.025,00 €**	○	2-280036.XD **4.381,00 €**	○
avec Pied pour ancrage au sol 650 Hauteur de table 850	2-280037.X7 ·	○	2-280037.XD7 **3.425,00 €**	●	2-280037.X **3.891,00 €**	○	2-280037.XD **4.247,00 €**	○
avec Pied pour ancrage au sol 750 Hauteur de table 950	2-280037.X7.1 ·	○	2-280037.XD7.1 **3.425,00 €**	●	2-280037.X.1 **3.891,00 €**	○	2-280037.XD.1 **4.449,00 €**	○
avec Pied réglable en hauteur 550-900 Hauteur de table 750-1100	2-280038.X7 ·	○	2-280038.XD7 **3.470,00 €**	●	2-280038.X **3.936,00 €**	○	2-280038.XD **4.292,00 €**	○
avec Pied réglable en hauteur 450-700 Hauteur de table 650-900	2-280039.X7 ·	○	2-280039.XD7 **3.470,00 €**	●	2-280039.X **3.936,00 €**	○	2-280039.XD **4.292,00 €**	○
avec Pied réglable en hauteur avec roulette et frein de blocage 550-750 Hauteur de table 750-950	2-280039.X7.1 ·	○	2-280039.XD7.1 **3.649,00 €**	●	2-280039.X.1 **4.115,00 €**	○	2-280039.XD.1 **4.471,00 €**	○
avec Châssis de liaison pour table 280035 Hauteur de table 850	2-280035.X7V ·	○	2-280035.XD7V ·	○	2-280035.XV ·	○	2-280035.XDV ·	○
Table élévatrice hydraulique pour table 280035 voir page 162							0-289132 **4.292,00 €**	○

● = Cet article est un produit en stock / ○ = Cet article sera fabriqué sur commande

Suppléments pour table Professional Extreme (voir page 82)



Exemple pour
Quadrillage diagonal M8

	Surcoût pour bandeau traité deux fois (voir page 98)	**Surcoût pour quadrillage diagonal sur les bandeaux** (voir page 82)	**Surcoût pour quadrillage 50 mm** (voir page 82)	**Surcoût quadrillage diagonal filetage M8 / M12 / M16** (voir page 82)		
	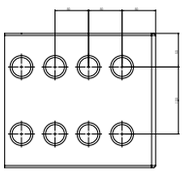	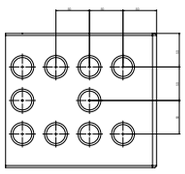	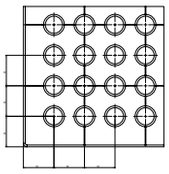	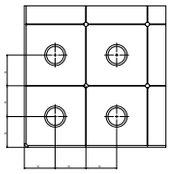	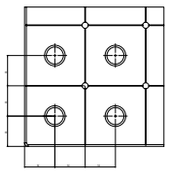	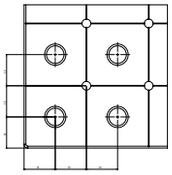
				M8	**M12**	**M16**
Professional Extreme	2-286735.X **736,00 €**	2-286635.X **242,00 €**	2-286535.X **665,00 €**	2-286135.X **511,00 €**	2-286235.X **511,00 €**	2-286335.X **511,00 €**

Professional Extreme 750 / Professional Extreme 850
1500x1500x200 mm



Poids: env. 830 kg
Poids = Table + Palette + Pied standard

L'image montre une table Professional Extreme avec quadrillage diagonal.

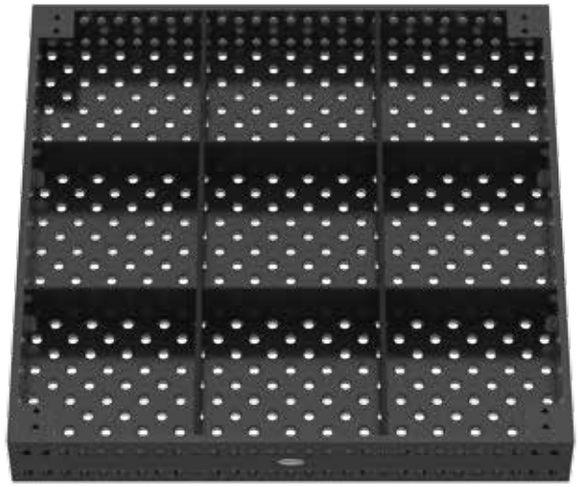

Description:

La table Professional Extreme 1500x1500x200 mm présente un quadrillage horizontal et vertical d'alésages sur la plaque et les bandeaux. Les alésages ont un diamètres de 28 mm et l'épaisseur de la table est de 24,5-27 mm. La plaque supérieure est réalisée à partir d'acier à outils traité deux fois et revêtu. Les bandeaux moins sollicités sont en S355J2+N (St 52/3) comme par le passé. Un quadrillage, entraxe 100 mm, facilite le montage.

Les tables de soudure offrent la graduation en standard.

Page 150, vous trouverez un récapitulatif avec toutes les informations sur les différentes variantes de pieds de tables.

Professional Extreme 750 / Professional Extreme 850
1500x1500x200 mm

1500x1500x200	Professional Extreme 750 quadrillage 100 mm		Professional Extreme 750 quadrillage diagonal		Professional Extreme 850 quadrillage 100 mm		Professional Extreme 850 quadrillage diagonal	
sans pied	2-280050.X7.T1 ·	○	2-280050.XD7.T1 **3.968,00 €**	●	2-280050.X.T1 **4.581,00 €**	○	2-280050.XD.T1 **5.050,00 €**	○
avec Pied standard 650 Hauteur de table 850	2-280050.X7 ·	○	2-280050.XD7 **4.206,00 €**	●	2-280050.X **4.818,00 €**	○	2-280050.XD **5.288,00 €**	○
avec Pied standard 750 Hauteur de table 950	2-280050.X7.1 ·	○	2-280050.XD7.1 **4.206,00 €**	●	2-280050.X.1 **4.818,00 €**	○	2-280050.XD.1 **5.288,00 €**	○
avec Pied avec roulette et frein de blocage 650 Hauteur de table 850	2-280051.X7 ·	○	2-280051.XD7 **4.515,00 €**	●	2-280051.X **5.127,00 €**	○	2-280051.XD **5.597,00 €**	○
avec Pied pour ancrage au sol 650 Hauteur de table 850	2-280052.X7 ·	○	2-280052.XD7 **4.380,00 €**	●	2-280052.X **4.993,00 €**	○	2-280052.XD **5.462,00 €**	○
avec Pied pour ancrage au sol 750 Hauteur de table 950	2-280052.X7.1 ·	○	2-280052.XD7.1 **4.380,00 €**	●	2-280052.X.1 **4.993,00 €**	○	2-280052.XD.1 **5.462,00 €**	○
avec Pied réglable en hauteur 550-900 Hauteur de table 750-1100	2-280053.X7 ·	○	2-280053.XD7 **4.425,00 €**	●	2-280053.X **5.038,00 €**	○	2-280053.XD **5.507,00 €**	○
avec Pied réglable en hauteur 450-700 Hauteur de table 650-900	2-280054.X7 ·	○	2-280054.XD7 **4.425,00 €**	●	2-280054.X **5.038,00 €**	○	2-280054.XD **5.507,00 €**	○
avec Pied réglable en hauteur avec roulette et frein de blocage 550-750 Hauteur de table 750-950	2-280054.X7.1 ·	○	2-280054.XD7.1 **4.604,00 €**	●	2-280054.X.1 **5.217,00 €**	○	2-280054.XD.1 **5.686,00 €**	○
avec Châssis de liaison pour table 280050 Hauteur de table 850	2-280050.X7V ·	○	2-280050.XD7V ·	○	2-280050.XV ·	○	2-280050.XDV ·	○

Table élévatrice hydraulique pour table 280050 voir page 162							0-289088 **5.714,00 €**	○

● = Cet article est un produit en stock / ○ = Cet article sera fabriqué sur commande

Suppléments pour table Professional Extreme (voir page 82)



Exemple pour
Quadrillage diagonal M12

	Surcoût pour bandeau traité deux fois (voir page 98)	**Surcoût pour quadrillage diagonal sur les bandeaux** (voir page 82)	**Surcoût pour quadrillage 50 mm** (voir page 82)	**Surcoût quadrillage diagonal filetage M8 / M12 / M16** (voir page 82)		
	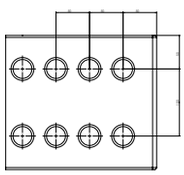	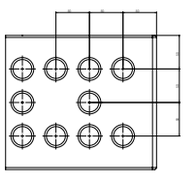	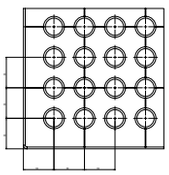	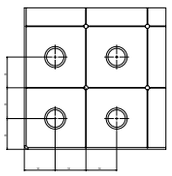	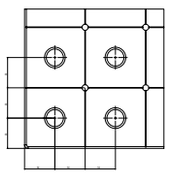	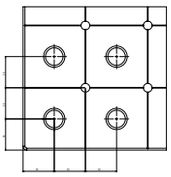
				M8	**M12**	**M16**
Professional Extreme	2-286750.X **953,00 €**	2-286650.X **242,00 €**	2-286550.X **958,00 €**	2-286150.X **673,00 €**	2-286250.X **673,00 €**	2-286350.X **673,00 €**

Professional Extreme 750 / Professional Extreme 850
2000x1000x200 mm



Poids: env. 780 kg
Poids = Table + Palette + Pied standard

L'image montre une table Professional Extreme avec quadrillage diagonal.

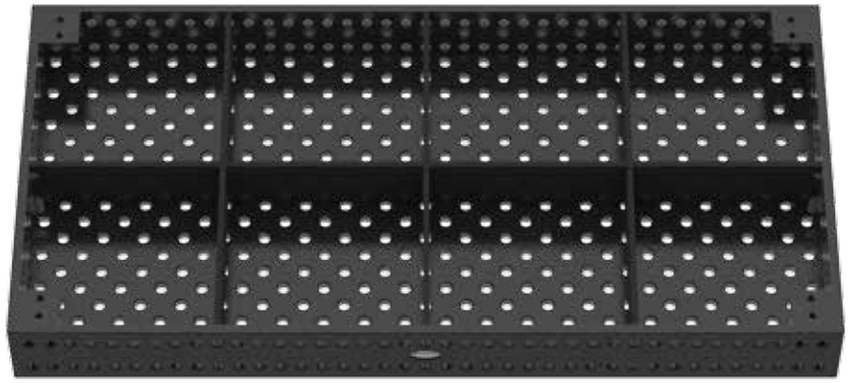

Description:

La table Professional Extreme 2000x1000x200 mm présente un quadrillage horizontal et vertical d'alésages sur la plaque et les bandeaux. Les alésages ont un diamètres de 28 mm et l'épaisseur de la table est de 24,5-27 mm. La plaque supérieure est réalisée à partir d'acier à outils traité deux fois et revêtu. Les bandeaux moins sollicités sont en S355J2+N (St 52/3) comme par le passé. Un quadrillage, entraxe 100 mm, facilite le montage.

Les tables de soudure offrent la graduation en standard.

Page 150, vous trouverez un récapitulatif avec toutes les informations sur les différentes variantes de pieds de tables.

Professional Extreme 750 / Professional Extreme 850
2000x1000x200 mm

2000x1000x200	Professional Extreme 750 quadrillage 100 mm	Professional Extreme 750 quadrillage diagonal	Professional Extreme 850 quadrillage 100 mm	Professional Extreme 850 quadrillage diagonal
sans pied	2-280020.X7.T1 ● **3.472,00 €**	2-280020.XD7.T1 ● **3.585,00 €**	2-280020.X.T1 ● **4.138,00 €**	2-280020.XD.T1 ○ **4.562,00 €**
avec Pied standard 650 Hauteur de table 850	2-280020.X7 ● **3.709,00 €**	2-280020.XD7 ● **3.821,00 €**	2-280020.X ● **4.376,00 €**	2-280020.XD ○ **4.799,00 €**
avec Pied standard 750 Hauteur de table 950	2-280020.X7.1 ● **3.709,00 €**	2-280020.XD7.1 ● **3.821,00 €**	2-280020.X.1 ● **4.376,00 €**	2-280020.XD.1 ○ **4.799,00 €**
avec Pied avec roulette et frein de blocage 650 Hauteur de table 850	2-280021.X7 ● **4.019,00 €**	2-280021.XD7 ● **4.131,00 €**	2-280021.X ● **4.685,00 €**	2-280021.XD ○ **5.108,00 €**
avec Pied pour ancrage au sol 650 Hauteur de table 850	2-280022.X7 ● **3.884,00 €**	2-280022.XD7 ● **3.996,00 €**	2-280022.X ● **4.551,00 €**	2-280022.XD ○ **4.974,00 €**
avec Pied pour ancrage au sol 750 Hauteur de table 950	2-280022.X7.1 ● **3.884,00 €**	2-280022.XD7.1 ● **3.996,00 €**	2-280022.X.1 ● **4.551,00 €**	2-280022.XD.1 ○ **4.974,00 €**
avec Pied réglable en hauteur 550-900 Hauteur de table 750-1100	2-280023.X7 ● **3.927,00 €**	2-280023.XD7 ● **4.041,00 €**	2-280023.X ● **4.595,00 €**	2-280023.XD ○ **5.019,00 €**
avec Pied réglable en hauteur 450-700 Hauteur de table 650-900	2-280024.X7 ● **3.927,00 €**	2-280024.XD7 ● **4.041,00 €**	2-280024.X ● **4.595,00 €**	2-280024.XD ○ **5.019,00 €**
avec Pied réglable en hauteur avec roulette et frein de blocage 550-750 Hauteur de table 750-950	2-280024.X7.1 ● **2.988,00 €**	2-280024.XD7.1 ● **4.220,00 €**	2-280024.X.1 ● **4.775,00 €**	2-280024.XD.1 ○ **5.198,00 €**
avec Châssis de liaison pour table 280020 Hauteur de table 850	2-280020.X7V . ○	2-280020.XD7V . ○	2-280020.XV . ○	2-280020.XDV . ○
Table élévatrice hydraulique pour table 280020 voir page 162				0-289085 ○ **4.775,00 €**

● = Cet article est un produit en stock / ○ = Cet article sera fabriqué sur commande

Suppléments pour table Professional Extreme (voir page 82)



Exemple pour
Quadrillage diagonal M16

	Surcoût pour bandeau traité deux fois (voir page 98)	Surcoût pour quadrillage diagonal sur les bandeaux (voir page 82)	Surcoût pour quadrillage 50 mm (voir page 82)	Surcoût quadrillage diagonal filetage M8 / M12 / M16 (voir page 82)		
	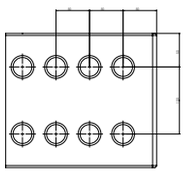	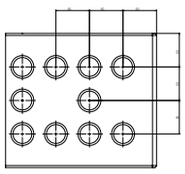	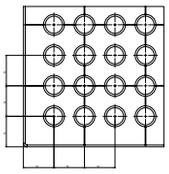	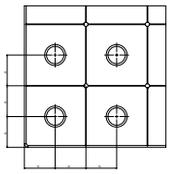	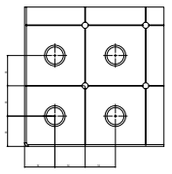	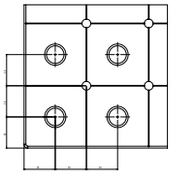
				M8	M12	M16
Professional Extreme	2-286720.X **915,00 €**	2-286620.X **242,00 €**	2-286520.X **907,00 €**	2-286120.X **673,00 €**	2-286220.X **673,00 €**	2-286320.X **673,00 €**

Professional Extreme 750 / Professional Extreme 850
2000x1200x200 mm



Poids: env. 890 kg
Poids = Table + Palette + Pied standard

L'image montre une table Professional Extreme avec quadrillage diagonal.

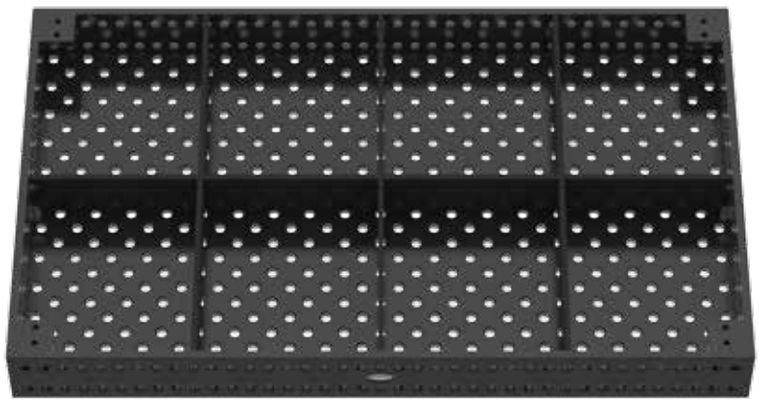

Description:

La table Professional Extreme 2000x1200x200 mm présente un quadrillage horizontal et vertical d'alésages sur la plaque et les bandeaux. Les alésages ont un diamètres de 28 mm et l'épaisseur de la table est de 24,5-27 mm. La plaque supérieure est réalisée à partir d'acier à outils traité deux fois et revêtu. Les bandeaux moins sollicités sont en S355J2+N (St 52/3) comme par le passé. Un quadrillage, entraxe 100 mm, facilite le montage.

Les tables de soudure offrent la graduation en standard.

Page 150, vous trouverez un récapitulatif avec toutes les informations sur les différentes variantes de pieds de tables.

Professional Extreme 750 / Professional Extreme 850
2000x1200x200 mm

2000x1200x200	Professional Extreme 750 quadrillage 100 mm		Professional Extreme 750 Quadrillage diagonal		Professional Extreme 850 quadrillage 100 mm		Professional Extreme 850 Quadrillage diagonal	
sans pied	2-280060.X7.T1 .	○	2-280060.XD7.T1 **4.042,00 €**	●	2-280060.X.T1 **4.667,00 €**	○	2-280060.XD.T1 **5.145,00 €**	○
avec Pied standard 650 Hauteur de table 850	2-280060.X7 .	○	2-280060.XD7 **4.280,00 €**	●	2-280060.X **4.904,00 €**	○	2-280060.XD **5.383,00 €**	○
avec Pied standard 750 Hauteur de table 950	2-280060.X7.1 .	○	2-280060.XD7.1 **4.280,00 €**	●	2-280060.X.1 **4.904,00 €**	○	2-280060.XD.1 **5.383,00 €**	○
avec Pied avec roulette et frein de blocage 650 Hauteur de table 850	2-280061.X7 .	○	2-280061.XD7 **4.589,00 €**	●	2-280061.X **5.214,00 €**	○	2-280061.XD **5.692,00 €**	○
avec Pied pour ancrage au sol 650 Hauteur de table 850	2-280062.X7 .	○	2-280062.XD7 **4.454,00 €**	●	2-280062.X **5.079,00 €**	○	2-280062.XD **5.557,00 €**	○
avec Pied pour ancrage au sol 750 Hauteur de table 950	2-280062.X7.1 .	○	2-280062.XD7.1 **4.454,00 €**	●	2-280062.X.1 **5.079,00 €**	○	2-280062.XD.1 **5.557,00 €**	○
avec Pied réglable en hauteur 550-900 Hauteur de table 750-1100	2-280063.X7 .	○	2-280063.XD7 **4.499,00 €**	●	2-280063.X **5.124,00 €**	○	2-280063.XD **5.602,00 €**	○
avec Pied réglable en hauteur 450-700 Hauteur de table 650-900	2-280064.X7 .	○	2-280064.XD7 **4.499,00 €**	●	2-280064.X **5.124,00 €**	○	2-280064.XD **5.602,00 €**	○
avec Pied réglable en hauteur avec roulette et frein de blocage 550-750 Hauteur de table 750-950	2-280064.X7.1 .	○	2-280064.XD7.1 **4.678,00 €**	●	2-280064.X.1 **5.303,00 €**	○	2-280064.XD.1 **5.781,00 €**	○
avec Châssis de liaison pour table 280060 Hauteur de table 850	2-280060.X7V .	○	2-280060.XD7V .	○	2-280060.XV .	○	2-280060.XDV .	○
Table élévatrice hydraulique pour table 280060 voir page 162							0-289893 .	○

● = Cet article est un produit en stock / ○ = Cet article sera fabriqué sur commande

Suppléments pour table Professional Extreme (voir page 82)



Exemple pour
Quadrillage diagonal sur les bandeaux.

	Surcoût pour bandeau traité deux fois (voir page 98)	**Surcoût pour quadrillage diagonal sur les bandeaux** (voir page 82)	**Surcoût pour quadrillage 50 mm** (voir page 82)	**Surcoût quadrillage diagonal filetage M8 / M12 / M16** (voir page 82)		
	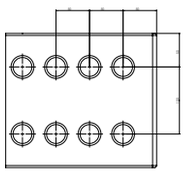	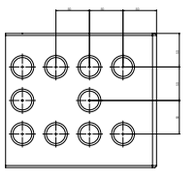	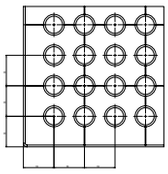	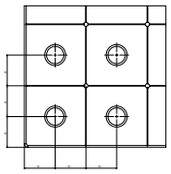	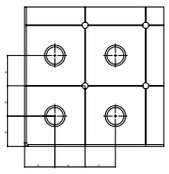	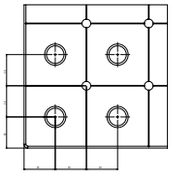
				M8	**M12**	**M16**
Professional Extreme	2-286760.X **1.004,00 €**	2-286660.X **242,00 €**	2-286560.X **1.038,00 €**	2-286160.X **739,00 €**	2-286260.X **739,00 €**	2-286360.X **739,00 €**

Professional Extreme 750 / Professional Extreme 850
2000x2000x200 mm



Poids: env. 1.355 kg
Poids = Table + Palette + Pied standard

L'image montre une table Professional Extreme avec quadrillage diagonal.

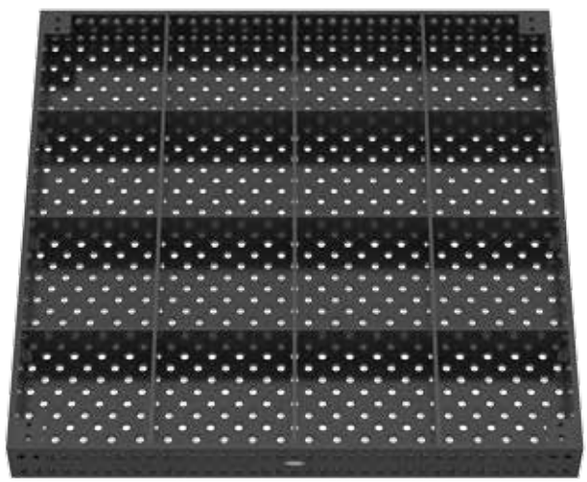

Description:

La table Professional Extreme 2000x2000x200 mm présente un quadrillage horizontal et vertical d'alésages sur la plaque et les bandeaux. Les alésages ont un diamètres de 28 mm et l'épaisseur de la table est de 24,5-27 mm. La plaque supérieure est réalisée à partir d'acier à outils traité deux fois et revêtu. Les bandeaux moins sollicités sont en S355J2+N (St 52/3) comme par le passé. Un quadrillage, entraxe 100 mm, facilite le montage.

Les tables de soudure offrent la graduation en standard.

Page 150, vous trouverez un récapitulatif avec toutes les informations sur les différentes variantes de pieds de tables.

Professional Extreme 750 / Professional Extreme 850
2000x2000x200 mm

2000x2000x200	Professional Extreme 750 quadrillage 100 mm		Professional Extreme 750 Quadrillage diagonal		Professional Extreme 850 quadrillage 100 mm		Professional Extreme 850 Quadrillage diagonal	
sans pied	2-280045.X7.T1 ·	○	2-280045.XD7.T1 **6.483,00 €**	●	2-280045.X.T1 **7.484,00 €**	○	2-280045.XD.T1 **8.250,00 €**	○
avec Pied standard 650 Hauteur de table 850	2-280045.X7 ·	○	2-280045.XD7 **6.721,00 €**	●	2-280045.X **7.721,00 €**	○	2-280045.XD **8.487,00 €**	○
avec Pied standard 750 Hauteur de table 950	2-280045.X7.1 ·	○	2-280045.XD7.1 **6.721,00 €**	●	2-280045.X.1 **7.721,00 €**	○	2-280045.XD.1 **8.487,00 €**	○
avec Pied avec roulette et frein de blocage 650 Hauteur de table 850	2-280046.X7 ·	○	2-280046.XD7 **7.029,00 €**	●	2-280046.X **8.030,00 €**	○	2-280046.XD **8.796,00 €**	○
avec Pied pour ancrage au sol 650 Hauteur de table 850	2-280047.X7 ·	○	2-280047.XD7 **6.895,00 €**	●	2-280047.X **7.897,00 €**	○	2-280047.XD **8.662,00 €**	○
avec Pied pour ancrage au sol 750 Hauteur de table 950	2-280047.X7.1 ·	○	2-280047.XD7.1 **6.895,00 €**	●	2-280047.X.1 **7.897,00 €**	○	2-280047.XD.1 **8.662,00 €**	○
avec Pied réglable en hauteur 550-900 Hauteur de table 750-1100	2-280048.X7 ·	○	2-280048.XD7 **6.940,00 €**	●	2-280048.X **7.941,00 €**	○	2-280048.XD **8.707,00 €**	○
avec Pied réglable en hauteur 450-700 Hauteur de table 650-900	2-280049.X7 ·	○	2-280049.XD7 **6.940,00 €**	●	2-280049.X **7.941,00 €**	○	2-280049.XD **8.707,00 €**	○
avec Pied réglable en hauteur avec roulette et frein de blocage 550-750 Hauteur de table 750-950	2-280049.X7.1 ·	○	2-280049.XD7.1 **7.119,00 €**	●	2-280049.X.1 **8.120,00 €**	○	2-280049.XD.1 **8.886,00 €**	○
avec Châssis de liaison pour table 280045 Hauteur de table 850	2-280045.X7V ·	○	2-280045.XD7V ·	○	2-280045.XV ·	○	2-280045.XDV ·	○

Table élévatrice hydraulique pour table 280045 voir page 162	0-289897 ·	○

● = Cet article est un produit en stock / ○ = Cet article sera fabriqué sur commande

Suppléments pour table Professional Extreme (voir page 82)



Exemple pour quadrillage 100 mm

	Surcoût pour bandeau traité deux fois (voir page 98)	**Surcoût pour quadrillage diagonal sur les bandeaux** (voir page 82)	**Surcoût pour quadrillage 50 mm** (voir page 82)	**Surcoût quadrillage diagonal filetage M8 / M12 / M16** (voir page 82)		
	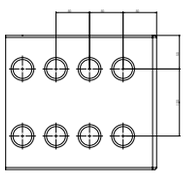	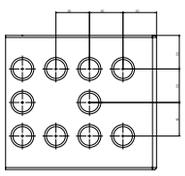	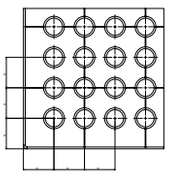	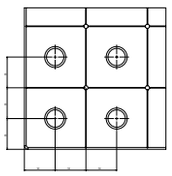	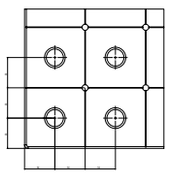	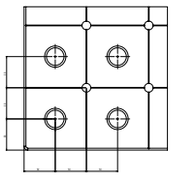
				M8	**M12**	**M16**
Professional Extreme	2-286745.X **1.542,00 €**	2-286645.X **395,00 €**	2-286545.X **1.744,00 €**	2-286145.X **1.183,00 €**	2-286245.X **1.183,00 €**	2-286345.X **1.183,00 €**

Professional Extreme 750 / Professional Extreme 850
2400x1200x200 mm



Poids: env. 1.035 kg
Poids = Table + Palette + Pied standard

L'image montre une table Professional Extreme avec quadrillage diagonal.

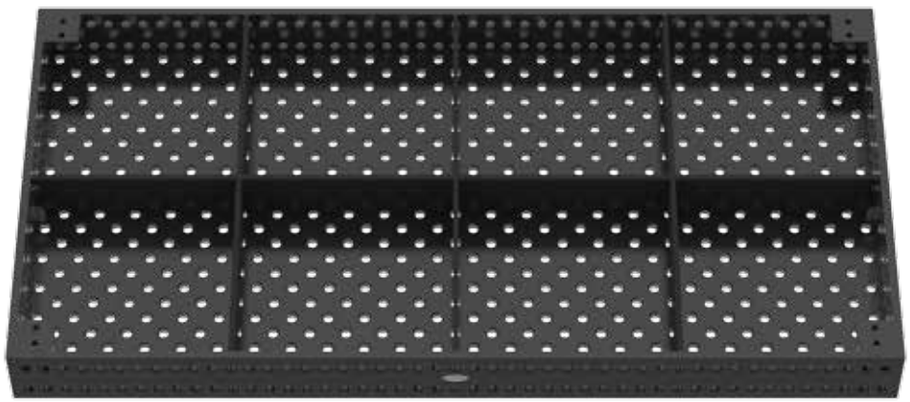

Description:

La table Professional Extreme 2400x1200x200 mm présente un quadrillage horizontal et vertical d'alésages sur la plaque et les bandeaux. Les alésages ont un diamètres de 28 mm et l'épaisseur de la table est de 24,5-27 mm. La plaque supérieure est réalisée à partir d'acier à outils traité deux fois et revêtu. Les bandeaux moins sollicités sont en S355J2+N (St 52/3) comme par le passé. Un quadrillage, entraxe 100 mm, facilite le montage.

Les tables de soudure offrent la graduation en standard.

Page 150, vous trouverez un récapitulatif avec toutes les informations sur les différentes variantes de pieds de tables.

Professional Extreme 750 / Professional Extreme 850
2400x1200x200 mm

2400x1200x200	Professional Extreme 750 quadrillage 100 mm	Professional Extreme 750 Quadrillage diagonal	Professional Extreme 850 quadrillage 100 mm	Professional Extreme 850 Quadrillage diagonal
sans pied	2-280030.X7.T1 **4.470,00 €** ●	2-280030.XD7.T1 **4.638,00 €** ●	2-280030.X.T1 **5.355,00 €** ●	2-280030.XD.T1 **5.902,00 €** ○
avec Pied standard 650 Hauteur de table 850	2-280030.X7 **4.707,00 €** ●	2-280030.XD7 **4.875,00 €** ●	2-280030.X **5.592,00 €** ●	2-280030.XD **6.140,00 €** ○
avec Pied standard 750 Hauteur de table 950	2-280030.X7.1 **4.707,00 €** ●	2-280030.XD7.1 **4.875,00 €** ●	2-280030.X.1 **5.592,00 €** ●	2-280030.XD.1 **6.140,00 €** ○
avec Pied avec roulette et frein de blocage 650 Hauteur de table 850	2-280031.X7 **5.016,00 €** ●	2-280031.XD7 **5.184,00 €** ●	2-280031.X **5.901,00 €** ●	2-280031.XD **6.449,00 €** ○
avec Pied pour ancrage au sol 650 Hauteur de table 850	2-280032.X7 **4.882,00 €** ●	2-280032.XD7 **5.050,00 €** ●	2-280032.X **5.767,00 €** ●	2-280032.XD **6.315,00 €** ○
avec Pied pour ancrage au sol 750 Hauteur de table 950	2-280032.X7.1 **4.882,00 €** ●	2-280032.XD7.1 **5.050,00 €** ●	2-280032.X.1 **5.767,00 €** ●	2-280032.XD.1 **6.315,00 €** ○
avec Pied réglable en hauteur 550-900 Hauteur de table 750-1100	2-280033.X7 **4.927,00 €** ●	2-280033.XD7 **5.095,00 €** ●	2-280033.X **5.812,00 €** ●	2-280033.XD **6.359,00 €** ○
avec Pied réglable en hauteur 450-700 Hauteur de table 650-900	2-280034.X7 **4.927,00 €** ●	2-280034.XD7 **5.095,00 €** ●	2-280034.X **5.812,00 €** ●	2-280034.XD **6.359,00 €** ○
avec Pied réglable en hauteur avec roulette et frein de blocage 550-750 Hauteur de table 750-950	2-280034.X7.1 **5.106,00 €** ●	2-280034.XD7.1 **5.274,00 €** ●	2-280034.X.1 **5.991,00 €** ●	2-280034.XD.1 **6.539,00 €** ○
avec Châssis de liaison pour table 280030 Hauteur de table 850	2-280030.X7V . ○	2-280030.XD7V . ○	2-280030.XV . ○	2-280030.XDV . ○
Table élévatrice hydraulique pour table 280030 voir page 162				0-289367 **5.654,00 €** ○

● = Cet article est un produit en stock / ○ = Cet article sera fabriqué sur commande

Suppléments pour table Professional Extreme (voir page 82)



Exemple pour quadrillage 50 mm

	Surcoût pour bandeau traité deux fois (voir page 98)	**Surcoût pour quadrillage diagonal sur les bandeaux** (voir page 82)	**Surcoût pour quadrillage 50 mm** (voir page 82)	**Surcoût quadrillage diagonal filetage M8 / M12 / M16** (voir page 82)		
	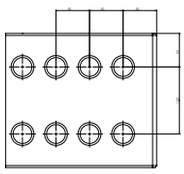	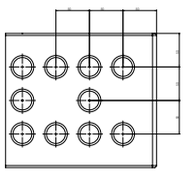	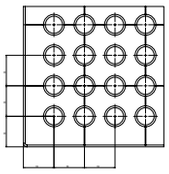	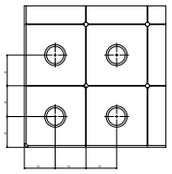	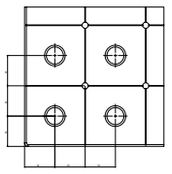	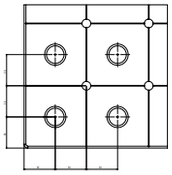
				M8	**M12**	**M16**
Professional Extreme	2-286730.X **1.163,00 €**	2-286630.X **327,00 €**	2-286530.X **1.205,00 €**	2-286130.X **860,00 €**	2-286230.X **860,00 €**	2-286330.X **860,00 €**

Professional Extreme 750 / Professional Extreme 850
3000x1500x200 mm



Poids: env. 1.580 kg
Poids = Table + Palette + Pied standard

L'image montre une table Professional Extreme avec quadrillage diagonal.

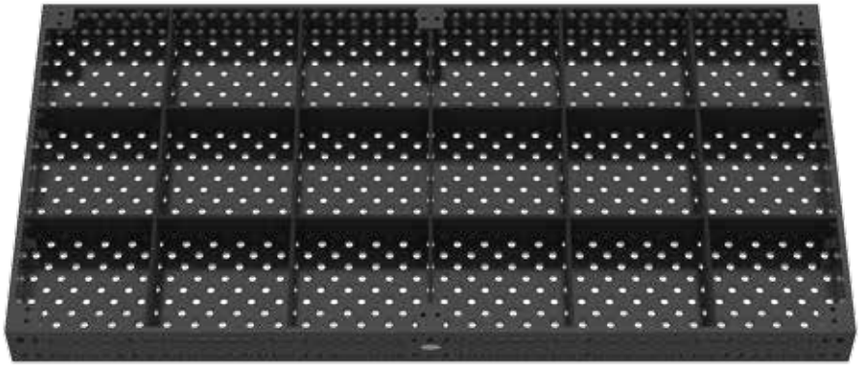

Description:

La table Professional Extreme 3000x1500x200 mm présente un quadrillage horizontal et vertical d'alésages sur la plaque et les bandeaux. Les alésages ont un diamètres de 28 mm et l'épaisseur de la table est de 24,5-27 mm. La plaque supérieure est réalisée à partir d'acier à outils traité deux fois et revêtu. Les bandeaux moins sollicités sont en S355J2+N (St 52/3) comme par le passé. Un quadrillage, entraxe 100 mm, facilite le montage.

Les tables de soudure offrent la graduation en standard.

Page 150, vous trouverez un récapitulatif avec toutes les informations sur les différentes variantes de pieds de tables.

Professional Extreme 750 / Professional Extreme 850
3000x1500x200 mm

3000x1500x200	Professional Extreme 750 quadrillage 100 mm	Professional Extreme 750 Quadrillage diagonal	Professional Extreme 850 quadrillage 100 mm	Professional Extreme 850 Quadrillage diagonal
sans pied	2-280040.X7.T1 **6.469,00 €** ●	2-280040.XD7.T1 **6.738,00 €** ●	2-280040.X.T1 **7.780,00 €** ●	2-280040.XD.T1 **8.576,00 €** ○
avec Pied standard 650 Hauteur de table 850	2-280040.X7 **6.825,00 €** ●	2-280040.XD7 **7.094,00 €** ●	2-280040.X **8.136,00 €** ●	2-280040.XD **8.932,00 €** ○
avec Pied standard 750 Hauteur de table 950	2-280040.X7.1 **6.825,00 €** ●	2-280040.XD7.1 **7.094,00 €** ●	2-280040.X.1 **8.136,00 €** ●	2-280040.XD.1 **8.932,00 €** ○
avec Pied pour ancrage au sol 650 Hauteur de table 850	2-280042.X7 **7.087,00 €** ●	2-280042.XD7 **7.356,00 €** ●	2-280042.X **8.398,00 €** ●	2-280042.XD **9.194,00 €** ○
avec Pied pour ancrage au sol 750 Hauteur de table 950	2-280042.X7.1 **7.087,00 €** ●	2-280042.XD7.1 **7.356,00 €** ●	2-280042.X.1 **8.398,00 €** ●	2-280042.XD.1 **9.194,00 €** ○
avec Pied réglable en hauteur 550-900 Hauteur de table 750-1100	2-280043.X7 **7.155,00 €** ●	2-280043.XD7 **7.423,00 €** ●	2-280043.X **8.465,00 €** ●	2-280043.XD **9.261,00 €** ○
avec Pied réglable en hauteur 450-700 Hauteur de table 650-900	2-280044.X7 **7.155,00 €** ●	2-280044.XD7 **7.423,00 €** ●	2-280044.X **8.465,00 €** ●	2-280044.XD **9.261,00 €** ○
avec Châssis de liaison pour table 280040 Hauteur de table 850	2-280040.X7V . ○	2-280040.XD7V . ○	2-280040.XV . ○	2-280040.XDV . ○
Table élévatrice hydraulique pour table 280040 voir page 162				0-289087 **7.710,00 €** ○

● = Cet article est un produit en stock / ○ = Cet article sera fabriqué sur commande

Suppléments pour table Professional Extreme (voir page 82)



Exemple pour
Quadrillage diagonal M8

	Surcoût pour bandeau traité deux fois (voir page 98)	**Surcoût pour quadrillage diagonal sur les bandeaux** (voir page 82)	**Surcoût pour quadrillage 50 mm** (voir page 82)	**Surcoût quadrillage diagonal filetage M8 / M12 / M16** (voir page 82)		
	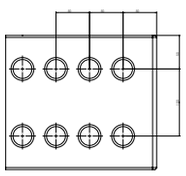	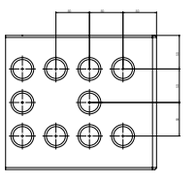	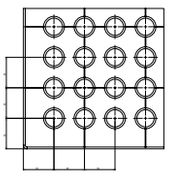	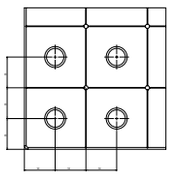	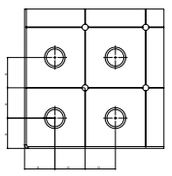	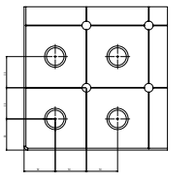
				M8	**M12**	**M16**
Professional Extreme	2-286740.X **1.590,00 €**	2-286640.X **327,00 €**	2-286540.X **1.925,00 €**	2-286140.X **1.008,00 €**	2-286240.X **1.008,00 €**	2-286340.X **1.008,00 €**

Professional Extreme 750 / Professional Extreme 850
4000x2000x200 mm



Poids: env. 2.500 kg
Poids = Table + Palette + Pied standard

L'image montre une table Professional Extreme avec quadrillage diagonal.

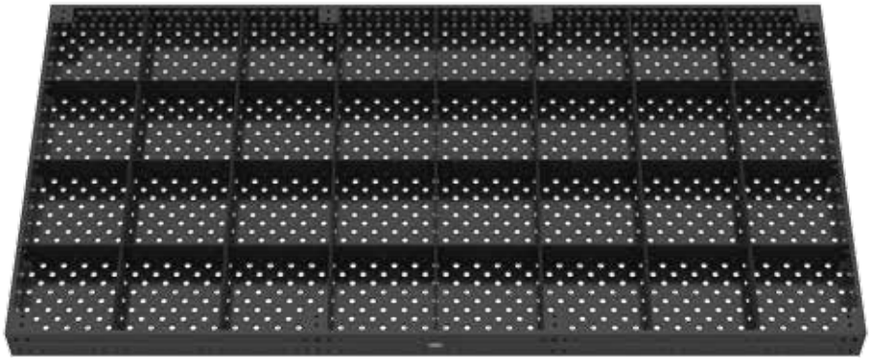

Description:

La table Professional Extreme 4000x2000x200 mm présente un quadrillage horizontal et vertical d'alésages sur la plaque et les bandeaux. Les alésages ont un diamètres de 28 mm et l'épaisseur de la table est de 24,5-27 mm. La plaque supérieure est réalisée à partir d'acier à outils traité deux fois et revêtu. Les bandeaux moins sollicités sont en S355J2+N (St 52/3) comme par le passé. Un quadrillage, entraxe 100 mm, facilite le montage.

Les tables de soudure offrent la graduation en standard.

Page 150, vous trouverez un récapitulatif avec toutes les informations sur les différentes variantes de pieds de tables.

Professional Extreme 750 / Professional Extreme 850
4000x2000x200 mm

4000x2000x200	Professional Extreme 750 quadrillage 100 mm	Professional Extreme 750 Quadrillage diagonal	Professional Extreme 850 quadrillage 100 mm	Professional Extreme 850 Quadrillage diagonal
sans pied	2-280055.X7.T1 **9.950,00 €** ●	2-280055.XD7.T1 **10.454,00 €** ●	2-280055.X.T1 **12.070,00 €** ○	2-280055.XD.T1 **13.306,00 €** ○
avec Pied standard 650 Hauteur de table 850	2-280055.X7 **10.425,00 €** ●	2-280055.XD7 **10.929,00 €** ●	2-280055.X **12.545,00 €** ○	2-280055.XD **13.780,00 €** ○
avec Pied standard 750 Hauteur de table 950	2-280055.X7.1 **10.425,00 €** ●	2-280055.XD7.1 **10.929,00 €** ●	2-280055.X.1 **12.545,00 €** ○	2-280055.XD.1 **13.780,00 €** ○
avec Pied pour ancrage au sol 650 Hauteur de table 850	2-280057.X7 **10.774,00 €** ●	2-280057.XD7 **11.278,00 €** ●	2-280057.X **12.895,00 €** ○	2-280057.XD **14.130,00 €** ○
avec Pied pour ancrage au sol 750 Hauteur de table 950	2-280057.X7.1 **10.774,00 €** ●	2-280057.XD7.1 **11.278,00 €** ●	2-280057.X.1 **12.895,00 €** ○	2-280057.XD.1 **14.130,00 €** ○
avec Pied réglable en hauteur 550-900 Hauteur de table 750-1100	2-280058.X7 **10.864,00 €** ●	2-280058.XD7 **11.368,00 €** ●	2-280058.X **12.984,00 €** ○	2-280058.XD **14.220,00 €** ○
avec Pied réglable en hauteur 450-700 Hauteur de table 650-900	2-280059.X7 **10.864,00 €** ●	2-280059.XD7 **11.368,00 €** ●	2-280059.X **12.984,00 €** ○	2-280059.XD **14.220,00 €** ○
avec Châssis de liaison pour table 280055 Hauteur de table 850	2-280055.X7V . ○	2-280055.XD7V . ○	2-280055.XV . ○	2-280055.XDV . ○
Table élévatrice hydraulique pour table 280055 voir page 162				0-289089 **12.309,00 €** ○

● = Cet article est un produit en stock / ○ = Cet article sera fabriqué sur commande

Suppléments pour table Professional Extreme (voir page 82)



Exemple pour
Quadrillage diagonal + Graduation

	Surcoût pour bandeau traité deux fois (voir page 98)	Surcoût pour quadrillage diagonal sur les bandeaux (voir page 82)	Surcoût pour quadrillage 50 mm (voir page 82)	Surcoût quadrillage diagonal filetage M8 / M12 / M16 (voir page 82)		
	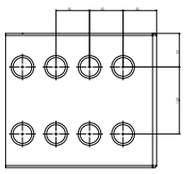	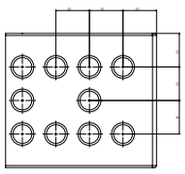	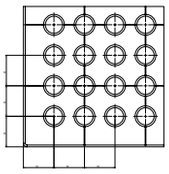	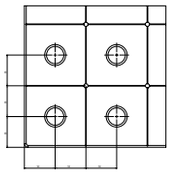	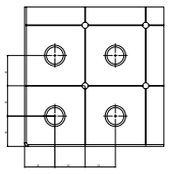	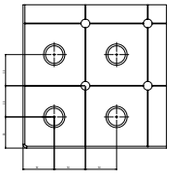
				M8	M12	M16
Professional Extreme	2-286755.X .	2-286655.X **484,00 €**	2-286555.X **3.316,00 €**	2-286155.X **2.016,00 €**	2-286255.X **2.016,00 €**	2-286355.X **2.016,00 €**

Professional Extreme 750 / Professional Extreme 850 - Format spécial



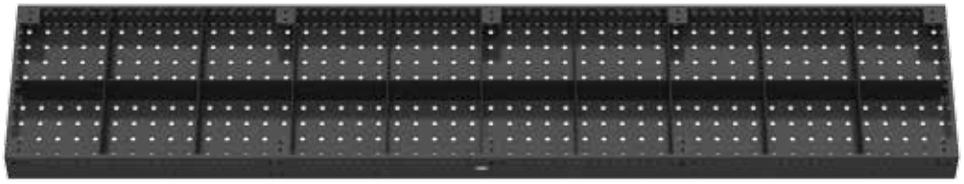

Description:

Si vous ne trouvez pas le format désiré dans notre gamme, nous vous proposons de réaliser votre table aux dimensions spéciales dans différentes matières jusqu'à 1400x3800 mm (Voir tableau).

D'autres dimensions et matières sur demande. Les prix sont fonction des quantités.

Remise:
à partir de 2 tables: 5 %
à partir de 5 tables: 10 %
à partir de 10 tables: 15 %

Page 150, vous trouverez un récapitulatif avec toutes les informations sur les différentes variantes de pieds de tables.

Options pour table de soudure comme la graduation, le quadrillage diagonal et graduation, graduation avec coordonnées, quadrillage 50 mm ou quadrillage diagonal avec filetages M8 / M12 / M16 sur demande.

Professional Extreme 750 / Professional Extreme 850 - Format spécial

Dimensions	Professional Extreme 750	Professional Extreme 850
600 x 600	**4.328,00 €** 2-910606.XD7	**5.508,00 €** 2-910606.XD
600 x 800	**4.606,00 €** 2-910608.XD7	**5.862,00 €** 2-910608.XD
600 x 1000	**4.884,00 €** 2-910610.XD7	**6.216,00 €** 2-910610.XD
600 x 1400	**5.442,00 €** 2-910614.XD7	**6.926,00 €** 2-910614.XD
600 x 1600	**5.720,00 €** 2-910616.XD7	**7.280,00 €** 2-910616.XD
600 x 1800	**6.000,00 €** 2-910618.XD7	**7.636,00 €** 2-910618.XD
600 x 2000	**6.278,00 €** 2-910620.XD7	**7.990,00 €** 2-910620.XD
600 x 2200	**6.556,00 €** 2-910622.XD7	**8.344,00 €** 2-910622.XD
600 x 2400	**6.835,00 €** 2-910624.XD7	**8.699,00 €** 2-910624.XD
600 x 2600	**7.114,00 €** 2-910626.XD7	**9.055,00 €** 2-910626.XD
600 x 2800	**7.393,00 €** 2-910628.XD7	**9.409,00 €** 2-910628.XD
600 x 3000	**7.671,00 €** 2-910630.XD7	**9.763,00 €** 2-910630.XD
600 x 3200	**7.950,00 €** 2-910632.XD7	**10.119,00 €** 2-910632.XD
600 x 3400	**8.229,00 €** 2-910634.XD7	**10.473,00 €** 2-910634.XD
600 x 3600	**8.507,00 €** 2-910636.XD7	**10.827,00 €** 2-910636.XD
600 x 3800	**8.787,00 €** 2-910638.XD7	**11.183,00 €** 2-910638.XD
600 x 4000	**9.065,00 €** 2-910640.XD7	**11.537,00 €** 2-910640.XD
800 x 800	**4.938,00 €** 2-910808.XD7	**6.284,00 €** 2-910808.XD
800 x 1000	**5.270,00 €** 2-910810.XD7	**6.707,00 €** 2-910810.XD
800 x 1400	**5.932,00 €** 2-910814.XD7	**7.550,00 €** 2-910814.XD
800 x 1600	**6.264,00 €** 2-910816.XD7	**7.972,00 €** 2-910816.XD
800 x 1800	**6.596,00 €** 2-910818.XD7	**8.395,00 €** 2-910818.XD
800 x 2000	**6.928,00 €** 2-910820.XD7	**8.817,00 €** 2-910820.XD
800 x 2200	**7.260,00 €** 2-910822.XD7	**9.240,00 €** 2-910822.XD
800 x 2400	**7.592,00 €** 2-910824.XD7	**9.662,00 €** 2-910824.XD
800 x 2600	**7.922,00 €** 2-910826.XD7	**10.083,00 €** 2-910826.XD
800 x 2800	**8.254,00 €** 2-910828.XD7	**10.505,00 €** 2-910828.XD

Dimensions	Professional Extreme 750	Professional Extreme 850
800 x 3000	**8.586,00 €** 2-910830.XD7	**10.928,00 €** 2-910830.XD
800 x 3200	**8.918,00 €** 2-910832.XD7	**11.350,00 €** 2-910832.XD
800 x 3400	**9.250,00 €** 2-910834.XD7	**11.772,00 €** 2-910834.XD
800 x 3600	**9.582,00 €** 2-910836.XD7	**12.195,00 €** 2-910836.XD
800 x 3800	**9.912,00 €** 2-910838.XD7	**12.616,00 €** 2-910838.XD
800 x 4000	**10.244,00 €** 2-910840.XD7	**13.038,00 €** 2-910840.XD
1000 x 1200	**6.038,00 €** 2-911012.XD7	**7.685,00 €** 2-911012.XD
1000 x 1400	**6.424,00 €** 2-911014.XD7	**8.175,00 €** 2-911014.XD
1000 x 1600	**6.808,00 €** 2-911016.XD7	**8.664,00 €** 2-911016.XD
1000 x 1800	**7.193,00 €** 2-911018.XD7	**9.155,00 €** 2-911018.XD
1000 x 2200	**7.962,00 €** 2-911022.XD7	**10.133,00 €** 2-911022.XD
1000 x 2400	**8.347,00 €** 2-911024.XD7	**10.624,00 €** 2-911024.XD
1000 x 2600	**8.731,00 €** 2-911026.XD7	**11.113,00 €** 2-911026.XD
1000 x 2800	**9.116,00 €** 2-911028.XD7	**11.602,00 €** 2-911028.XD
1000 x 3000	**9.501,00 €** 2-911030.XD7	**12.092,00 €** 2-911030.XD
1000 x 3200	**9.885,00 €** 2-911032.XD7	**12.581,00 €** 2-911032.XD
1000 x 3400	**10.271,00 €** 2-911034.XD7	**13.072,00 €** 2-911034.XD
1000 x 3600	**10.655,00 €** 2-911036.XD7	**13.561,00 €** 2-911036.XD
1000 x 3800	**11.039,00 €** 2-911038.XD7	**14.050,00 €** 2-911038.XD
1000 x 4000	**11.425,00 €** 2-911040.XD7	**14.541,00 €** 2-911040.XD
1200 x 1400	**6.914,00 €** 2-911214.XD7	**8.799,00 €** 2-911214.XD
1200 x 1600	**7.352,00 €** 2-911216.XD7	**9.357,00 €** 2-911216.XD
1200 x 1800	**7.789,00 €** 2-911218.XD7	**9.914,00 €** 2-911218.XD
1200 x 2200	**8.665,00 €** 2-911222.XD7	**11.028,00 €** 2-911222.XD
1200 x 2600	**9.541,00 €** 2-911226.XD7	**12.143,00 €** 2-911226.XD
1200 x 2800	**9.979,00 €** 2-911228.XD7	**12.700,00 €** 2-911228.XD
1200 x 3000	**10.415,00 €** 2-911230.XD7	**13.256,00 €** 2-911230.XD

Dimensions	Professional Extreme 750	Professional Extreme 850
1200 x 3200	**10.853,00 €** 2-911232.XD7	**13.813,00 €** 2-911232.XD
1200 x 3400	**11.291,00 €** 2-911234.XD7	**14.370,00 €** 2-911234.XD
1200 x 3600	**11.729,00 €** 2-911236.XD7	**14.927,00 €** 2-911236.XD
1200 x 3800	**12.166,00 €** 2-911238.XD7	**15.485,00 €** 2-911238.XD
1200 x 4000	**12.604,00 €** 2-911240.XD7	**16.042,00 €** 2-911240.XD
1400 x 1400	**7.405,00 €** 2-911414.XD7	**9.425,00 €** 2-911414.XD
1400 x 1600	**7.895,00 €** 2-911416.XD7	**10.049,00 €** 2-911416.XD
1400 x 1800	**8.387,00 €** 2-911418.XD7	**10.674,00 €** 2-911418.XD
1400 x 2000	**8.877,00 €** 2-911420.XD7	**11.298,00 €** 2-911420.XD
1400 x 2200	**9.367,00 €** 2-911422.XD7	**11.922,00 €** 2-911422.XD
1400 x 2400	**9.859,00 €** 2-911424.XD7	**12.547,00 €** 2-911424.XD
1400 x 2600	**10.349,00 €** 2-911426.XD7	**13.171,00 €** 2-911426.XD
1400 x 2800	**10.840,00 €** 2-911428.XD7	**13.797,00 €** 2-911428.XD
1400 x 3000	**11.330,00 €** 2-911430.XD7	**14.420,00 €** 2-911430.XD
1400 x 3200	**11.822,00 €** 2-911432.XD7	**15.046,00 €** 2-911432.XD
1400 x 3400	**12.312,00 €** 2-911434.XD7	**15.670,00 €** 2-911434.XD
1400 x 3600	**12.802,00 €** 2-911436.XD7	**16.293,00 €** 2-911436.XD
1400 x 3800	**13.294,00 €** 2-911438.XD7	**16.919,00 €** 2-911438.XD

Cet article sera fabriqué sur commande

Tôle alu perforée

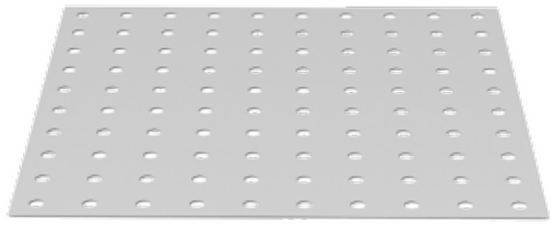

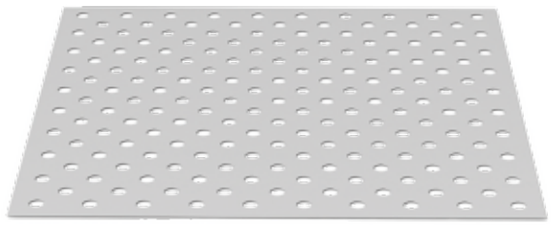

Description:

La tôle alu perforée a été développée pour le travail de l'inox comme séparation entre l'acier et l'inox. Grâce à la position des trous identique à la table, elle permet une utilisation optimale. Une version en inox est possible sur demande.

La livraison est préférable avec une table en raison du risque de dommages liés au transport et au coût.

Photos pour toutes les dimensions produits sur www.siegmund.com.

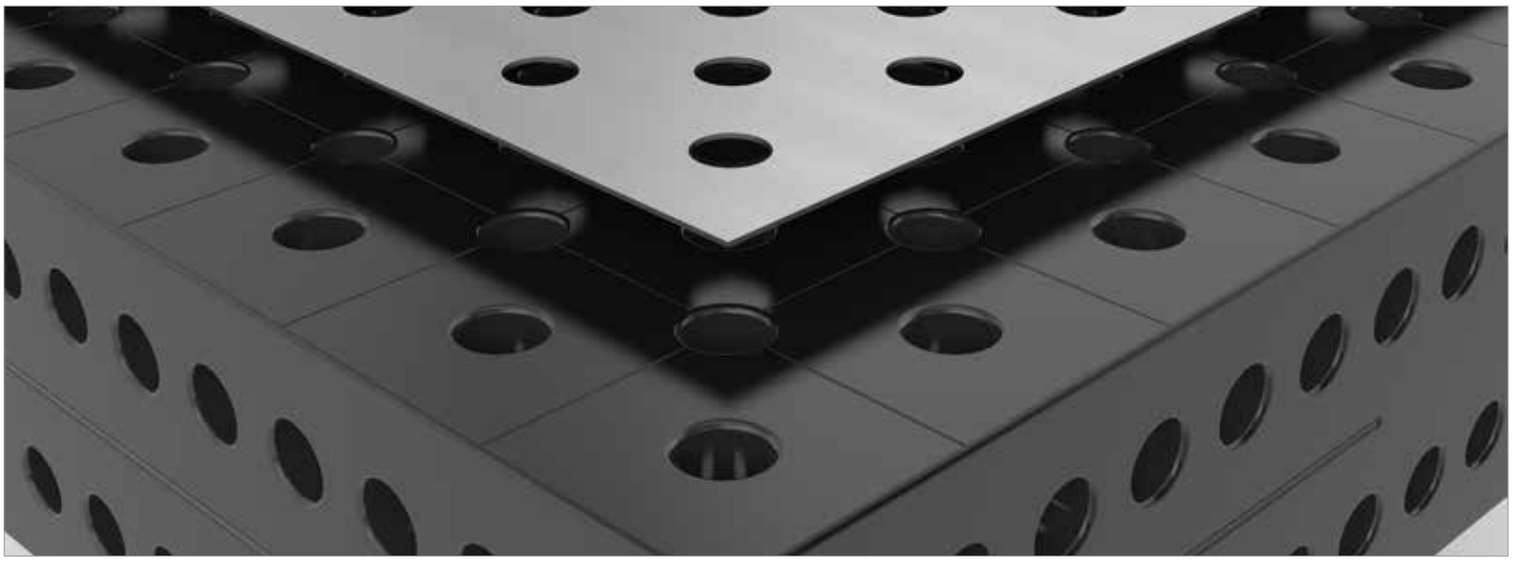

	Longueur: (a)	Largeur: (b)	Hauteur: (c)	Poids:	**Quadrillage 100 mm**	**Quadrillage diagonal**
Tôle alu perforée pour table 280000	1496 mm	746 mm	2 mm	env. 6 kg	2-280203 **131,00 €** ○	2-280203.D **167,00 €** ○
Tôle alu perforée pour table 280005	1196 mm	596 mm	2 mm	env. 4 kg	2-280205 **84,00 €** ○	2-280205.D **108,00 €** ○
Tôle alu perforée pour table 280010	996 mm	996 mm	2 mm	env. 5 kg	2-280200 **116,00 €** ●	2-280200.D **148,00 €** ●
Tôle alu perforée pour table 280025	1196 mm	796 mm	2 mm	env. 5 kg	2-280202 **112,00 €** ●	2-280202.D **142,00 €** ●
Tôle alu perforée pour table 280015	1196 mm	1196 mm	2 mm	env. 7 kg	2-280204 **167,00 €** ●	2-280204.D **214,00 €** ●
Tôle alu perforée pour table 280035	1496 mm	996 mm	2 mm	env. 8 kg	2-280206 **175,00 €** ●	2-280206.D **222,00 €** ●
Tôle alu perforée pour table 280050	1496 mm	1496 mm	2 mm	env. 11 kg	2-280207 **262,00 €** ●	2-280207.D **333,00 €** ●
Tôle alu perforée pour table 280020	1996 mm	996 mm	2 mm	env. 10 kg	2-280201 **233,00 €** ●	2-280201.D **297,00 €** ●
Tôle alu perforée pour table 280060	996 mm	1196 mm	2 mm	env. 6 kg	2-280208 **140,00 €** ●	2-280208.D **178,00 €** ●
Tôle alu perforée pour table 280060 (2x 280208 / 280208.D)				env. 12 kg	2-280208.2 **279,00 €** ●	2-280208.D.2 **355,00 €** ●
Tôle alu perforée pour table 280045 (2x 280201 / 280201.D)				env. 20 kg	2-280201.2 **466,00 €** ●	2-280201.D.2 **592,00 €** ●
Tôle alu perforée pour table 280030 (2x 280204 / 280204.D)				env. 15 kg	2-280204.2 **335,00 €** ●	2-280204.D.2 **427,00 €** ●
Tôle alu perforée pour table 280040 (2x 280207 / 280207.D)				env. 23 kg	2-280207.2 **524,00 €** ●	2-280207.D.2 **664,00 €** ●
Tôle alu perforée pour table 280055 (4x 280201 / 280201.D)				env. 40 kg	2-280201.4 **932,00 €** ●	2-280201.D.4 **1.186,00 €** ●
Tôle alu perforée pour table 280040 (3x 280206 / 280206.D)				env. 23 kg	2-280206.3 **523,00 €** ●	2-280206.D.3 **664,00 €** ●

● = Cet article est un produit en stock / ○ = Cet article sera fabriqué sur commande

Tables rainurée

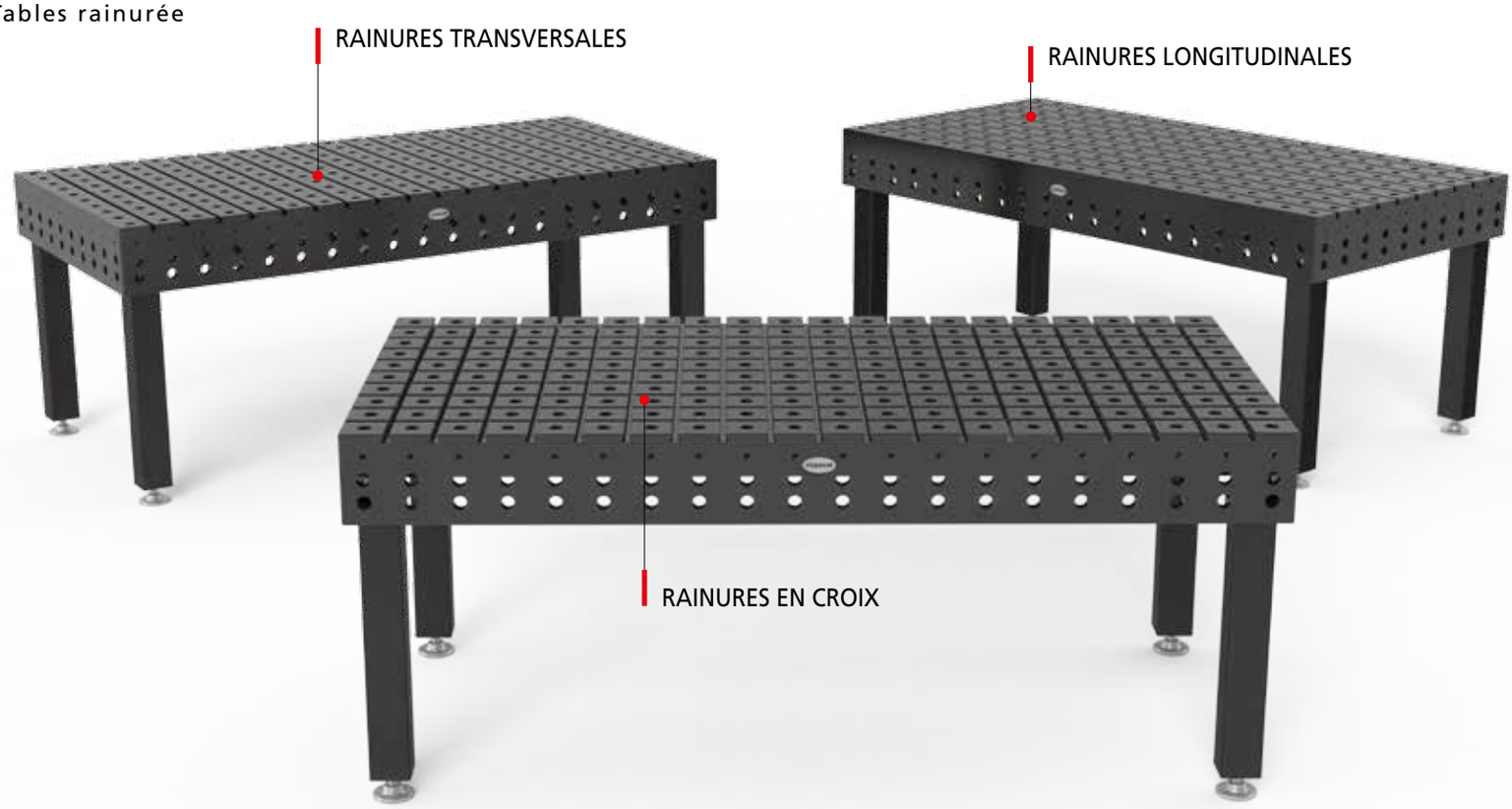

TABLES RAINURÉE

Les tables de soudure rainurées sont fabriquées à partir d'acier de haute qualité S355J2+N (St 52/3) et sont nitrurée plasma par procédé thermochimique. Grâce à ce traitement, la surface de la table est encore plus résistant à la corrosion. De plus la charge admise par la table augmente.

Les tables sont disponibles avec des rainures en croix, transversales ou longitudinales. Sur demande, les tables rainurées sont disponibles sans les perçages sur les cotés.

Vidéo du produit sous:

www.siegmund.com/V280020.PN

PIEDS DE TABLE



page 152
Pied standard

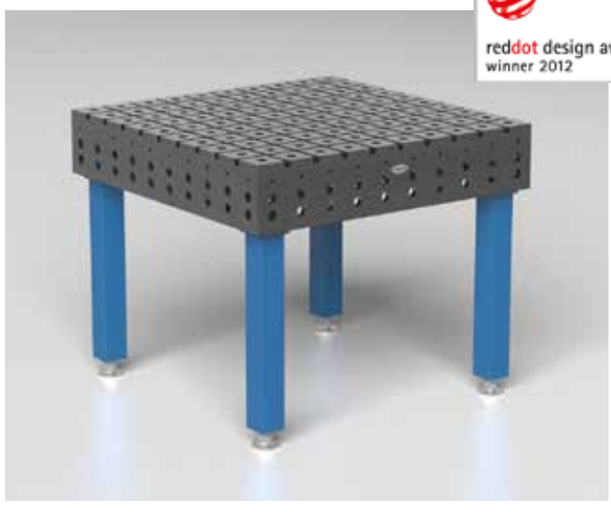

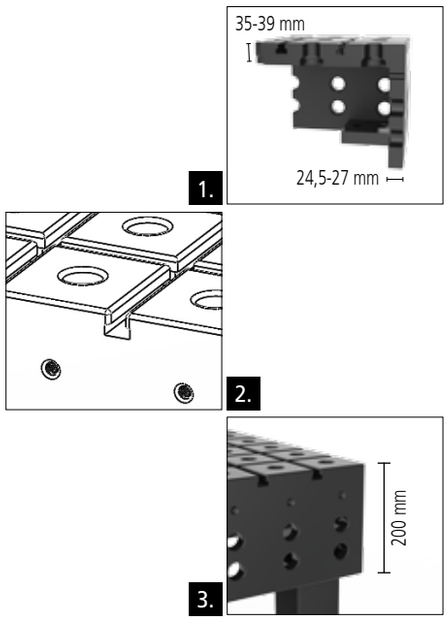

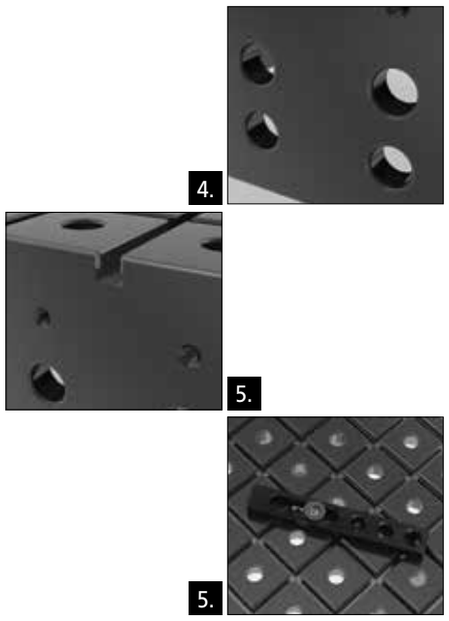

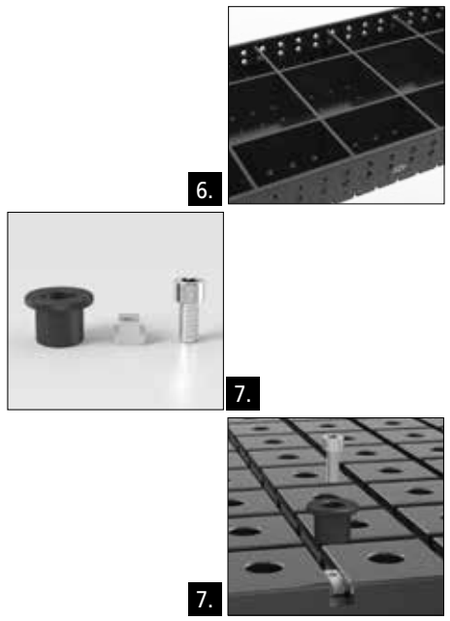

1. EPAISSEUR

env. 35-39 mm / 24,5-27 mm

2. RAINURES

Modifications avec surcoût:

- Entraxe des rainures (Standard 100 mm)
- Dimensions des rainures (Standard 12 mm)

3. BANDEAU

- hauteur 200 mm

4. ALÉSAGE SYSTEM

Modifications avec surcoût:

- Alésages rayonnés (Alésage standard avec chanfrein)

5. TROU FILETÉ

Modifications avec surcoût:

- Entraxe des trous filetés (Standard 100 mm)
- Dimensions des trous filetés (Standard M10)
- Tous filetés supplémentaires sur le dessus (M8 / M10 / M12 / M16)

Sur demande, la table rainurée est disponible sans alésages.

6. RENFORT

- une traverse tous les 300-400 mm
- Renforts plus hauts

7. ACCESSOIRES

Pour les tables rainurées, nous proposons des accessoires spécifiques comme les boulons à visser, les bagues filetées et les taquets. Mais tous les autres accessoires System 28 sont également compatibles.

8. CHARGE ADMISSIBLE

Charge admissible par pied 2.000 kg
Charge totale statique conseillée:
pour 4 pieds = 4.000 kg
pour 6 pieds = 6.000 kg
pour 8 pieds = 8.000 kg
avec une répartition uniforme de la charge (données pour pied standard)

Par calcul, les charges sont plus importantes. Les charges conseillées comportent une réserve pour raison de sécurité.

Dans le cas de charge supérieure merci d'en parler avec le constructeur.

Tous les avantages des tables de soudure Professional Extreme 750 sont identiques pour les tables rainurées, voir page 97, point 3, 5, 6, 8 et 9.

Table rainurée avec rainures en croix



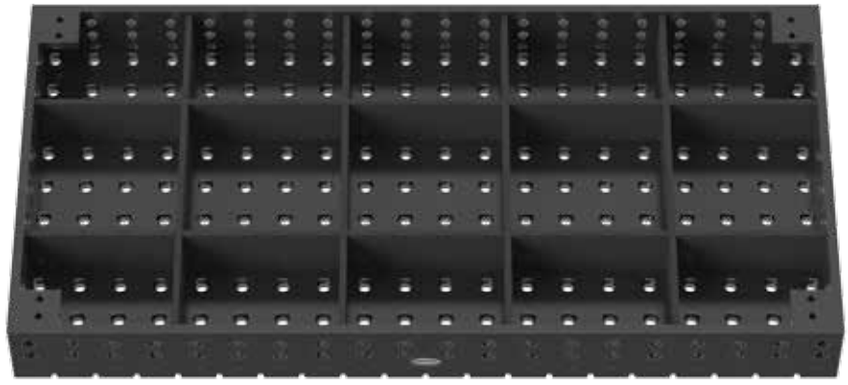

Description:

La table rainurée présente des alésages horizontaux / verticaux sur le dessus de la table et verticaux sur les bandeaux.

De plus, elle comporte des filetages M10 et des rainures en T.

Les rainures espacées de 100 mm permettent le bridage d'éléments avec un oblong dans n'importe quelle position grâce à des douilles de bridage filetées et des taquets de bridage. Voir descriptif page 134.

Le nettoyage des rainures est long, nous conseillons donc cette table pour des travaux "propres". Pour la soudure, nous conseillons un procédé sans projection.

Sur demande, la table rainurée est disponible sans alésages.

Modifications avec surcoût:

- Entraxe des rainures (Standard 100 mm)
- Dimensions des rainures (Standard 12 mm)
- Entraxe des trous filetés (Standard 100 mm)
- Tous filetés supplémentaires sur le dessus
- Dimensions des trous filetés (Standard M10)

Page 150, vous trouverez un récapitulatif avec toutes les informations sur les différentes variantes de pieds de tables.

Photos pour toutes les dimensions produits sur www.siegmund.com.



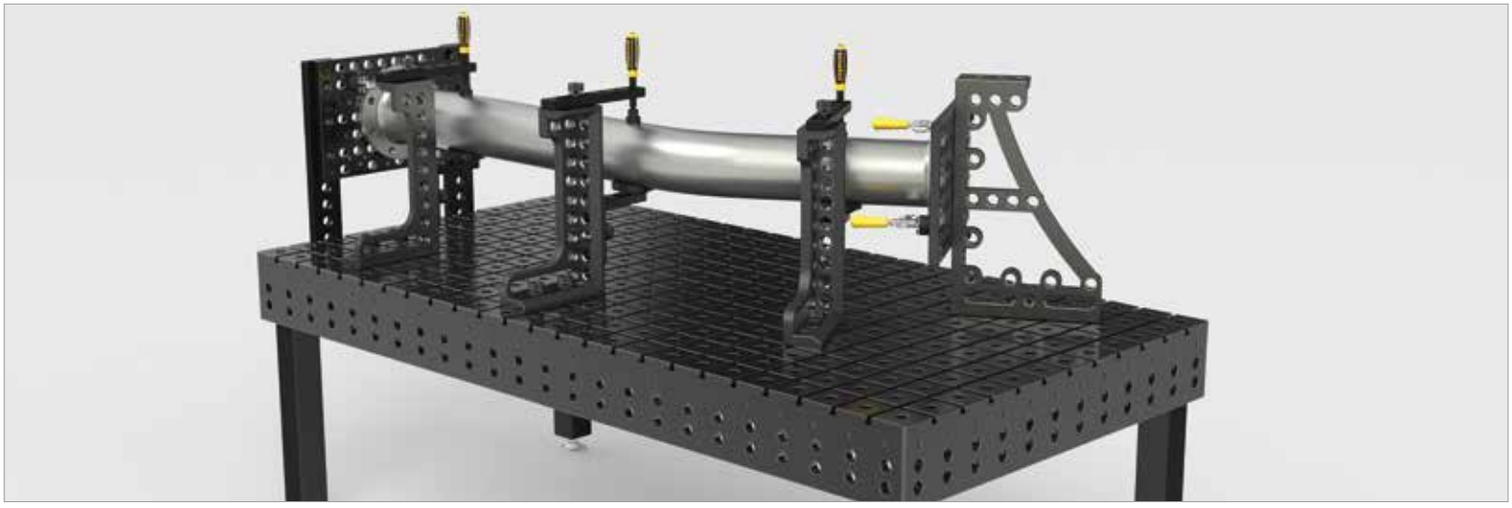

	Pieds de table:	Longueur: (a)	Largeur: (b)	Hauteur: (c)	Poids:	Table rainurée nitrurée plasma
Table rainurée 1000x1000x200 nitrurée plasma avec rainures en croix avec Pied standard 650 Hauteur de table 850	4	1000 mm	1000 mm	200 mm	env. 530 kg	2-280010.PN **4.157,00 €** ○
Table rainurée 1200x800x200 nitrurée plasma avec rainures en croix avec Pied standard 650 Hauteur de table 850	4	1200 mm	800 mm	200 mm	env. 510 kg	2-280025.PN **4.034,00 €** ○
Table rainurée 1200x1200x200 nitrurée plasma avec rainures en croix avec Pied standard 650 Hauteur de table 850	4	1200 mm	1200 mm	200 mm	env. 755 kg	2-280015.PN **5.591,00 €** ○
Table rainurée 1500x1000x200 nitrurée plasma avec rainures en croix avec Pied standard 650 Hauteur de table 850	4	1500 mm	1000 mm	200 mm	env. 755 kg	2-280035.PN **5.781,00 €** ○
Table rainurée 1500x1500x200 nitrurée plasma avec rainures en croix avec Pied standard 650 Hauteur de table 850	4	1500 mm	1500 mm	200 mm	env. 1060 kg	2-280050.PN **7.921,00 €** ○
Table rainurée 2000x1000x200 nitrurée plasma avec rainures en croix avec Pied standard 650 Hauteur de table 850	4	2000 mm	1000 mm	200 mm	env. 965 kg	2-280020.PN **7.114,00 €** ○
Table rainurée 2000x1200x200 nitrurée plasma avec rainures en croix avec Pied standard 650 Hauteur de table 850	4	2000 mm	1200 mm	200 mm	env. 1100 kg	2-280060.PN **8.033,00 €** ○
Table rainurée 2000x2000x200 nitrurée plasma avec rainures en croix avec Pied standard 650 Hauteur de table 850	4	2000 mm	2000 mm	200 mm	env. 1750 kg	2-280045.PN **12.938,00 €** ○
Table rainurée 2400x1200x200 nitrurée plasma avec rainures en croix avec Pied standard 650 Hauteur de table 850	4	2400 mm	1200 mm	200 mm	env. 1280 kg	2-280030.PN **9.545,00 €** ○
Table rainurée 3000x1500x200 nitrurée plasma avec rainures en croix avec Pied standard 650 Hauteur de table 850	6	3000 mm	1500 mm	200 mm	env. 1930 kg	2-280040.PN **13.382,00 €** ○
Table rainurée 4000x2000x200 nitrurée plasma avec rainures en croix avec Pied standard 650 Hauteur de table 850	8	4000 mm	2000 mm	200 mm	env. 3400 kg	2-280055.PN **22.136,00 €** ○
D'autres dimensions sur demande						. ○

● = Cet article est un produit en stock / ○ = Cet article sera fabriqué sur commande

Le surcoût pour une table avec une autre version de pieds résulte de la différence entre le pied standard et le pied souhaité.

Poids = Table + Palette + Pied standard

Table rainurée avec rainures longitudinales



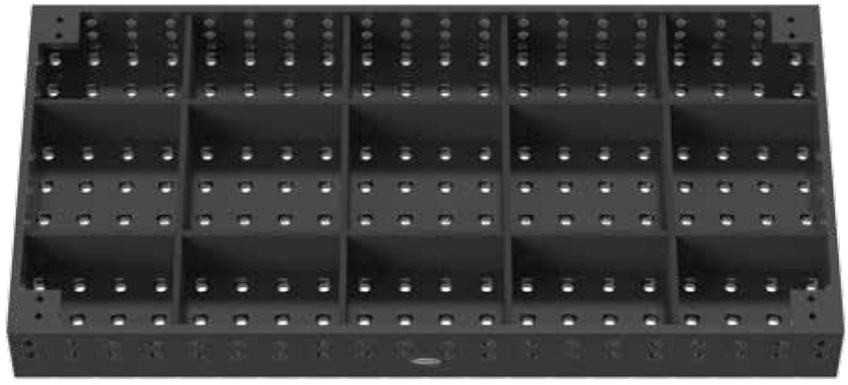

Description:

La table rainurée présente des alésages horizontaux / verticaux sur la plaque supérieure et verticaux sur les bandeaux. De plus, elle offre des trous filetés et des rainures longitudinales.

Les rainures avec un entraxe de 100 mm permettent de fixer des éléments avec un oblong horizontal dans une position quelconque. Pour ceci, des douilles de bridage filetées et des taquets de bridage sont nécessaires, voir page 134.

Nous conseillons la table rainurée pour des travaux "propres" ou pour des procédés de soudure sans projection car le nettoyage des rainures est long.

Sur demande, la table rainurée est disponible sans alésages.

Modifications avec surcoût:

- Entraxe des rainures (Standard 100 mm)
- Dimensions des rainures (Standard 12 mm)
- Entraxe des trous filetés (Standard 100 mm)
- Tous filetés supplémentaires sur le dessus
- Dimensions des trous filetés (Standard M10)

Page 150, vous trouverez un récapitulatif avec toutes les informations sur les différentes variantes de pieds de tables.

Photos pour toutes les dimensions produits sur www.siegmund.com.

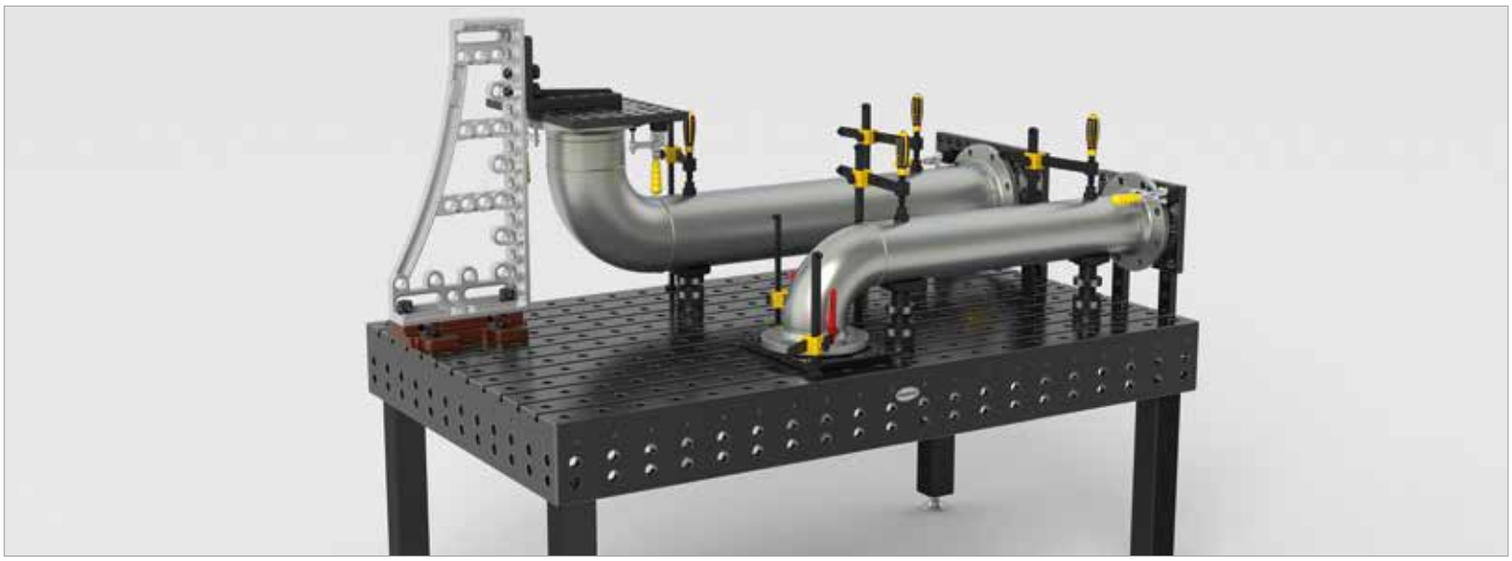

	Pieds de table:	Longueur: (a)	Largeur: (b)	Hauteur: (c)	Poids:	Table rainurée nitrurée plasma
Table rainurée 1200x800x200 nitrurée plasma avec rainures longitudinales avec Pied standard 650 Hauteur de table 850	4	1200 mm	800 mm	200 mm	env. 530 kg	2-280025.PNL **3.427,00 €** ○
Table rainurée 1500x1000x200 nitrurée plasma avec rainures longitudinales avec Pied standard 650 Hauteur de table 850	4	1500 mm	1000 mm	200 mm	env. 785 kg	2-280035.PNL **4.894,00 €** ○
Table rainurée 2000x1000x200 nitrurée plasma avec rainures longitudinales avec Pied standard 650 Hauteur de table 850	4	2000 mm	1000 mm	200 mm	env. 1005 kg	2-280020.PNL **6.014,00 €** ○
Table rainurée 2000x1200x200 nitrurée plasma avec rainures longitudinales avec Pied standard 650 Hauteur de table 850	4	2000 mm	1200 mm	200 mm	env. 1150 kg	2-280060.PNL **6.785,00 €** ○
Table rainurée 2400x1200x200 nitrurée plasma avec rainures longitudinales avec Pied standard 650 Hauteur de table 850	4	2400 mm	1200 mm	200 mm	env. 1360 kg	2-280030.PNL **8.055,00 €** ○
Table rainurée 3000x1500x200 nitrurée plasma avec rainures longitudinales avec Pied standard 650 Hauteur de table 850	6	3000 mm	1500 mm	200 mm	env. 2010 kg	2-280040.PNL **11.297,00 €** ○
Table rainurée 4000x2000x200 nitrurée plasma avec rainures longitudinales avec Pied standard 650 Hauteur de table 850	8	4000 mm	2000 mm	200 mm	env. 3560 kg	2-280055.PNL **18.670,00 €** ○
D'autres dimensions sur demande						. ○

● = Cet article est un produit en stock / ○ = Cet article sera fabriqué sur commande

Le surcoût pour une table avec une autre version de pieds résulte de la différence entre le pied standard et le pied souhaité.
Poids = Table + Palette + Pied standard

Table rainurée avec rainures transversales



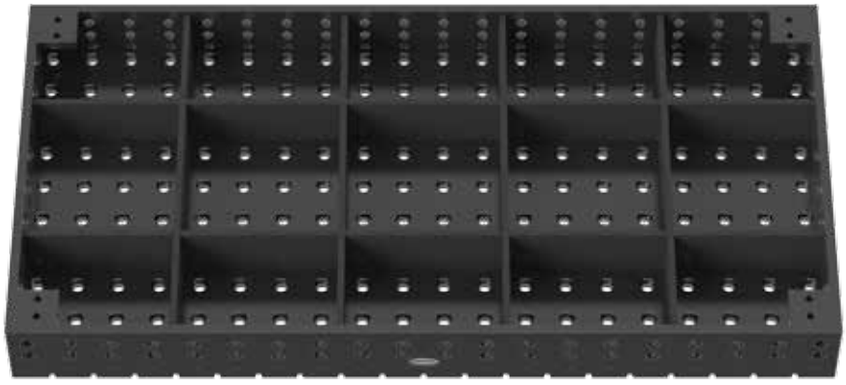

Description:

La table rainurée présente des alésages dans les 2 directions sur le dessus de la table et en vertical sur les bandeaux. De plus, elle comporte des rainures en T.

Les rainures sont espacées de 100 mm et permettent le bridage d'éléments avec un oblong dans n'importe quelle position.

Le nettoyage des rainures est long, nous conseillons donc cette table pour des travaux propres. Pour la soudure, nous conseillons un procédé sans projection.

Sur demande, la table rainurée est disponible sans alésages.

Modifications avec surcoût:

- Entraxe des rainures (Standard 100 mm)
- Dimensions des rainures (Standard 12 mm)
- Entraxe des trous filetés (Standard 100 mm)
- Tous filetés supplémentaires sur le dessus
- Dimensions des trous filetés (Standard M10)

Page 150, vous trouverez un récapitulatif avec toutes les informations sur les différentes variantes de pieds de tables.

Photos pour toutes les dimensions produits sur www.siegmund.com.

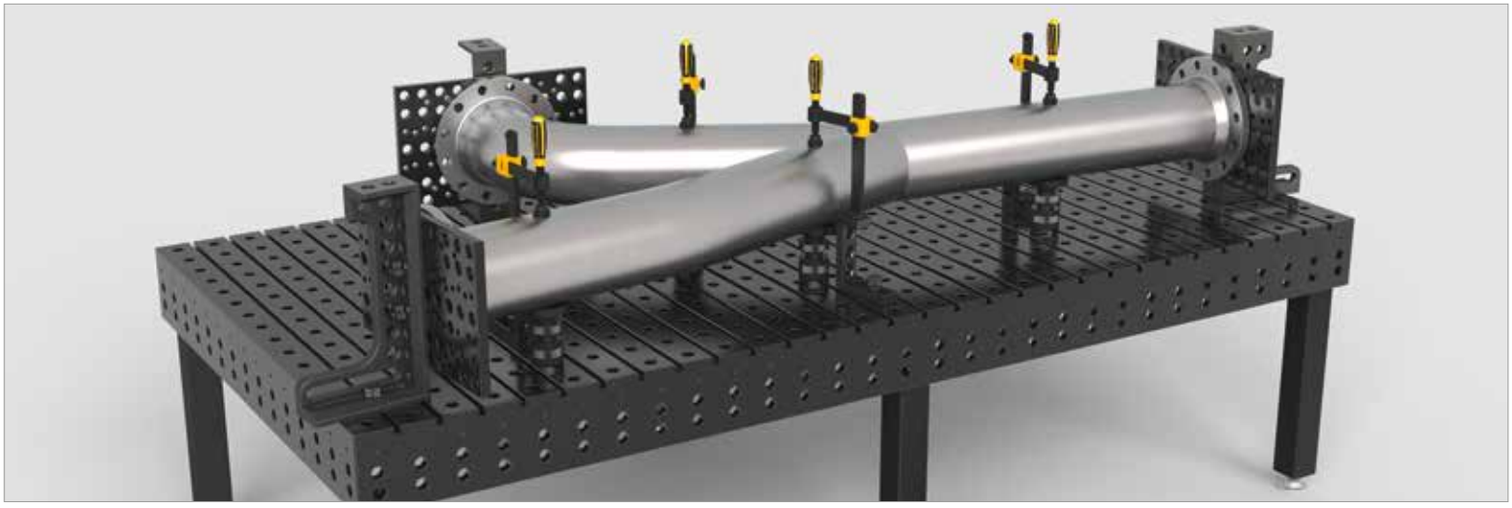

	Pieds de table:	Longueur: (a)	Largeur: (b)	Hauteur: (c)	Poids:	Table rainurée nitrurée plasma
Table rainurée 1000x1000x200 nitrurée plasma avec rainures transversales avec Pied standard 650 Hauteur de table 850	4	1000 mm	1000 mm	200 mm	env. 560 kg	2-280010.PNK **3.609,00 €** ○
Table rainurée 1200x800x200 nitrurée plasma avec rainures transversales avec Pied standard 650 Hauteur de table 850	4	1200 mm	800 mm	200 mm	env. 530 kg	2-280025.PNK **3.502,00 €** ○
Table rainurée 1200x1200x200 nitrurée plasma avec rainures transversales avec Pied standard 650 Hauteur de table 850	4	1200 mm	1200 mm	200 mm	env. 795 kg	2-280015.PNK **4.842,00 €** ○
Table rainurée 1500x1000x200 nitrurée plasma avec rainures transversales avec Pied standard 650 Hauteur de table 850	4	1500 mm	1000 mm	200 mm	env. 785 kg	2-280035.PNK **5.005,00 €** ○
Table rainurée 1500x1500x200 nitrurée plasma avec rainures transversales avec Pied standard 650 Hauteur de table 850	4	1500 mm	1500 mm	200 mm	env. 1070 kg	2-280050.PNK **6.845,00 €** ○
Table rainurée 2000x1000x200 nitrurée plasma avec rainures transversales avec Pied standard 650 Hauteur de table 850	4	2000 mm	1000 mm	200 mm	env. 1005 kg	2-280020.PNK **6.151,00 €** ○
Table rainurée 2000x1200x200 nitrurée plasma avec rainures transversales avec Pied standard 650 Hauteur de table 850	4	2000 mm	1200 mm	200 mm	env. 1150 kg	2-280060.PNK **6.942,00 €** ○
Table rainurée 2000x2000x200 nitrurée plasma avec rainures transversales avec Pied standard 650 Hauteur de table 850	4	2000 mm	2000 mm	200 mm	env. 1820 kg	2-280045.PNK **11.160,00 €** ○
Table rainurée 2400x1200x200 nitrurée plasma avec rainures transversales avec Pied standard 650 Hauteur de table 850	4	2400 mm	1200 mm	200 mm	env. 1360 kg	2-280030.PNK **8.242,00 €** ○
Table rainurée 3000x1500x200 nitrurée plasma avec rainures transversales avec Pied standard 650 Hauteur de table 850	6	3000 mm	1500 mm	200 mm	env. 2010 kg	2-280040.PNK **11.558,00 €** ○
Table rainurée 4000x2000x200 nitrurée plasma avec rainures transversales avec Pied standard 650 Hauteur de table 850	8	4000 mm	2000 mm	200 mm	env. 3560 kg	2-280055.PNK **19.103,00 €** ○
D'autres dimensions sur demande						. ○

● = Cet article est un produit en stock / ○ = Cet article sera fabriqué sur commande

Le surcoût pour une table avec une autre version de pieds résulte de la différence entre le pied standard et le pied souhaité.

Poids = Table + Palette + Pied standard

Douille de bridage pour table rainurée et table avec trous filetés



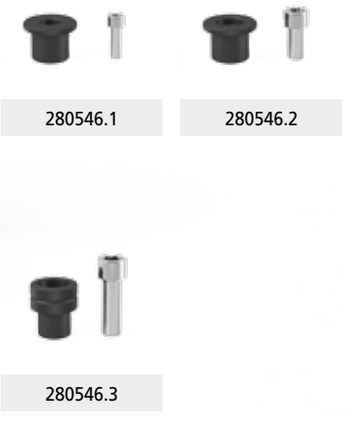

280546.1 280546.2

280546.3

Description:

La bague de bridage en combinaison avec le taquet de liaison (article Nr. 280547) pour table rainurée est l'élément de liaison idéal entre les accessoires Siegmund et la table rainurée.

Avec la bague de bridage filetée M8 / M12 / M16, on peut utiliser des éléments Siegmund sur une table de soudure présentant des filetages.



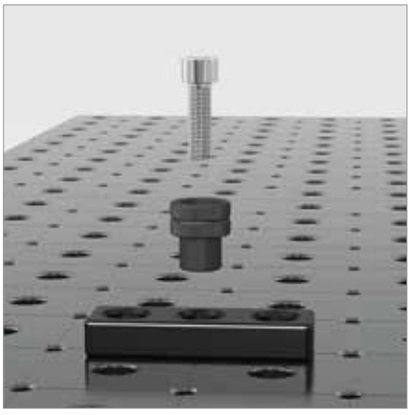

	Hauteur: (c)	Ø: (o)	Poids:	Ref
Douille de bridage pour filetage M10 - Table rainurée - vis comprise - brunie	28 mm	40 mm	0,11 kg	2-280546 **13,00 €** ●
Douille de bridage pour filetage M8 - vis comprise - brunie	28 mm	40 mm	0,11 kg	2-280546.1 **13,00 €** ●
Douille de bridage pour filetage M12 - vis comprise - brunie	28 mm	40 mm	0,10 kg	2-280546.2 **13,00 €** ●
Douille de bridage pour filetage M16 - vis comprise - brunie	45 mm	40 mm	0,21 kg	2-280546.3 **13,00 €** ●

● = Cet article est un produit en stock / ○ = Cet article sera fabriqué sur commande

Taquet pour rainure

Description:

Le taquet pour rainure permet un bridage flexible sur la table rainurée.



280547 | 280547.1

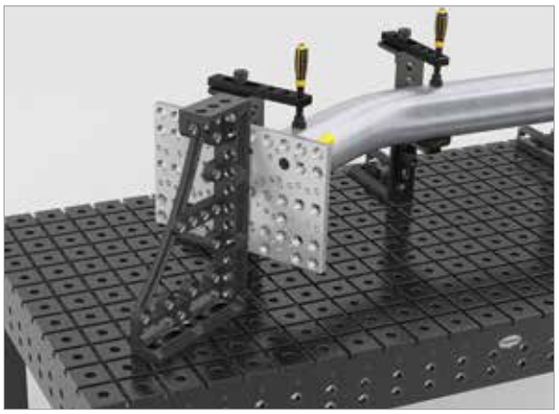





	Longueur: (a)	Largeur: (b)	Hauteur: (c)	Poids:	Ref
Taquet pour rainure 18 - avec filetage M10	18 mm	18 mm	14 mm	0,02 kg	2-280547 **8,00 €** ●
Taquet pour rainure 30 - avec filetage M10	30 mm	18 mm	14 mm	0,04 kg	2-280547.1 **12,00 €** ●

● = Cet article est un produit en stock / ○ = Cet article sera fabriqué sur commande

Table octogonale avec bandeau 200 mm

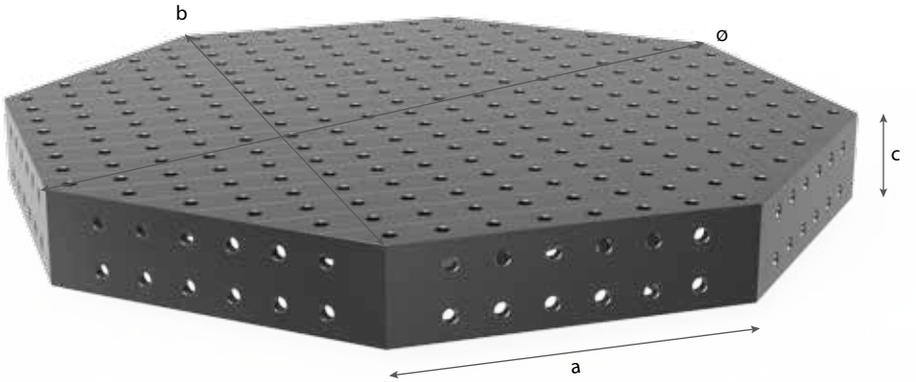



Description:

La table octogonale est fréquemment utilisée sur des manipulateurs de cellules robotisées. La table octogonale offre les mêmes possibilités que le système Siegmund grâce à un positionnement des trous parallèles sur les 9 faces. Pour répondre à des besoins spécifiques, nous pouvons réaliser votre table à la demande.

Matière S355J2+N (St 52/3 acier).
Prix en fonction de la quantité.

Remise:
à partir de 2 tables: 5 %
à partir de 5 tables: 10 %
à partir de 10 tables: 15 %

Pour fixer une table octogonale sur un positionneur, on utilise comme élément de liaison une plaque d'adaptation. Sur demande, nous réalisons votre plaque d'adaptation spécifique.

En raison, des demandes spécifiques client, le poids peut varier.

Options pour table de soudure comme la graduation, le quadrillage diagonal et graduation, graduation avec coordonnées, quadrillage 50 mm ou quadrillage diagonal avec filetages M8 / M12 / M16 sur demande.

Photos pour toutes les dimensions produits sur www.siegmund.com.

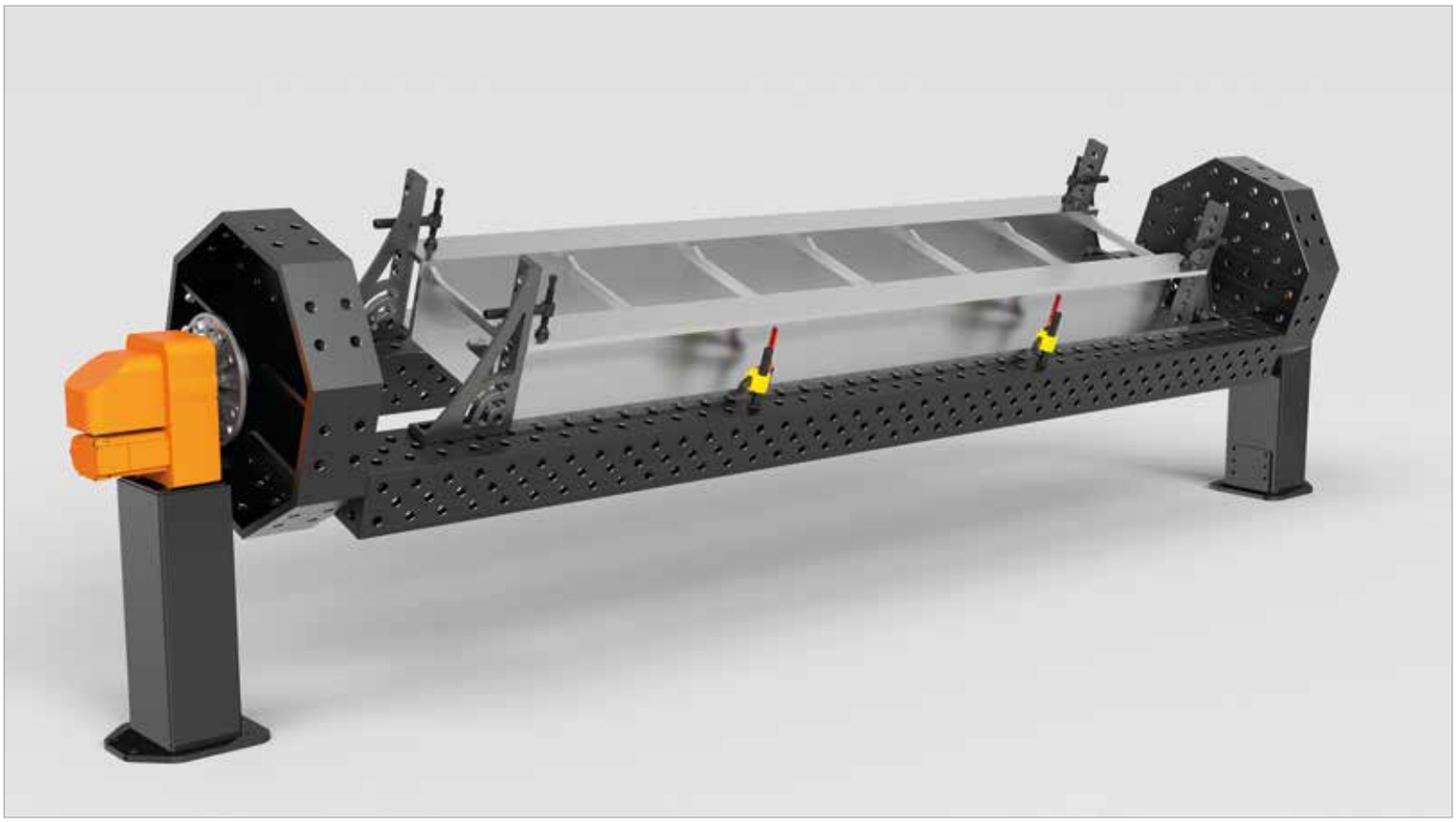

	Longueur: (a)	Largeur: (b)	Hauteur: (c)	Ø: (o)	Poids:	nitrurée plasma
Table octogonale SW 800x200 nitrurée plasma sans pied	331 mm	800 mm	200 mm	866 mm	env. 280 kg	2-920800.P **3.844,00 €** ○
Table octogonale SW 1000x200 nitrurée plasma sans pied	414 mm	1000 mm	200 mm	1082 mm	env. 355 kg	2-921000.P **4.489,00 €** ○
Table octogonale SW 1200x200 nitrurée plasma sans pied	497 mm	1200 mm	200 mm	1299 mm	env. 440 kg	2-921200.P **5.645,00 €** ○
Table octogonale SW 1400x200 nitrurée plasma sans pied	580 mm	1400 mm	200 mm	1515 mm	env. 595 kg	2-921400.P **7.096,00 €** ○
Table octogonale SW 1500x200 nitrurée plasma sans pied	621 mm	1500 mm	200 mm	1624 mm	env. 657 kg	2-921500.P **7.526,00 €** ○
Table octogonale SW 1600x200 nitrurée plasma sans pied	663 mm	1600 mm	200 mm	1732 mm	env. 688 kg	2-921600.P **8.198,00 €** ○
Table octogonale SW 1700x200 nitrurée plasma sans pied	704 mm	1700 mm	200 mm	1840 mm	env. 784 kg	2-921700.P **8.870,00 €** ○
Table octogonale SW 1800x200 nitrurée plasma sans pied	746 mm	1800 mm	200 mm	1948 mm	env. 861 kg	2-921800.P **9.677,00 €** ○
D'autres dimensions sur demande						. ○
Surcoût pour réalisation spéciale client de la plaque d'adaptation						0-940000 **554,00 €** ○

● = Cet article est un produit en stock / ○ = Cet article sera fabriqué sur commande

Table octogonale avec bandeau 100 mm

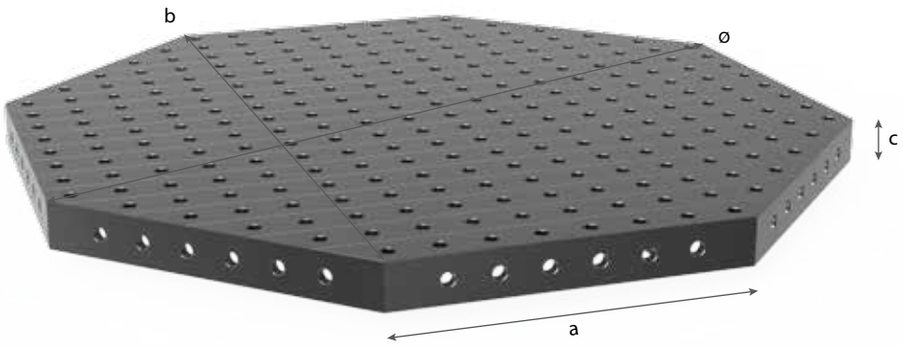

Description:

La table octogonale est fréquemment utilisée sur des manipulateurs de cellules robotisées. La table octogonale offre les mêmes possibilités que le système Siegmund grâce à un positionnement des trous parallèles sur les 9 faces. Pour répondre à des besoins spécifiques, nous pouvons réaliser votre table à la demande.

Matière S355J2+N (St 52/3 acier).
Prix en fonction de la quantité.

Remise:
à partir de 2 tables: 5 %
à partir de 5 tables: 10 %
à partir de 10 tables: 15 %

Pour fixer une table octogonale sur un positionneur, on utilise comme élément de liaison une plaque d'adaptation. Sur demande, nous réalisons votre plaque d'adaptation spécifique.

En raison, des demandes spécifiques client, le poids peut varier.

Options pour table de soudure comme la graduation, le quadrillage diagonal et graduation, graduation avec coordonnées, quadrillage 50 mm ou quadrillage diagonal avec filetages M8 / M12 / M16 sur demande.

Photos pour toutes les dimensions produits sur www.siegmund.com.

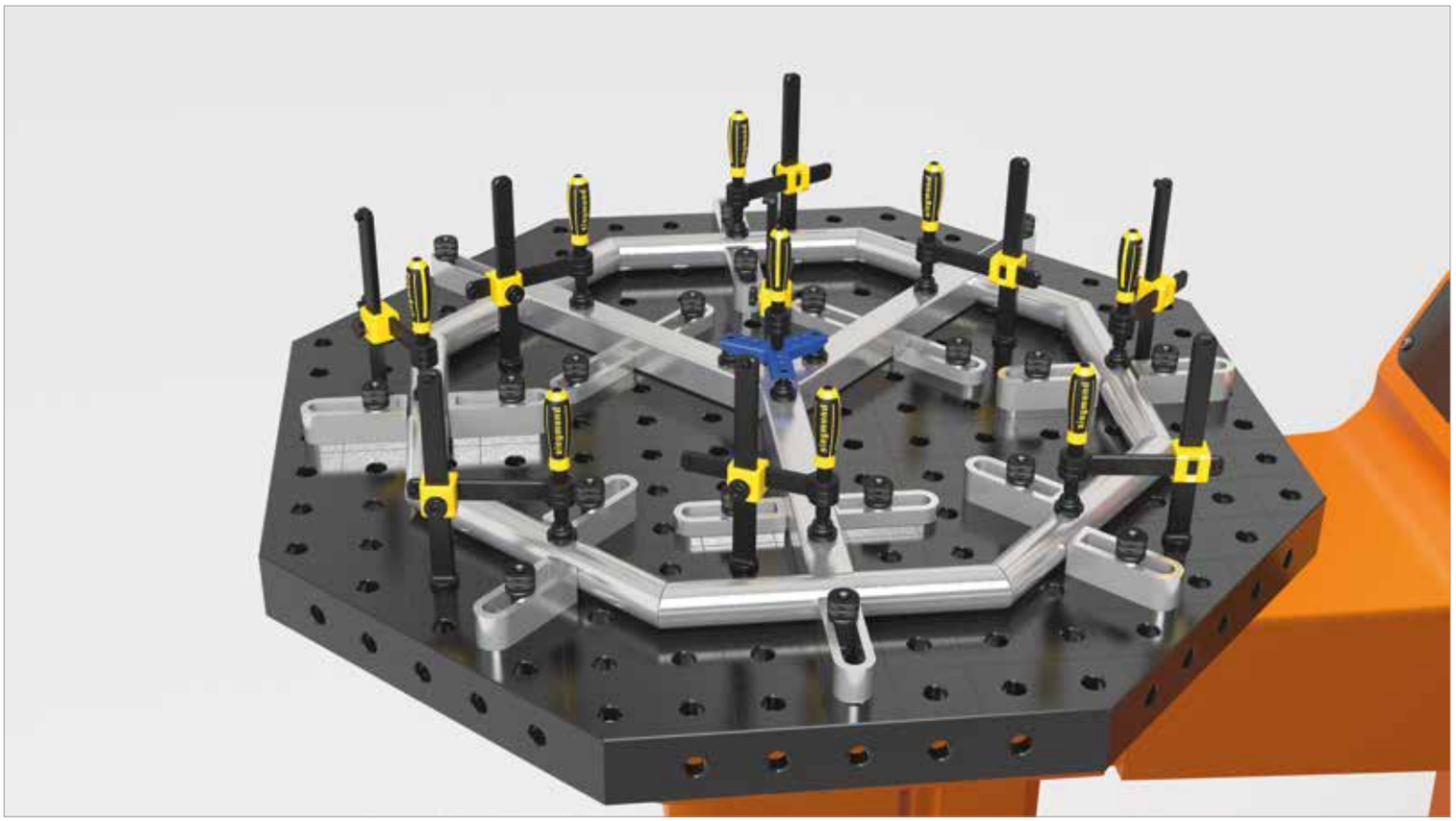

	Longueur: (a)	Largeur: (b)	Hauteur: (c)	Ø: (o)	Poids:	nitrurée plasma
Table octogonale SW 800x100 nitrurée plasma sans pied	331 mm	800 mm	100 mm	866 mm	env. 195 kg	2-920800.1.P **3.279,00 €** ○
Table octogonale SW 1000x100 nitrurée plasma sans pied	414 mm	1000 mm	100 mm	1082 mm	env. 250 kg	2-921000.1.P **3.817,00 €** ○
Table octogonale SW 1200x100 nitrurée plasma sans pied	497 mm	1200 mm	100 mm	1299 mm	env. 330 kg	2-921200.1.P **4.798,00 €** ○
Table octogonale SW 1400x100 nitrurée plasma sans pied	580 mm	1400 mm	100 mm	1515 mm	env. 440 kg	2-921400.1.P **6.035,00 €** ○
Table octogonale SW 1500x100 nitrurée plasma sans pied	621 mm	1500 mm	100 mm	1624 mm	env. 450 kg	2-921500.1.P **6.397,00 €** ○
Table octogonale SW 1600x100 nitrurée plasma sans pied	663 mm	1600 mm	100 mm	1732 mm	env. 530 kg	2-921600.1.P **6.969,00 €** ○
Table octogonale SW 1700x100 nitrurée plasma sans pied	704 mm	1700 mm	100 mm	1840 mm	env. 600 kg	2-921700.1.P **7.540,00 €** ○
Table octogonale SW 1800x100 nitrurée plasma sans pied	746 mm	1800 mm	100 mm	1948 mm	env. 664 kg	2-921800.1.P **8.225,00 €** ○
D'autres dimensions sur demande						. ○
Surcoût pour réalisation spéciale client de la plaque d'adaptation						0-940000 **554,00 €** ○

● = Cet article est un produit en stock / ○ = Cet article sera fabriqué sur commande

Plateau de bridage octogonal sans bandeau

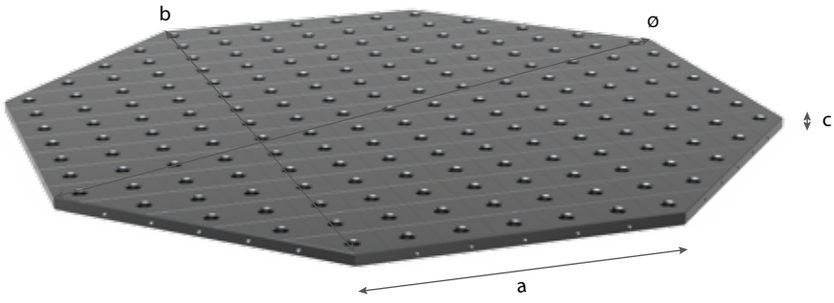

Description:

La table octogonale est fréquemment utilisée sur des manipulateurs de cellules robotisées. La table octogonale offre les mêmes possibilités que le System Siegmund grâce à un positionnement des trous parallèles sur les 9 faces. Pour répondre à des besoins spécifiques, nous pouvons réaliser votre table à la demande.

La plaque de bridage octogonale peut être fixée directement sur un manipulateur grâce aux alésages et avec des douilles d'appui (Article Ref 280500) et des boulons.

Matière S355J2+N (St 52/3 acier).
Prix en fonction de la quantité.

Remise:
à partir de 2 tables: 5 %
à partir de 5 tables: 10 %
à partir de 10 tables: 15 %

En raison, des demandes spécifiques client, le poids peut varier.

Options pour table de soudure comme la graduation, le quadrillage diagonal et graduation, graduation avec coordonnées, quadrillage 50 mm ou quadrillage diagonal avec filetages M8 / M12 / M16 sur demande.

Photos pour toutes les dimensions produits sur www.siegmund.com.

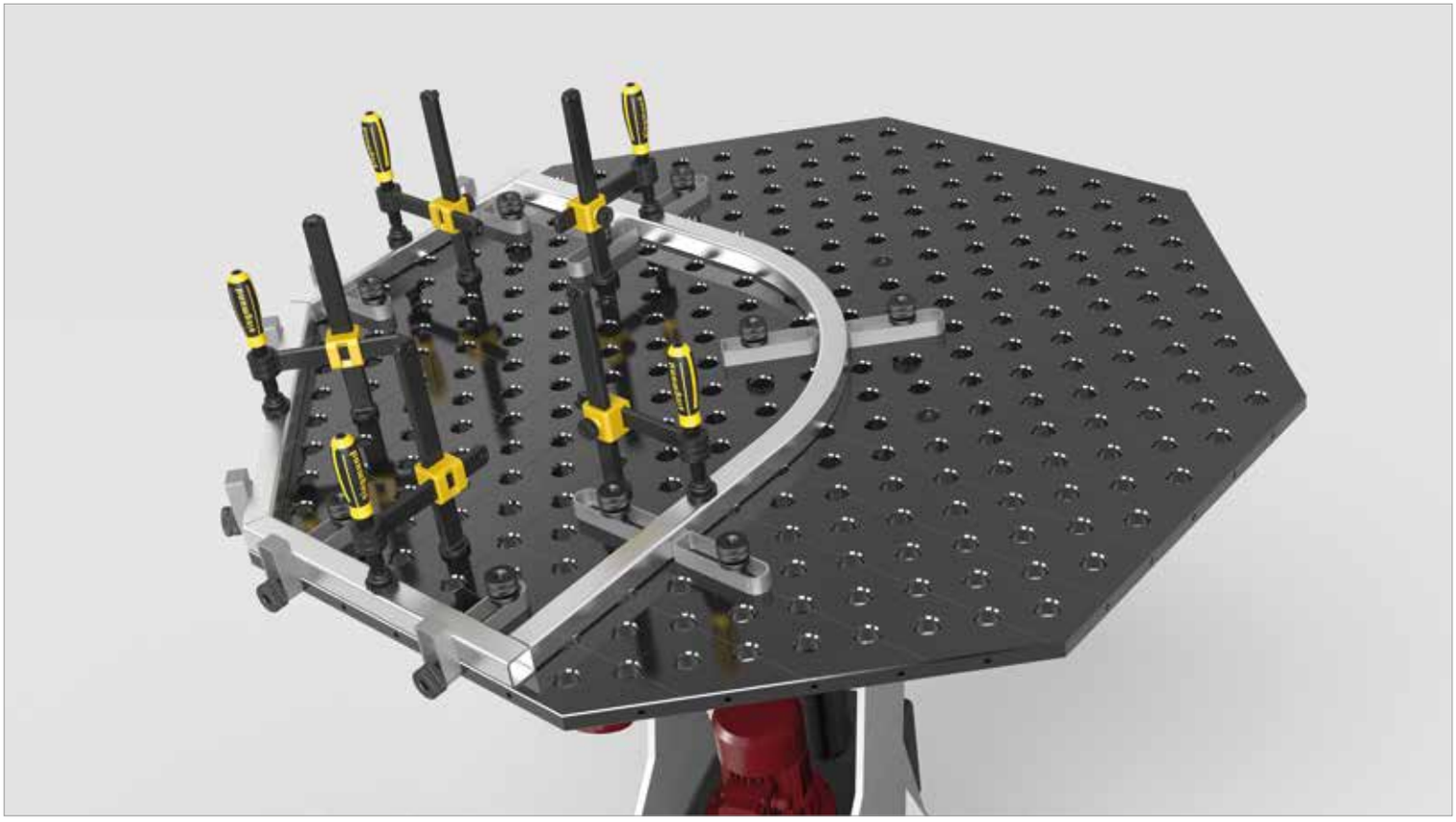

	Longueur: (a)	Largeur: (b)	Hauteur: (c)	Ø: (o)	Poids:	**nitrurée plasma**	
Plateau de bridage octogonal SW 600x25 nitrurée plasma sans pied	249 mm	600 mm	25 mm	649 mm	env. 51 kg	2-940600.P **1.828,00 €**	○
Plateau de bridage octogonal SW 800x25 nitrurée plasma sans pied	331 mm	800 mm	25 mm	866 mm	env. 90 kg	2-940800.P **2.298,00 €**	○
Plateau de bridage octogonal SW 1000x25 nitrurée plasma sans pied	414 mm	1000 mm	25 mm	1082 mm	env. 142 kg	2-941000.P **2.701,00 €**	○
Plateau de bridage octogonal SW 1200x25 nitrurée plasma sans pied	497 mm	1200 mm	25 mm	1299 mm	env. 204 kg	2-941200.P **3.387,00 €**	○
Plateau de bridage octogonal SW 1400x25 nitrurée plasma sans pied	580 mm	1400 mm	25 mm	1515 mm	env. 277 kg	2-941400.P **4.260,00 €**	○
Plateau de bridage octogonal SW 1500x25 nitrurée plasma sans pied	621 mm	1500 mm	25 mm	1636 mm	env. 319 kg	2-941500.P **4.516,00 €**	○
D'autres dimensions sur demande						.	○
Surcoût pour réalisation spéciale client de la plaque d'adaptation						0-940000 **554,00 €**	○

● = Cet article est un produit en stock / ○ = Cet article sera fabriqué sur commande

Plaque de bridage - Quadrillage diagonal

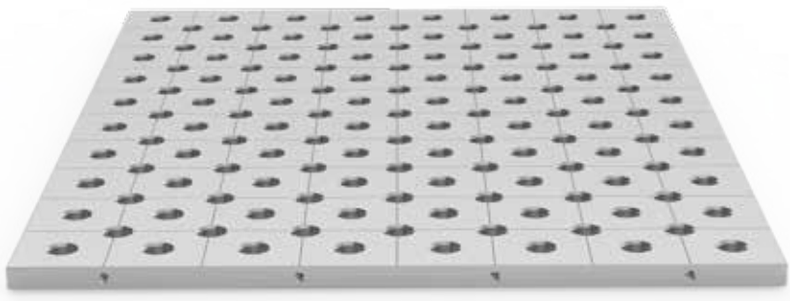

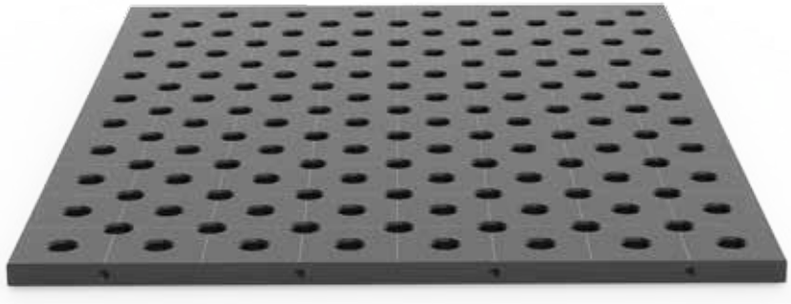

Description:

La plaque de bridage à trous est utilisable de manière très diverse, en combinaison avec des tables de bridage, des manipulateurs, des tables de soudure ou comme double table. La polyvalence de la plaque de bridage est son atout majeur. Malgré son faible poids, elle permet de multiples possibilités de bridage. Le bridage est rapide au moyen de boulons et de douilles de serrage (article N° 280500).

Largeur mini: 600 mm
Longueur mini: 800 mm
Surface mini: 0,64 m²
D'autres dimensions sur demande.
Matière S355J2+N (St 52/3 acier).

Prix en fonction des quantités.

Remise
à partir de 2: 5 %
à partir de 5: 10 %
à partir de 10: 15 %

La plaque de bridage à trous inox est disponible sur demande.

Trous filetés supplémentaires sur demande.

Plaque de bridage - Quadrillage diagonal

Dimensions	Nitruré Plasma	Acier S355J2+N
600 x 800	**1.631,00 €** 2-940608.PD	**1.366,00 €** 2-940608.D
600 x 1000	**1.860,00 €** 2-940610.PD	**1.559,00 €** 2-940610.D
600 x 1200	**2.091,00 €** 2-940612.PD	**1.753,00 €** 2-940612.D
800 x 800	**1.939,00 €** 2-940808.PD	**1.625,00 €** 2-940808.D
800 x 1000	**2.245,00 €** 2-940810.PD	**1.883,00 €** 2-940810.D
800 x 1200	**2.551,00 €** 2-940812.PD	**2.140,00 €** 2-940812.D
800 x 1400	**2.859,00 €** 2-940814.PD	**2.399,00 €** 2-940814.D
800 x 1600	**3.166,00 €** 2-940816.PD	**2.658,00 €** 2-940816.D
800 x 1800	**3.471,00 €** 2-940818.PD	**2.915,00 €** 2-940818.D
800 x 2000	**3.779,00 €** 2-940820.PD	**3.174,00 €** 2-940820.D
800 x 2200	**4.086,00 €** 2-940822.PD	**3.433,00 €** 2-940822.D
800 x 2400	**4.392,00 €** 2-940824.PD	**3.690,00 €** 2-940824.D
1000 x 1000	**2.629,00 €** 2-941010.PD	**2.206,00 €** 2-941010.D
1000 x 1200	**3.013,00 €** 2-941012.PD	**2.529,00 €** 2-941012.D
1000 x 1400	**3.397,00 €** 2-941014.PD	**2.853,00 €** 2-941014.D
1000 x 1600	**3.781,00 €** 2-941016.PD	**3.176,00 €** 2-941016.D
1000 x 1800	**4.164,00 €** 2-941018.PD	**3.499,00 €** 2-941018.D
1000 x 2000	**4.550,00 €** 2-941020.PD	**3.824,00 €** 2-941020.D
1000 x 2200	**4.933,00 €** 2-941022.PD	**4.146,00 €** 2-941022.D
1000 x 2400	**5.317,00 €** 2-941024.PD	**4.469,00 €** 2-941024.D
1200 x 1200	**3.474,00 €** 2-941212.PD	**2.918,00 €** 2-941212.D
1200 x 1400	**3.935,00 €** 2-941214.PD	**3.306,00 €** 2-941214.D
1200 x 1600	**4.397,00 €** 2-941216.PD	**3.695,00 €** 2-941216.D
1200 x 1800	**4.857,00 €** 2-941218.PD	**4.082,00 €** 2-941218.D
1200 x 2000	**5.319,00 €** 2-941220.PD	**4.471,00 €** 2-941220.D
1200 x 2200	**5.780,00 €** 2-941222.PD	**4.860,00 €** 2-941222.D

Dimensions	Nitruré Plasma	Acier S355J2+N
1200 x 2400	**6.241,00 €** 2-941224.PD	**5.248,00 €** 2-941224.D
1400 x 1400	**4.474,00 €** 2-941414.PD	**3.760,00 €** 2-941414.D
1400 x 1600	**5.012,00 €** 2-941416.PD	**4.213,00 €** 2-941416.D
1400 x 1800	**5.551,00 €** 2-941418.PD	**4.667,00 €** 2-941418.D
1400 x 2000	**6.090,00 €** 2-941420.PD	**5.121,00 €** 2-941420.D
1400 x 2200	**6.628,00 €** 2-941422.PD	**5.575,00 €** 2-941422.D
1400 x 2400	**7.166,00 €** 2-941424.PD	**6.027,00 €** 2-941424.D
1500 x 1500	**5.032,00 €** 2-941515.PD	**4.230,00 €** 2-941515.D
1500 x 1600	**5.320,00 €** 2-941516.PD	**4.472,00 €** 2-941516.D
1500 x 1800	**5.897,00 €** 2-941518.PD	**4.959,00 €** 2-941518.D
1500 x 2000	**6.474,00 €** 2-941520.PD	**5.445,00 €** 2-941520.D
1500 x 2200	**7.051,00 €** 2-941522.PD	**5.930,00 €** 2-941522.D
1500 x 2400	**7.628,00 €** 2-941524.PD	**6.417,00 €** 2-941524.D
1500 x 2600	**8.206,00 €** 2-941526.PD	**6.904,00 €** 2-941526.D
1500 x 2800	**8.783,00 €** 2-941528.PD	**7.390,00 €** 2-941528.D
1500 x 3000	**9.361,00 €** 2-941530.PD	**7.877,00 €** 2-941530.D
1600 x 1600	**5.628,00 €** 2-941616.PD	**4.732,00 €** 2-941616.D
1600 x 1800	**6.244,00 €** 2-941618.PD	**5.251,00 €** 2-941618.D
1600 x 2000	**6.860,00 €** 2-941620.PD	**5.770,00 €** 2-941620.D
1600 x 2200	**7.475,00 €** 2-941622.PD	**6.288,00 €** 2-941622.D
1600 x 2400	**8.091,00 €** 2-941624.PD	**6.807,00 €** 2-941624.D
1600 x 2600	**8.707,00 €** 2-941626.PD	**7.326,00 €** 2-941626.D
1600 x 2800	**9.323,00 €** 2-941628.PD	**7.844,00 €** 2-941628.D
1600 x 3000	**9.939,00 €** 2-941630.PD	**8.363,00 €** 2-941630.D

Cet article sera fabriqué sur commande

Plaque de bridage - quadrillage 100 mm



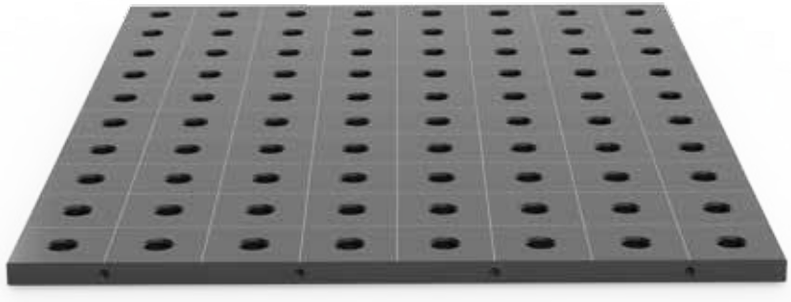

Description:

La plaque de bridage à trous est utilisable de manière très diverse, en combinaison avec des tables de bridage, des manipulateurs, des tables de soudure ou comme double table. La polyvalence de la plaque de bridage est son atout majeur. Malgré son faible poids, elle permet de multiples possibilités de bridage. Le bridage est rapide au moyen de boulons et de douilles de serrage (article N° 280500).

Largeur mini: 600 mm
Longueur mini: 800 mm
Surface mini: 0,64 m²
D'autres dimensions sur demande.
Matière S355J2+N (St 52/3 acier).

Prix en fonction des quantités.

Remise
à partir de 2: 5 %
à partir de 5: 10 %
à partir de 10: 15 %

La plaque de bridage à trous inox est disponible sur demande.

Trous filetés supplémentaires sur demande.

Plaque de bridage - quadrillage 100 mm

Dimensions	Nitruré Plasma	Acier S355J2+N
600 x 800	**1.592,00 €** 2-940608.P	**1.327,00 €** 2-940608
600 x 1000	**1.810,00 €** 2-940610.P	**1.509,00 €** 2-940610
600 x 1200	**2.029,00 €** 2-940612.P	**1.691,00 €** 2-940612
800 x 800	**1.884,00 €** 2-940808.P	**1.570,00 €** 2-940808
800 x 1000	**2.174,00 €** 2-940810.P	**1.812,00 €** 2-940810
800 x 1200	**2.465,00 €** 2-940812.P	**2.054,00 €** 2-940812
800 x 1400	**2.757,00 €** 2-940814.P	**2.297,00 €** 2-940814
800 x 1600	**3.048,00 €** 2-940816.P	**2.540,00 €** 2-940816
800 x 1800	**3.338,00 €** 2-940818.P	**2.782,00 €** 2-940818
800 x 2000	**3.630,00 €** 2-940820.P	**3.025,00 €** 2-940820
800 x 2200	**3.921,00 €** 2-940822.P	**3.268,00 €** 2-940822
800 x 2400	**4.212,00 €** 2-940824.P	**3.510,00 €** 2-940824
1000 x 1000	**2.538,00 €** 2-941010.P	**2.115,00 €** 2-941010
1000 x 1200	**2.902,00 €** 2-941012.P	**2.418,00 €** 2-941012
1000 x 1400	**3.266,00 €** 2-941014.P	**2.722,00 €** 2-941014
1000 x 1600	**3.630,00 €** 2-941016.P	**3.025,00 €** 2-941016
1000 x 1800	**3.993,00 €** 2-941018.P	**3.328,00 €** 2-941018
1000 x 2000	**4.358,00 €** 2-941020.P	**3.632,00 €** 2-941020
1000 x 2200	**4.721,00 €** 2-941022.P	**3.934,00 €** 2-941022
1000 x 2400	**5.085,00 €** 2-941024.P	**4.237,00 €** 2-941024
1200 x 1200	**3.338,00 €** 2-941212.P	**2.782,00 €** 2-941212
1200 x 1400	**3.775,00 €** 2-941214.P	**3.146,00 €** 2-941214
1200 x 1600	**4.212,00 €** 2-941216.P	**3.510,00 €** 2-941216
1200 x 1800	**4.648,00 €** 2-941218.P	**3.873,00 €** 2-941218
1200 x 2000	**5.085,00 €** 2-941220.P	**4.237,00 €** 2-941220
1200 x 2200	**5.521,00 €** 2-941222.P	**4.601,00 €** 2-941222

Dimensions	Nitruré Plasma	Acier S355J2+N
1200 x 2400	**5.958,00 €** 2-941224.P	**4.965,00 €** 2-941224
1400 x 1400	**4.285,00 €** 2-941414.P	**3.571,00 €** 2-941414
1400 x 1600	**4.794,00 €** 2-941416.P	**3.995,00 €** 2-941416
1400 x 1800	**5.303,00 €** 2-941418.P	**4.419,00 €** 2-941418
1400 x 2000	**5.813,00 €** 2-941420.P	**4.844,00 €** 2-941420
1400 x 2200	**6.322,00 €** 2-941422.P	**5.269,00 €** 2-941422
1400 x 2400	**6.831,00 €** 2-941424.P	**5.692,00 €** 2-941424
1500 x 1500	**4.812,00 €** 2-941515.P	**4.010,00 €** 2-941515
1500 x 1600	**5.085,00 €** 2-941516.P	**4.237,00 €** 2-941516
1500 x 1800	**5.630,00 €** 2-941518.P	**4.692,00 €** 2-941518
1500 x 2000	**6.176,00 €** 2-941520.P	**5.147,00 €** 2-941520
1500 x 2200	**6.722,00 €** 2-941522.P	**5.601,00 €** 2-941522
1500 x 2400	**7.267,00 €** 2-941524.P	**6.056,00 €** 2-941524
1500 x 2600	**7.814,00 €** 2-941526.P	**6.512,00 €** 2-941526
1500 x 2800	**8.360,00 €** 2-941528.P	**6.967,00 €** 2-941528
1500 x 3000	**8.906,00 €** 2-941530.P	**7.422,00 €** 2-941530
1600 x 1600	**5.376,00 €** 2-941616.P	**4.480,00 €** 2-941616
1600 x 1800	**5.958,00 €** 2-941618.P	**4.965,00 €** 2-941618
1600 x 2000	**6.541,00 €** 2-941620.P	**5.451,00 €** 2-941620
1600 x 2200	**7.122,00 €** 2-941622.P	**5.935,00 €** 2-941622
1600 x 2400	**7.705,00 €** 2-941624.P	**6.421,00 €** 2-941624
1600 x 2600	**8.287,00 €** 2-941626.P	**6.906,00 €** 2-941626
1600 x 2800	**8.869,00 €** 2-941628.P	**7.390,00 €** 2-941628
1600 x 3000	**9.452,00 €** 2-941630.P	**7.876,00 €** 2-941630

Cet article sera fabriqué sur commande

Douille support et de bridage





280500

Description:

La bague brunie de support et de bridage est l'outil idéal pour fixer à un endroit quelconque un élément Siegmund au moyen d'un boulon de serrage. La bague de support et de bridage est soudée ou vissée à un gabarit client et permet ainsi la possibilité de fixer l'ensemble sur une plaque de bridage à trous grâce à un boulon à billes.





	Hauteur: (c)	Ø: (o)	Poids:	Ref
Douille support et de bridage - brunie	50 mm	90 mm	1,10 kg	2-280500 **21,00 €** ●

● = Cet article est un produit en stock / ○ = Cet article sera fabriqué sur commande

Couvercle acier

Description:

La protection acier permet de fermer sans jeu les alésages non utilisés pour les maintenir propres.





280238.1





	Hauteur: (c)	Ø: (o)	Poids:	Ref
Couvercle acier / lot de 10 - brunie - protection des alésages - 10 pièces / rail de 1 m	10 mm	30 mm	0,05 kg	2-280238.1 **21,00 €** ●

● = Cet article est un produit en stock / ○ = Cet article sera fabriqué sur commande



	Page
Pieds de table	150
Pied standard	152
Pied réglable en hauteur	154
Pied avec roulette et frein de blocage / Pied réglable en hauteur avec roulette et frein de blocage	156
Pied pour ancrage au sol	158
Platine de fixation avec roulette / Embase de pied	160
Table élévatrice	162









Pieds de table

MONTAGE DES PIEDS DE TABLE:

Par pied, 2 boulons d'assemblage avec des anneaux à ressort sont placés dans la platine de montage. Ensuite on visse le pied avec un couple de serrage de 150 Nm.

Les boulons sont compris.

Merci de vous reporter à la notice de montage incluse.

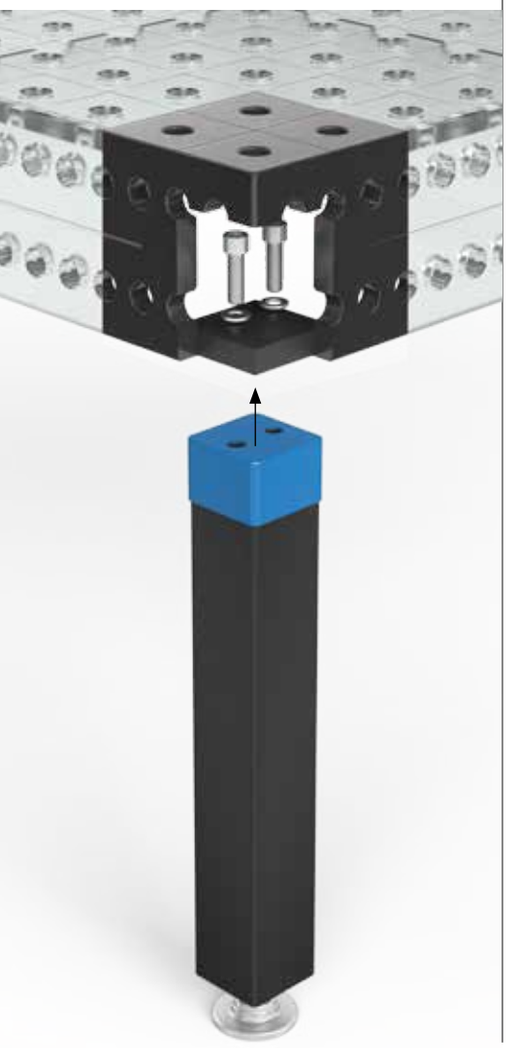

PIED STANDARD

page 152

VERSIONS

650
750
Format spécial

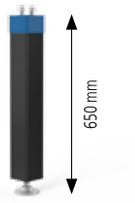

Charge par pied: 2.000 kg

280858.X



Charge par pied: 2.000 kg

280857.X

PIED RÉGLABLE EN HAUTEUR

page 154

VERSIONS

450-700
550-900
Format spécial



Charge par pied: 2.000 kg

280878.X



Charge par pied: 2.000 kg

280877.X

PIED AVEC ROULETTE ET FREIN DE BLOCAGE

page 156

VERSIONS

650
Format spécial

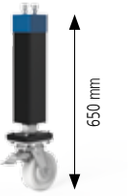

Charge par pied: 800 kg

280876.X

PIED RÉGLABLE EN HAUTEUR AVEC ROULETTE ET FREIN DE BLOCAGE

page 157

VERSIONS

550-750
Format spécial



Charge par pied: 800 kg

280879.X

PIED POUR ANCRAGE AU SOL

page 158

VERSIONS

650
750
Format spécial

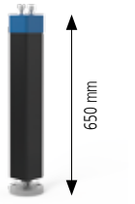

Charge par pied: 2.000 kg

280874.X



Charge par pied: 2.000 kg

280875.X

Pieds non conseillés pour les tables Basic.



CHARGE PAR PIED

La charge admissible par pied pour le System 28 est de 800 à 2.000 kg maxi pour toutes les tables en fonction du type de pied.

Par calcul, les charges sont plus importantes. Les charges conseillées comportent une réserve pour raison de sécurité.

Dans le cas de charge supérieure merci d'en parler avec le constructeur.

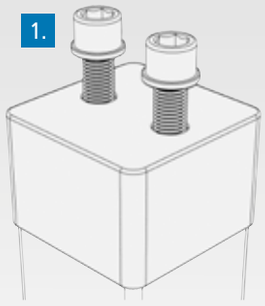

1. BOULONS D'ASSEMBLAGE

- avec filetage M16
- avec anneau à ressort comme sécurité

2. MANCHETTE

Design Professional Extreme 850

3. MATIÈRE

- tube carré Fo-Ro 90x90 mm
- pour une plus grande stabilité
- peinture poudre

4. EMBASE DE PIED

- Ø 90 mm
- pour une répartition de pression optimale
- tournée dans la masse
- pour plus de stabilité et de précision

5. AXE FILETÉ

- avec filetage fin de qualité M24x1,5 (pente 1,5 mm)
- réglage fin 50 mm
- avec contre-écrou pour la sécurité

POUR UNE SÉCURITÉ MAXIMALE:

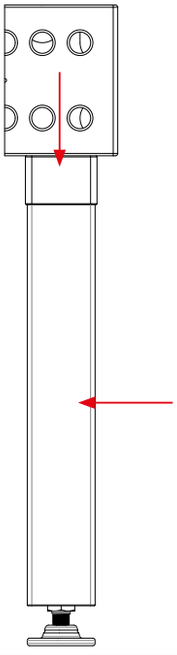

Charges admissibles:

Direction de la charge verticale: 20 kN

Direction de la charge horizontale:

2 kN
Stabilité maximale grâce au tube de section spéciale (90x90 mm).





Pied standard

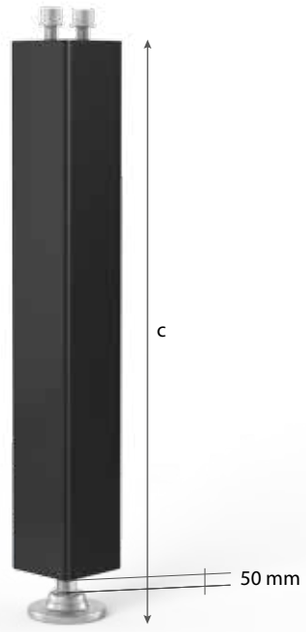



280858.X



280857.X



280859

Description:

Le pied standard est disponible en différentes longueurs (longueurs spéciales sur demande). Il permet une charge utile de 2.000 kg et un réglage fin en hauteur sur 50 mm.

La manchette de pied n'est pas uniquement proposée pour le design mais surtout pour protéger la tige filetée permettant le réglage en hauteur et contre les dommages éventuels du faisceau de câbles, qui viennent se frotter contre la tige filetée.



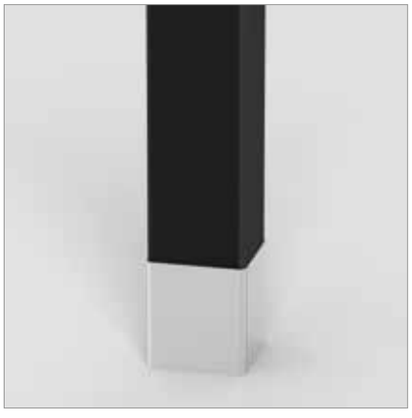





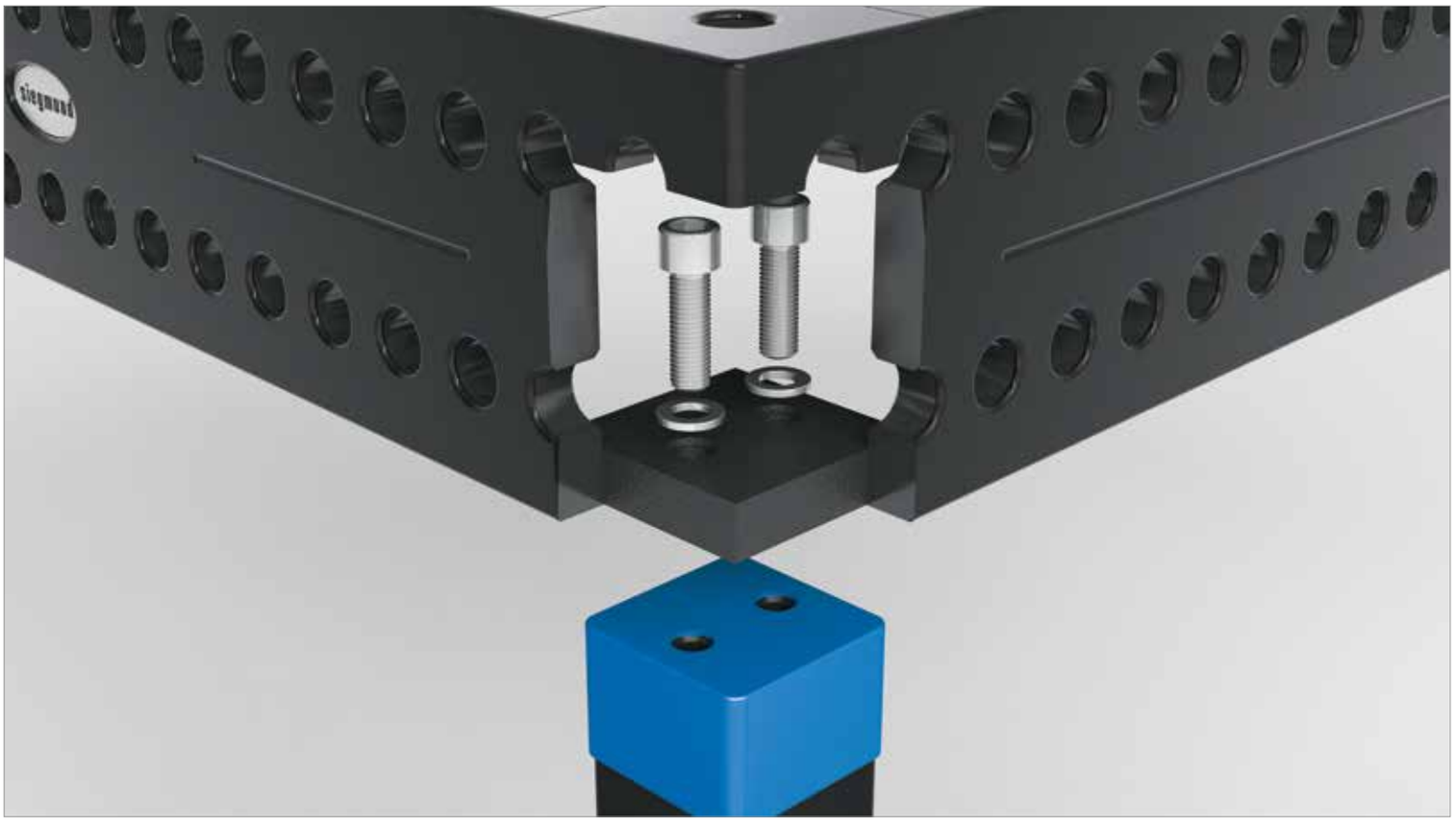

	Longueur: (a)	Largeur: (b)	Hauteur: (c)	Poids:	Ref	
Pied standard 650 - réglage fin sur 50 mm	90 mm	90 mm	650 mm	8,50 kg	2-280858.X **59,00 €**	●
Pied standard 750 - réglage fin sur 50 mm	90 mm	90 mm	750 mm	9,00 kg	2-280857.X **59,00 €**	●
Pied standard hauteur spéciale mini 150 mm - réglage fin sur 50 mm	90 mm	90 mm			2-280856.XS .	○
Autres dimensions disponibles sur demande					.	○
Manchette pour pied - pour pied standard / pour pied ancrage au sol	95 mm	95 mm	100 mm	0,45 kg	2-280859 **10,00 €**	●

● = Cet article est un produit en stock / ○ = Cet article sera fabriqué sur commande

Pieds non conseillés pour les tables Basic.

Pied réglable en hauteur

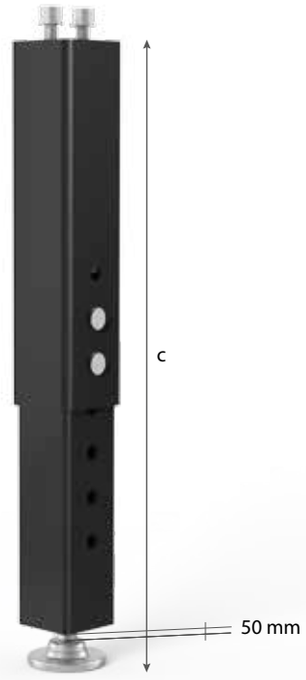



280878.X



280877.X



280859.1

Description:

Le pied réglable en hauteur permet de varier la hauteur de 450 à 700 mm ou 550 à 900 mm. La charge admissible de 2.000 kg reste identique à toutes les hauteurs. Une 2ème tige de blocage assure plus de stabilité. Le pied assure en plus un réglage fin en hauteur de 50 mm.

La manchette de pied n'est pas uniquement proposée pour le design mais surtout pour protéger la tige filetée permettant le réglage en hauteur et contre les dommages éventuels du faisceau de câbles, qui viennent se frotter contre la tige filetée.







	Longueur: (a)	Largeur: (b)	Hauteur: (c)	Poids:	Ref	
Pied réglable en hauteur 450-700 - réglage fin sur 50 mm - hauteur de table réglable de 650-900 mm	90 mm	90 mm	450-700 mm	9,20 kg	2-280878.X **114,00 €**	●
Pied réglable en hauteur 550-900 - réglage fin sur 50 mm - hauteur de table réglable de 750-1100 mm	90 mm	90 mm	550-900 mm	11,00 kg	2-280877.X **114,00 €**	●
D'autres dimensions sur demande					.	○
Manchette pour pied - peinture poudre - pour Pied réglable en hauteur	80 mm	80 mm	100 mm	0,45 kg	2-280859.1 **13,00 €**	○

● = Cet article est un produit en stock / ○ = Cet article sera fabriqué sur commande

Pieds non conseillés pour les tables Basic.

Pied avec roulette et frein de blocage

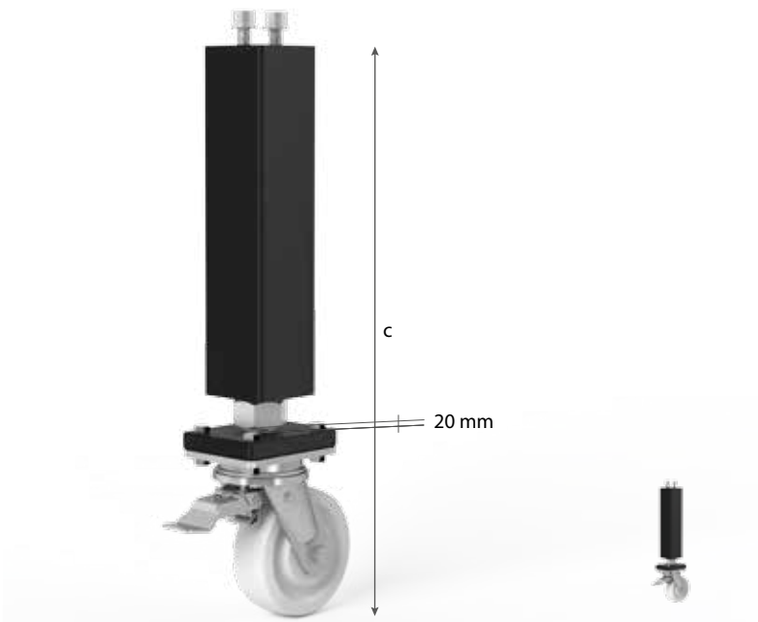

280876.X





Description:

Le pied avec roulette et frein de blocage assure une stabilité parfaite et une flexibilité totale. La roue orientable permet un déplacement libre dans l'atelier. Le frein de blocage assure le positionnement fixe de la table sur l'emplacement de travail. La charge maxi est de 800 kg grâce à une tige filetée de réglage en hauteur renforcée. Les pieds avec roulette sont réglables 20 mm en hauteur.

	Longueur: (a)	Largeur: (b)	Hauteur: (c)	Poids:	Ref
Pied avec roulette et frein de blocage 650 - Réglage fin sur 20 mm	90 mm	90 mm	650 mm	9,00 kg	2-280876.X **137,00 €** ●
D'autres dimensions sur demande					. ○

● = Cet article est un produit en stock / ○ = Cet article sera fabriqué sur commande

Pieds non conseillés pour les tables Basic.

Pied réglable en hauteur avec roulette et frein de blocage

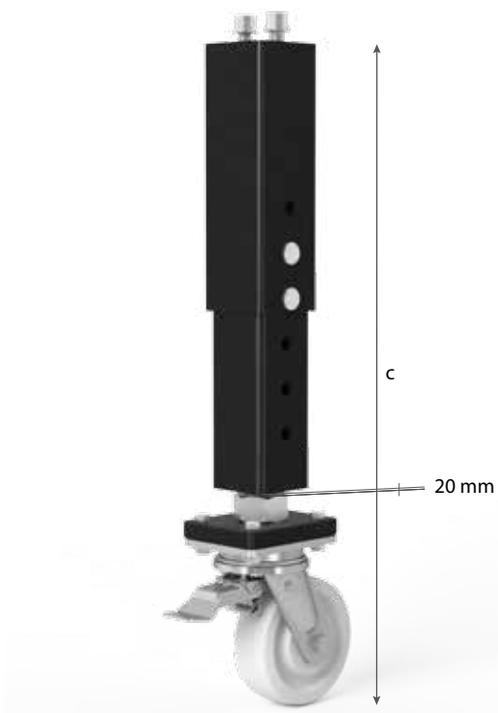



280879.X





Description:

Le pied réglable en hauteur avec roulette présente les avantages d'un pied réglable en hauteur. Un changement de hauteur de table est réalisable facilement. Malgré la double fonctionnalité, le pied permet une charge de 800 kg. Le réglage fin est de 20 mm.

	Longueur: (a)	Largeur: (b)	Hauteur: (c)	Poids:	Ref
Pied réglable en hauteur avec roulette et frein de blocage 550-750 - Réglage fin sur 20 mm - hauteur de table réglable de 750-950 mm	90 mm	90 mm	550-750 mm	11,00 kg	2-280879.X **159,00 €** ●
D'autres dimensions sur demande					. ○

● = Cet article est un produit en stock / ○ = Cet article sera fabriqué sur commande

Pieds non conseillés pour les tables Basic.

Pied pour ancrage au sol

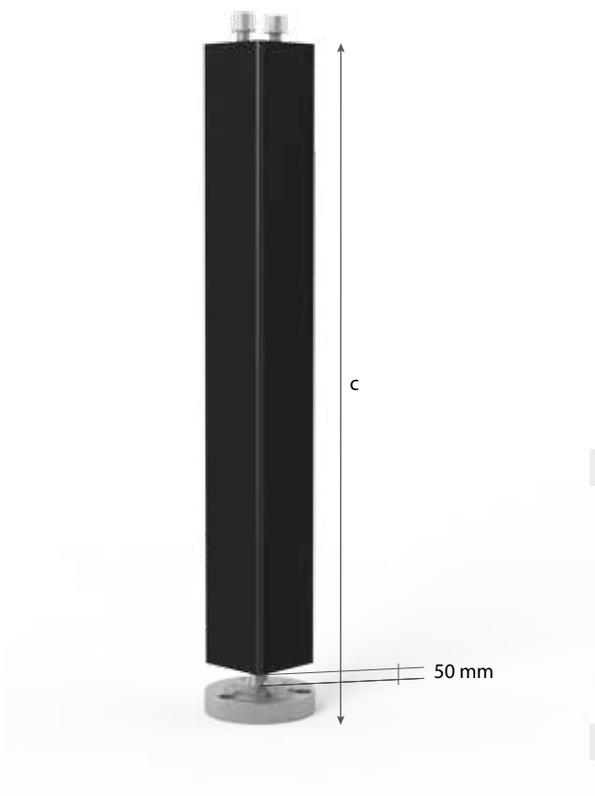



280874.X

280875.X



280868

280859

Description:

Le pied pour ancrage au sol avec une charge maximale de 2.000 kg assure une liaison massive avec le sol et de ce fait une stabilité parfaite de la table. Le pied permet un réglage fin en hauteur sur 50 mm.

La manchette de pied n'est pas uniquement proposée pour le design mais surtout pour protéger la tige filetée permettant le réglage en hauteur et contre les dommages éventuels du faisceau de câbles, qui viennent se frotter contre la tige filetée.



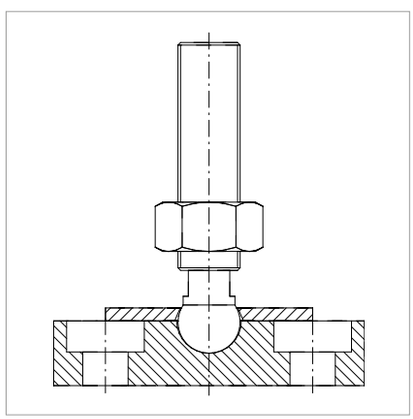



	Longueur: (a)	Largeur: (b)	Hauteur: (c)	Ø: (o)	Poids:	Ref	
Pied pour ancrage au sol 650 - réglage fin sur 50 mm	90 mm	90 mm	650 mm		8,50 kg	2-280874.X **103,00 €**	●
Pied pour ancrage au sol 750 - réglage fin sur 50 mm	90 mm	90 mm	750 mm		9,00 kg	2-280875.X **103,00 €**	●
D'autres dimensions sur demande						.	○
Platine pour fixation au sol - Interchangeable avec embase pour pied standard et pied réglable en hauteur				130 mm	3,00 kg	2-280868 **44,00 €**	●
Cheville pour charge lourde - 1 jeu = 3 vis + 3 chevilles					0,40 kg	2-280869 **17,00 €**	●
Manchette pour pied - pour pied standard / pour pied ancrage au sol	95 mm	95 mm	100 mm		0,45 kg	2-280859 **10,00 €**	●

● = Cet article est un produit en stock / ○ = Cet article sera fabriqué sur commande

Pieds non conseillés pour les tables Basic.

Platine de fixation avec roulette

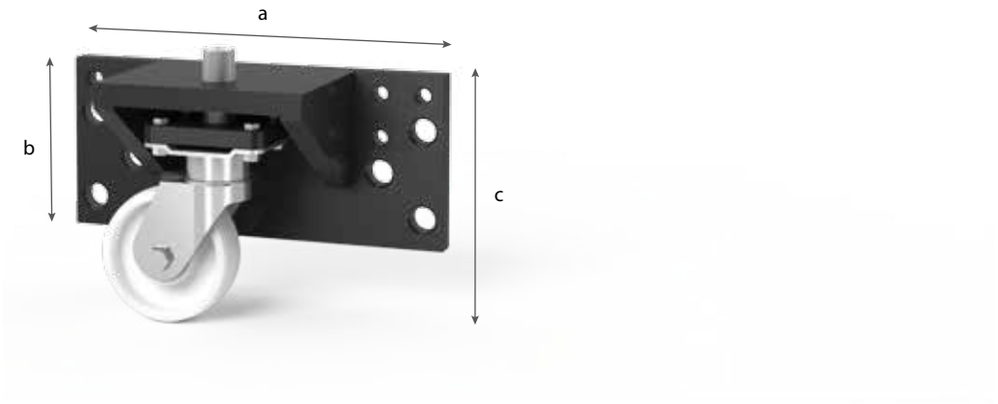



280867

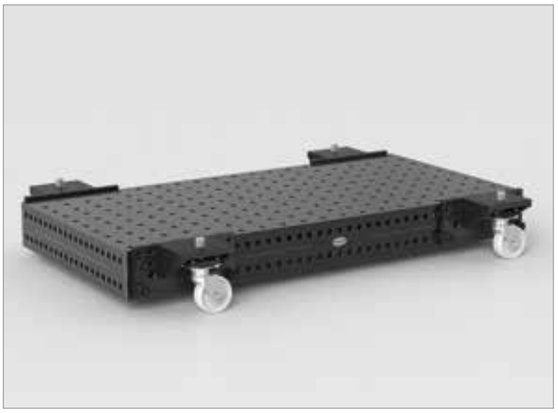



Description:

La platine de fixation permet une hauteur de table réduite combinée avec la possibilité de déplacer la table. Le réglage en hauteur est assurée par un six pans intérieur en haut de la tige filetée.

	Longueur: (a)	Largeur: (b)	Hauteur: (c)	Poids:	Ref
Platine de fixation avec roulette - réglage fin sur 50 mm - pour table 28 et 16	450 mm	205 mm	300 mm	36,00 kg	2-280867 ○ **413,00 €**

● = Cet article est un produit en stock / ○ = Cet article sera fabriqué sur commande

Embase de pied

Description:

L'embase de pied est conçue pour les châssis de liaison et permet l'utilisation du châssis sans le système à rails. Par ailleurs, l'embase de pied peut se fixer dans tous les alésages 28. L'utilisation de l'embase de pied en liaison avec des tables Professional nécessite un alésage 28 dans la platine de pied (à préciser à la commande).



280855.X

160855.X







	Hauteur: (c)	Ø: (o)	Poids:	Ref
Embase de pied - pour châssis de liaison - réglage fin sur 50 mm - M24x1,5 pour réglage fin	130 mm	90 mm	1,00 kg	2-280855.X ● **31,00 €**
Embase de pied - pour table System 28 - Réglage fin sur 40 mm - M16x1,5 pour réglage fin	100 mm	70 mm	0,40 kg	2-160855.X ● **29,00 €**

● = Cet article est un produit en stock / ○ = Cet article sera fabriqué sur commande

Table élévatrice hydraulique





Description:

La table élévatrice permet la fixation d'une table de soudure Siegmund. Particulièrement interessante pour des pièces lourdes ou qui nécessitent une précision constante sur toutes les faces, la table élévatrice améliore sensiblement les conditions de travail grâce à un positionnement facile en hauteur.

D'autres charges, versions et dimensions spéciales sur demande.

La longueur du câble d'alimentation est de 3 mètres. La hauteur de référence de la table élévatrice est la hauteur mini. La hauteur maxi est la somme de la hauteur de référence et de la course utile. Les hauteurs sont données par rapport à la table élévatrice sans table de soudure.

	Longueur: (a)	Largeur: (b)	Hauteur: (c)	Poids:	Ref
Table élévatrice hydraulique - pour table 280010 - charge 1000 kg / course utile 925 mm	990 mm	990 mm	235 mm	210,00 kg	0-289084 **4.633,00 €** ○
Table élévatrice hydraulique - pour table 280025 - charge 1000 kg / course utile 700 mm	1190 mm	790 mm	200 mm	270,00 kg	0-289905 **4.633,00 €** ○
Table élévatrice hydraulique - pour table 280015 - charge 2000 kg / course utile 700 mm	1190 mm	1190 mm	200 mm	300,00 kg	0-289239 **5.471,00 €** ○
Table élévatrice hydraulique - pour table 280035 - charge 2000 kg / course utile 800 mm	1490 mm	990 mm	200 mm	450,00 kg	0-289132 **4.292,00 €** ○
Table élévatrice hydraulique - pour table 280050 - charge 2000 kg / course utile 800 mm	1490 mm	1490 mm	280 mm	530,00 kg	0-289088 **5.714,00 €** ○
Table élévatrice hydraulique - pour table 280020 - charge 2000 kg / course utile 1000 mm	1990 mm	990 mm	230 mm	580,00 kg	0-289085 **4.775,00 €** ○
Table élévatrice hydraulique - pour table 280060 - charge 2000 kg / course utile 1000 mm	1990 mm	1190 mm	280 mm	800,00 kg	0-289893 . ○
Table élévatrice hydraulique - pour table 280045 - charge 3000 kg / course utile 1000 mm	1990 mm	1990 mm	350 mm	900,00 kg	0-289897 . ○
Table élévatrice hydraulique - pour table 280030 - charge 2000 kg / course utile 1300 mm	2390 mm	1190 mm	280 mm	800,00 kg	0-289367 **5.654,00 €** ○
Table élévatrice hydraulique - pour table 280040 - charge 3000 kg / course utile 1600 mm	2990 mm	1490 mm	350 mm	1200,00 kg	0-289087 **7.710,00 €** ○
Table élévatrice hydraulique - pour table 280055 - charge 5000 kg / course utile 1600 mm	3990 mm	1990 mm	460 mm	2200,00 kg	0-289089 **12.309,00 €** ○

● = Cet article est un produit en stock / ○ = Cet article sera fabriqué sur commande

La hauteur peut être modifiée pour des raisons techniques.



	Page
Siegmund Système à rails	166
Panorama des types de rail	168
Comparaison des rails support de positionnement A / B	170
Comparaison des rails cylindriques C / D	172
Montage du rail / Information	174
Exemple d'utilisation	176
Rail support de positionnement enfoui / hors-sol	178
Rail cylindrique	180
Rail support de positionnement avec rail cylindrique intégré	182
Exemple d'utilisation	184
Panorama des châssis de liaison E / F / G / H	186
Châssis de liaison basique	188
Châssis de liaison avec roulette / avec roulette pour cartouche / avec couronne de rotation	190
Exemple d'utilisation	192
Panorama des pieds pour poutres en U - I / K / L / M	194
Pied pour poutre en U basique	196
Pied pour poutre en U avec roulette / avec roulette pour profilé	198
Pont de bridage	200
Exemple d'utilisation	202
Panorama	204









Positionnement rapide et précis n'importe où...

...Pour répondre à ce besoin, Siegmund offre la solution optimale - le nouveau système à rail avec rail cylindrique intégré.

Grâce à l'installation extrêmement précise de notre système de rail, un espace de travail structuré avec une précision maximum et une tolérance minimum est créé. Ceci assure par exemple une déviation d'approximativement 2 mm pour une longueur de 25 mètres (si utilisation d'un équipement de mesure adapté lors de la mise en place). Ainsi de grandes pièces peuvent être fabriquées avec précision.

La combinaison de tables, châssis de liaison et accessoires offre des possibilités illimitées de bridage dans chaque dimension. En utilisant des châssis de liaison avec roulettes, vous pouvez facilement déplacer tables et accessoires sur le rail et les verrouiller avec un entraxe de 100 mm. Grâce à la diversité du système à rail, vous pouvez rapidement repositionner, aligner et brider des projets de toutes tailles.

Le système à rail Siegmund représente qualité, précision et économie de temps.

SYSTÈME MODULAIRE

Le système modulaire de construction Siegmund permet de combiner et déployer vos accessoires dans toutes les positions.

GRANDE PRÉCISION

La grande précision des pièces en combinaison avec l'installation très précise du système à rail permet une fabrication avec la plus grande précision.





CONFIGURATION INDIVIDUALISÉE

Peu importe le type de votre projet, nous en fournissons la base.

POSITIONNEMENT VARIABLE

Etendez votre espace de travail à toutes les dimensions!

...aussi flexible et mobile que vous le désirez!

Panorama des types de rail

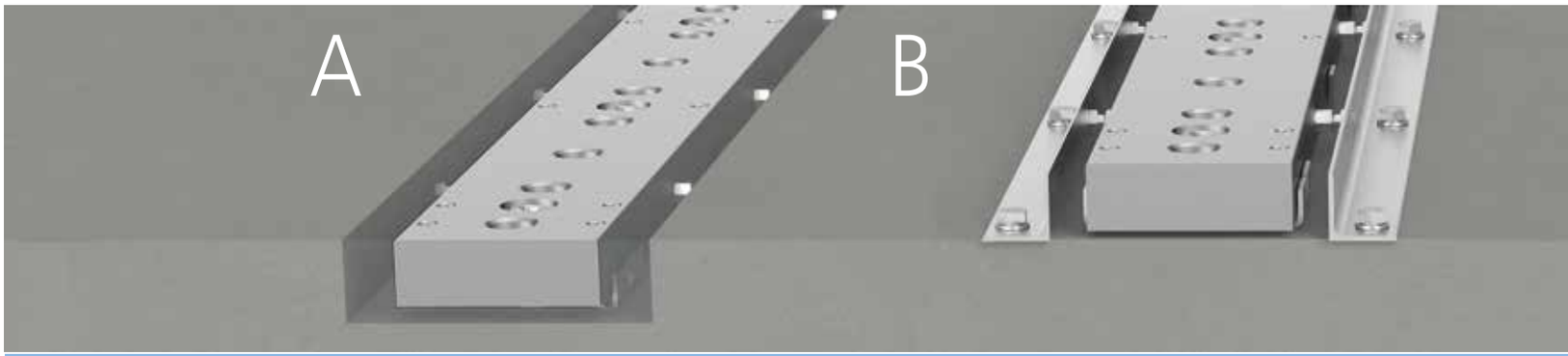

	A RAIL SUPPORT DE POSITIONNEMENT ENFOUI	B HORS-SOL
MONTAGE	enfoui	hors-sol
AVANTAGES	• poste de travail structuré avec de nombreuses possibilités de bridage • positionnement très précis des éléments à brider	• poste de travail structuré avec de nombreuses possibilités de bridage • positionnement très précis des éléments à brider • Déplacement simple des éléments de bridage sur le rail grâce au châssis de liaison avec roulette (F) et le pied pour poutre en U (K) (sans utilisation d'équipement de levage ou grue)
ÉLÉMENTS DE BRIDAGE	• Table de soudure sur Châssis de liaison basique (E) • Poutre en U sur pied pour poutre en U basique (I) • Pont de bridage (M) • Poutre en U • Équerres - Fonte • Tour-Multi-bridage	• Table de soudure sur Châssis de liaison basique (E) • Table de soudure sur Châssis de liaison sur roulette (F) • Poutre en U sur pied pour poutre en U basique (I) et avec roulettes (K) • Pont de bridage (M) • Poutre en U • Équerres - Fonte • Tour-Multi-bridage
QUADRILLAGE DE POSITIONNEMENT POUR FIXATION	quadrillage de 100 mm sur le rail	quadrillage de 100 mm sur le rail
LONGUEURS DE RAIL / VERSIONS	voir page 178	voir page 178
CARACTÉRISTIQUES	• Les éléments de bridage sont fixés sur le rail (déplaçable uniquement via l'utilisation d'équipement de levage ou de grue)	• Les éléments de bridage sur roulette sont faciles à déplacer sur le rail (sans utilisation d'équipement de levage ou grue)



RAIL CYLINDRIQUE
(Recommandé en conjonction avec le rail support de positionnement enfoui ou hors-sol)

enfoui ou hors-sol possible
(Image montrant un rail enfoui)

- Positionnement dimensionnel précis des éléments de bridage en combinaison avec les rails A, B ou D
- Déplacement simple des éléments de bridage sur le rail grâce au châssis de liaison avec roulette (F) et le pied pour poutre en U (K) (sans utilisation d'équipement de levage ou grue)
- Rail cylindrique renforcé / poli (rail robuste, par conséquent durée de vie rallongée)
- Centrage de la charge sur le rail cylindrique (résistance de roulement réduite, par conséquent grande douceur de fonctionnement)

- Table de soudure sur Châssis de liaison avec roulette pour cartouche (G)
- Poutre en U avec pied pour poutre en U avec roulette pour profilé (L)

quadrillage de 100 mm sur le rail
(uniquement en conjonction avec le rail support de positionnement enfoui ou hors-sol)

voir page 180

- déplacement facile
- grande douceur de fonctionnement des roulettes

RAIL SUPPORT DE POSITIONNEMENT AVEC RAIL CYLINDRIQUE INTÉGRÉ

enfoui ou hors-sol possible
(Image montrant un rail enfoui)

- poste de travail structuré avec de nombreuses possibilités de bridage
- positionnement très précis des éléments à brider
- Déplacement simple des éléments de bridage sur le rail grâce au châssis de liaison avec roulette (F) et le pied pour poutre en U (K) (sans utilisation d'équipement de levage ou grue)
- Rail cylindrique renforcé / poli (rail robuste, par conséquent durée de vie rallongée)
- Centrage de la charge sur le rail cylindrique (résistance de roulement réduite, par conséquent grande douceur de fonctionnement)
- Composants du rail séparément remplaçables (longévité)

- Table de soudure sur Châssis de liaison basique (E)
- Table de soudure sur châssis de liaison avec couronne de rotation (H)
- Poutre en U sur Pied pour poutre en U basique (I) et avec roulette pour cartouche (L)
- (recommandé seulement en conjonction avec un mécanisme anti-basculement) Pont de bridage (M)
- Poutre en U
- Équerres - Fonte
- Tour-Multi-bridage

quadrillage de 100 mm sur le rail

voir page 182

- déplacement facile
- grande douceur de fonctionnement des roulettes

Comparaison des rails support de positionnement



A

RAIL SUPPORT DE POSITIONNEMENT

ENFOUI

Vidéo du produit sous:

www.siegmund.com/V280883



1



FIXATION DE CHÂSSIS DE LIAISON

Le "Châssis de liaison basique (E)" est directement fixé sur le rail avec des boulons (e. g. 280510).

2



FIXATION D'ÉLÉMENTS DE BRIDAGE

Les poutres en U peuvent être fixées directement sur les rails ou en combinaison avec "Pied pour poutre en U basique (I)" avec boulons, e. g. 280528.

Tous les autres éléments de bridage sont fixés avec des boulons, e. g. 280510, sur les rails.

3

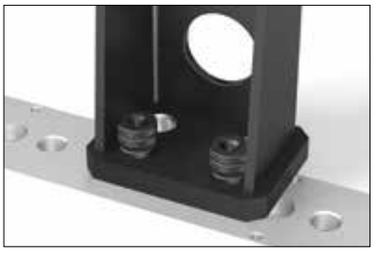



B

RAIL SUPPORT DE POSITIONNEMENT

HORS-SOL

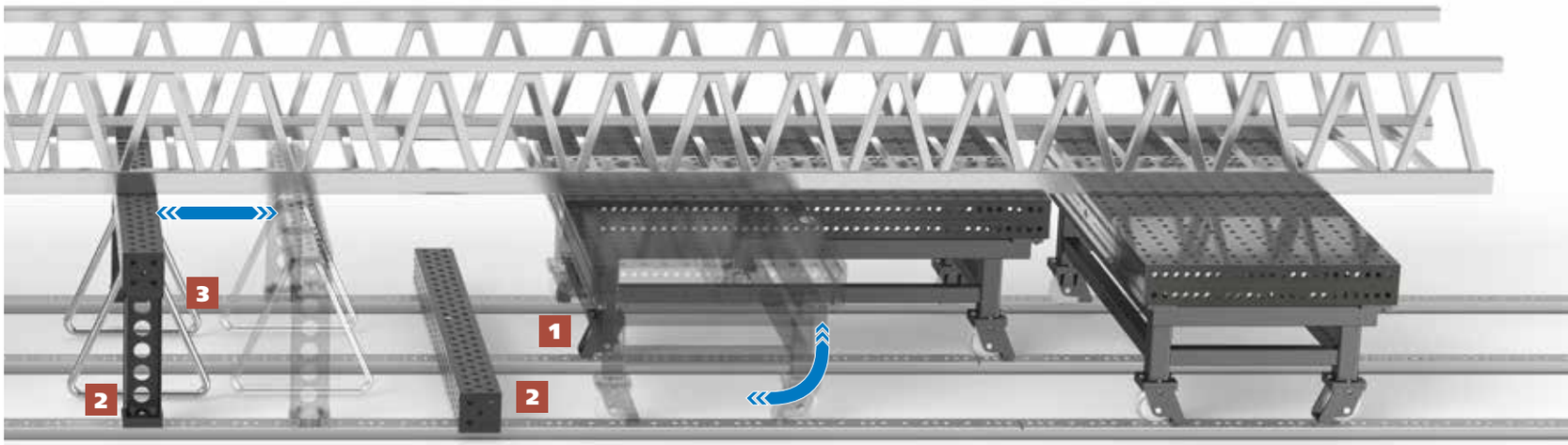

1

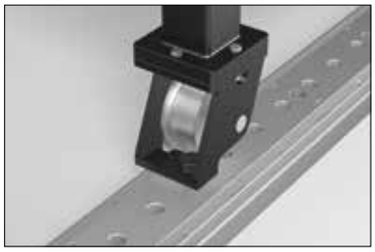

FIXATION DE CHÂSSIS DE LIAISON

Un levier de blocage indexe le "Châssis de liaison avec roulette (F)" sur la quadrillage et fixe sa position.

2

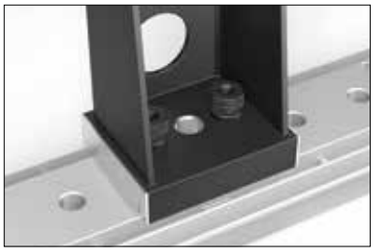

FIXATION D'ÉLÉMENTS DE BRIDAGE

Les poutres en U peuvent être fixées directement sur le rail ou en combinaison avec "Pied pour poutre en U basique (I)" ou avec "Pied pour poutre en U avec roulette (K)" avec des boulons longs, e. g. 280512.

Tous les autres éléments de bridage sont fixés avec des boulons, e. g. 280510, sur les rails.

3



MÉCANISME ANTI-BASCULEMENT POUR PIED POUR POUTRE EN U

Le mécanisme anti-basculement empêche le basculement de la poutre en U sur "Pied pour poutre en U avec roulette (K)".

Une personnalisation du mécanisme anti-basculement est possible.

Comparaison des rails cylindriques



C

RAIL SUPPORT DE POSITIONNEMENT

AVEC RAIL CYLINDRIQUE

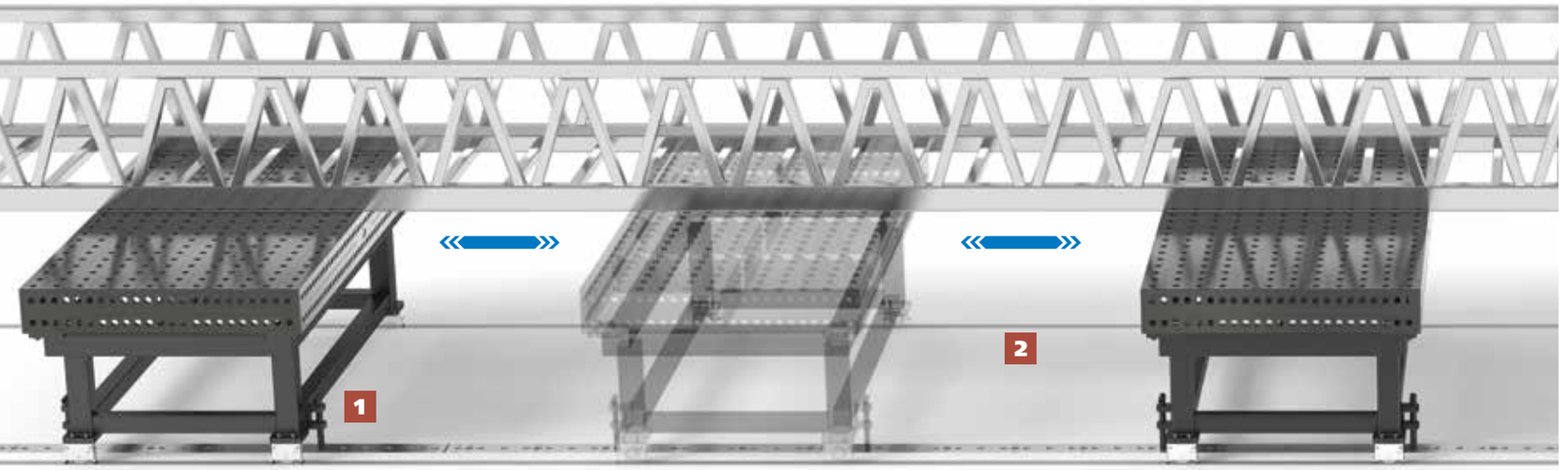

1

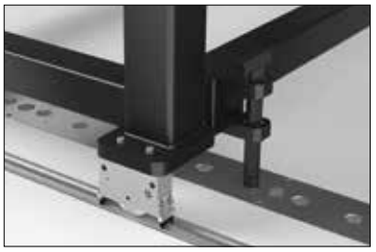

FIXATION DE CHÂSSIS DE LIAISON

Un levier de blocage indexe le "Châssis de liaison avec roulette pour cartouche (G)" sur le quadrillage et fixe sa position.

2

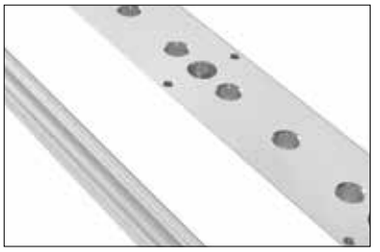

NOTRE RECOMMANDATION

Pour permettre de travailler avec le quadrillage nous recommandons l'installation de "Rail cylindrique (C)" en combinaison avec "Rail support de positionnement" enfoui ou hors-sol (A ou B).

NEW



D

RAIL SUPPORT DE POSITIONNEMENT

AVEC RAIL CYLINDRIQUE INTÉGRÉ

Vidéo du produit sous:

www.siegmund.com/V280232.1

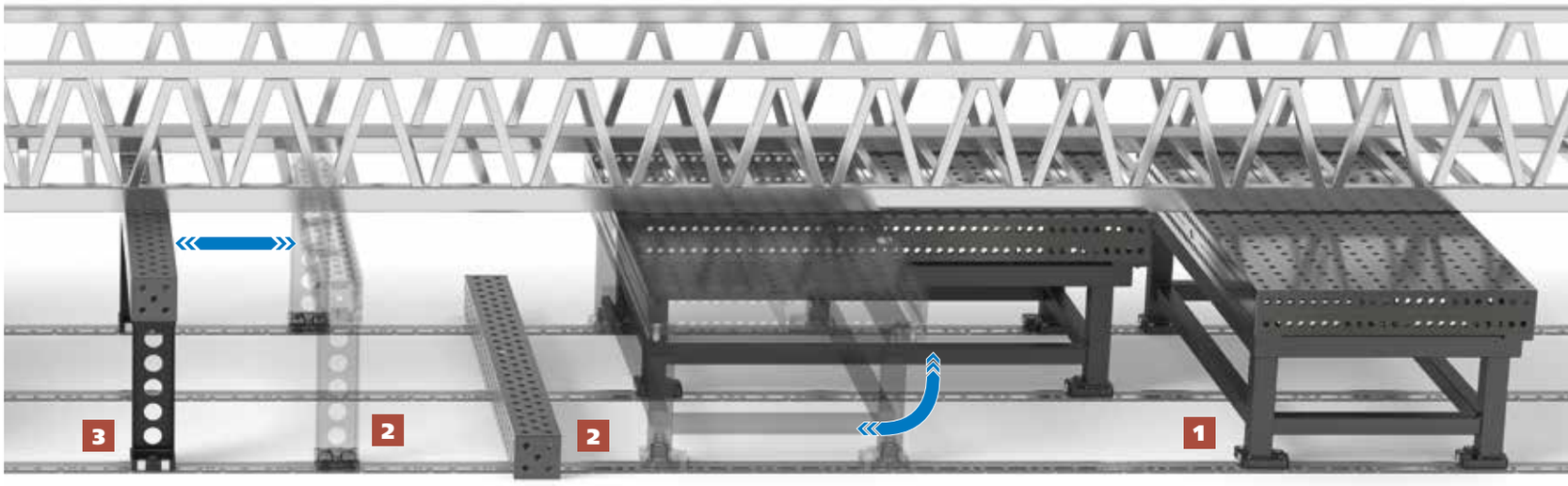

1



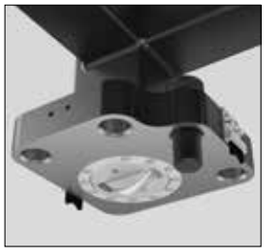

FIXATION DE CHÂSSIS DE LIAISON

Un levier de blocage indexe le "Châssis de liaison avec couronne de rotation (H)" sur le quadrillage et fixe sa position.

ROTATION DU CHÂSSIS DE LIAISON

Par rotation de 90° de la couronne de rotation le châssis de liaison peut être glisser et positionner sur le rail dans le sens de la longueur ou de la largeur.

2

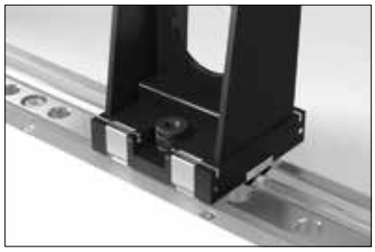

FIXATION D'ÉLÉMENTS DE BRIDAGE

Les poutres en U peuvent être fixées directement sur le rail ou en combinaison avec "Pied pour poutre en U basique (I)" ou avec "Pied pour poutre en U avec roulette pour profilé (L)" avec des boulons, e. g. 280510.

Tous les autres éléments de bridage sont fixés avec des boulons, e. g. 280510, sur les rails.

3

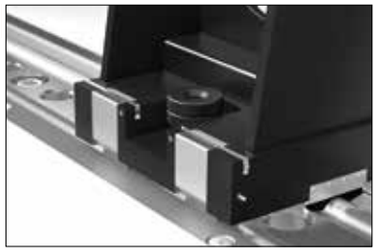

MÉCANISME ANTI-BASCULEMENT POUR PIED POUR POUTRE EN U

Le mécanisme anti-basculement empêche le basculement de la Poutre en U sur "Pied pour poutre en U avec roulette pour profilé (L)".

En désengageant le mécanisme anti-basculement le pied peut être facilement déplacé/enlevé à tout moment.

Une installation extrêmement précise est la base!

Nous recommandons l'installation par l'équipe experte et qualifiée de
Bernd Siegmund GmbH qui utilise une technologie de mesure 3D dernier cri:

Etape d'installation:		Réalisation en Allemagne		Information:
		fourni par le client	Bernd Siegmund GmbH	
1.	**Verification du niveau** Protocole de nivellement incl. sur le sol	●	●	**Durée:** approx. 1/2 journée + arrivée et départ **Coûts:** approx. 1.000-1.500 €
2.	**Evaluation** du niveau	○	●	
3.	**Enfoui:** Découpe de la trajectoire dans le béton	● Optimal si fait par entreprise de construction locale	● Après consultation avec entreprise de construction locale	
	Hors-sol: Fraisage / Nivelage du sol si le niveau n'est pas satisfaisant	● Optimal si fait par entreprise de construction locale	● Après consultation avec entreprise de construction locale	
4.	**Montage** du système à rail grâce à la technologie de mesure 3D et à des géomètres qualifiés	○	●	**Coûts:** approx. 200-250 € par m
5.	**Accord du client** après création d'un protocole de mesure par mesure industrielle. car il n'y a pas de modifications possibles après coulage	●	●	
6.	**Enfoui:** Coulage des rails	●	●	

● = La réalisation est possible
○ = La réalisation est impossible

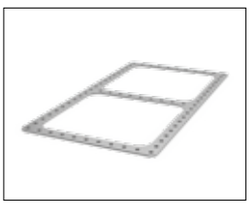

Sinon nous vous prêtons gratuitement un kit d'assemblage (Article Nr. 280237) pour l'installation des rails support de positionnement.

Cela consiste en 1x Gabarit d'installation (Article Nr. 280237.1) et 8x Boulons de fixation (Article Nr. 280237.2).

Du fait de son imprécision le gabarit d'installation n'est pas recommandable pour des espaces larges.

Information importante

L'installation du système à rail est toujours coordonnée avec l'aide du client et modifiée selon ses désirs. Voici quelques conseils importants:



Estimation de durée
- La durée de l'installation est d'environ 1,5 heures par mètre

Service d'installation Siegmund
- sur demande nous offrons un service d'installation dans le monde entier

Temps de construction moyen
- En utilisant une technologie de mesure dernier cri 40-50 m sont construits par semaine

Longueur de montage idéale
- La longueur de montage idéale du rail support de positionnement est 3-4 m

Ecartement standard des rails
- L'écartement standard des rails est d'1 m, si plus de 2 rails sont utilisés
- Des solutions spéciales sont possibles

Solutions spéciales
- toutes les tailles de rails et d'accessoires sont standards
- Solutions spéciales sur demande



Notre équipe qualifiée vous conseille - sur place aussi évidemment.

Ensemble nous atteignons une solution parfaite pour vous pour une production sur rails support de positionnement.

Bien sûr, vos obligations pour la sécurité industrielle / sécurité au travail sont maintenues.



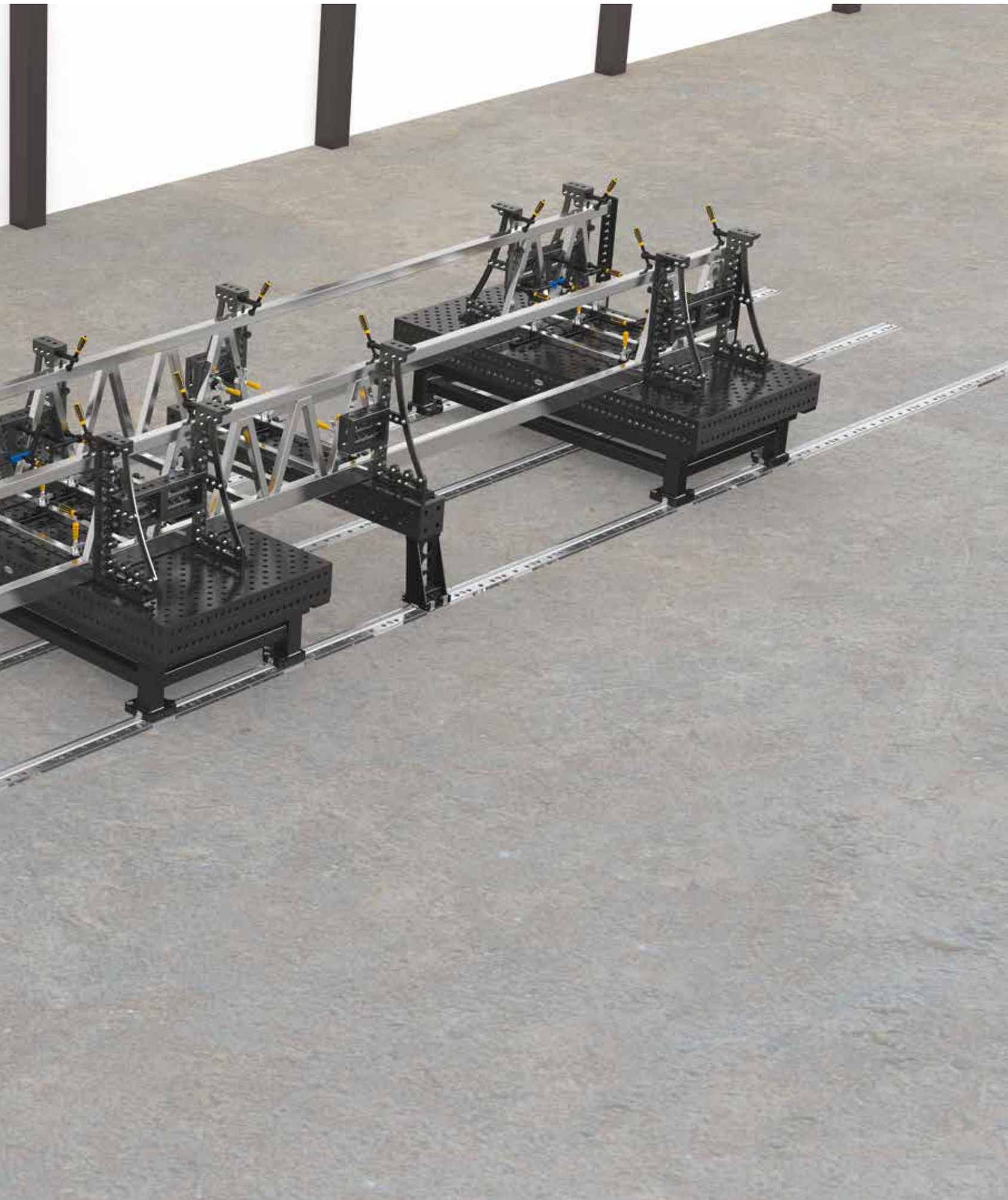

Rail support de positionnement enfoui / hors-sol

A RAIL SUPPORT DE POSITIONNEMENT ENFOUI

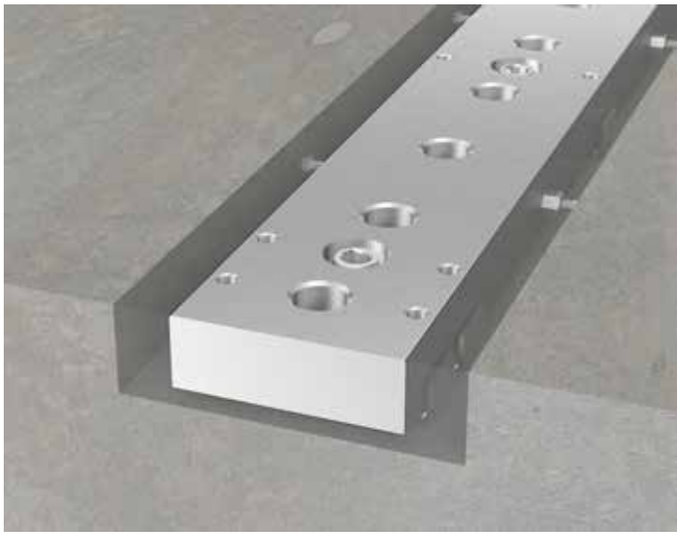

B RAIL SUPPORT DE POSITIONNEMENT HORS-SOL



Description:

Les rails support de positionnement permettent le montage de grandes surfaces de bridage et le positionnement des éléments Siegmund.

Les rails sont fixés au sol ou encastrés dans le sol. Ainsi on réalise une zone de travail avec de nombreuses possibilités de bridage, qui garantissent un travail productif et en toute sécurité.

Une protection plastique est conseillée dans le cas où le rail est mis en place dans le béton. De cette façon, on évite le glissement du rail. La protection acier évite l'intrusion de poussière, etc. Celle-ci peut facilement être retirée grâce aux boulons magnétiques (article Nr. 280740).

Un jeu de fixations et des plaques de calage sont compris dans la livraison.

Autres dimensions sur demande.

A
B


280230


280231


280232


280233


280234


280236

	Longueur: (a)	Largeur: (b)	Hauteur: (c)	Poids:	Ref	
Rail support de positionnement 1000	1000 mm	120 mm	40 mm	38,00 kg	2-280230 **234,00 €**	○
Rail support de positionnement 2000	2000 mm	120 mm	40 mm	75,00 kg	2-280231 **347,00 €**	●
Rail support de positionnement 3000	3000 mm	120 mm	40 mm	113,00 kg	2-280232 **521,00 €**	●
Rail support de positionnement 4000	4000 mm	120 mm	40 mm	150,00 kg	2-280233 **670,00 €**	●
Rail support de positionnement 5000	5000 mm	120 mm	40 mm	187,00 kg	2-280234 **844,00 €**	○
D'autres dimensions sur demande					.	○

● = Cet article est un produit en stock / ○ = Cet article sera fabriqué sur commande

Goupilles, écrous longs avec vis et chevilles ne sont pas compris en cas de montage par le client.
En cas de montage par le fournisseur, ces éléments sont compris dans le prix du montage.


280235


280237.1


280238.10


280239.10


280541

	Longueur: (a)	Largeur: (b)	Hauteur: (c)	Ø: (o)	MS: (d)	Poids:	Ref	
Tôle support - pour rail support de positionnement - 4 pièces / rail de 1 m	129 mm	35 mm	23 mm		3 mm	0,13 kg	2-280235.4 **9,00 €**	●
Protection acier / lot de 10 - pour rail support de positionnement - protection des alésages - 10 pièces / rail de 1 m			10 mm	28-31 mm		0,50 kg	2-280238.10 **24,00 €**	●
Protection plastique / lot de 10 - pour rail support de positionnement - nécessaire pour montage en soubassement - 10 pièces / rail de 1 m			17 mm	42 mm		0,08 kg	2-280239.10 **7,00 €**	●
Gabarit de montage - pour rail support de positionnement - à louer pour un montant de 1.000 EUR, le client prend à sa charge les frais et l'organisation du transport retour	2100 mm	1100 mm	12 mm			56,00 kg	0-280237.1 .	●
Boulon ajusté - pour la fixation du châssis de liaison sur les rails	90 mm			28 mm		0,53 kg	2-280541 **13,00 €**	○

MS=Epaisseur;

● = Cet article est un produit en stock / ○ = Cet article sera fabriqué sur commande

Goupilles, écrous longs avec vis et chevilles ne sont pas compris en cas de montage par le client.
En cas de montage par le fournisseur, ces éléments sont compris dans le prix du montage.

C RAIL CYLINDRIQUE



Description:

Le rail cylindrique est conçu pour le travail de pièces de grandes dimensions.

Sur les rails cylindriques fixés au sol, les châssis de liaison se positionnent rapidement et en continu grâce à des roulettes de précision. Cet ensemble constitue un espace structuré avec beaucoup de possibilités de bridage et permet un travail sûr, précis et efficace.

Les rails de guidage sont directement scellés dans le sol béton.

Autres dimensions sur demande.

Pour le positionnement et la fixation sur un quadrillage de 100 mm, nous recommandons le rail cylindrique associé au rail support de positionnement enfoui ou hors-sol (A ou B).



	Poids:	Ref
Rail cylindrique 25 - Prix au mètre	6,00 kg	2-280240 **114,00 €** ○
Roulette pour rail cylindrique 25	1,14 kg	2-280245 **222,00 €** ○
Dispositif de montage selon besoin		. ○

● = Cet article est un produit en stock / ○ = Cet article sera fabriqué sur commande

Rail support de positionnement avec rail cylindrique intégré

D

RAIL SUPPORT DE POSITIONNEMENT

AVEC RAIL CYLINDRIQUE INTÉGRÉ

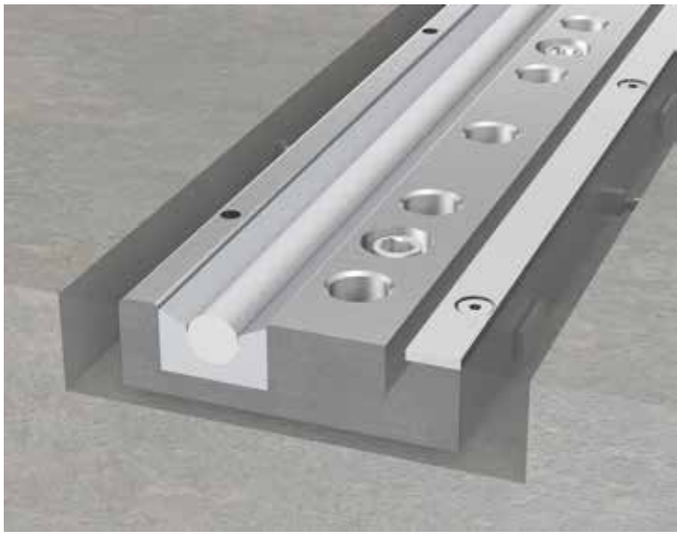

Description:

Le Rail Support de Positionnement avec rail cylindrique intégré est approprié pour mettre en place un vaste plan de travail et travailler sur de larges pièces.

Un châssis de liaison avec couronne de rotation peut être positionné vite et indéfiniment sur le rail cylindrique renforcé / usiné. Le châssis peut être positionné sur un quadrillage de 100 mm en utilisant un boulon d'indexage.

Des bouchons en plastique sont nécessaires pour renforcer les rails de fondation avec du béton après assemblage. C'est seulement ainsi qu'on peut empêcher l'infiltration de béton dans les alésages durant le processus de coulage. Le capuchon acier empêche l'infiltration de poussière et peut être facilement enlevé avec un boulon magnétique (Art. Nr. 280740).

Visserie et plaque de garnissage inclues dans la livraison.

Tailles spéciales sur demande.

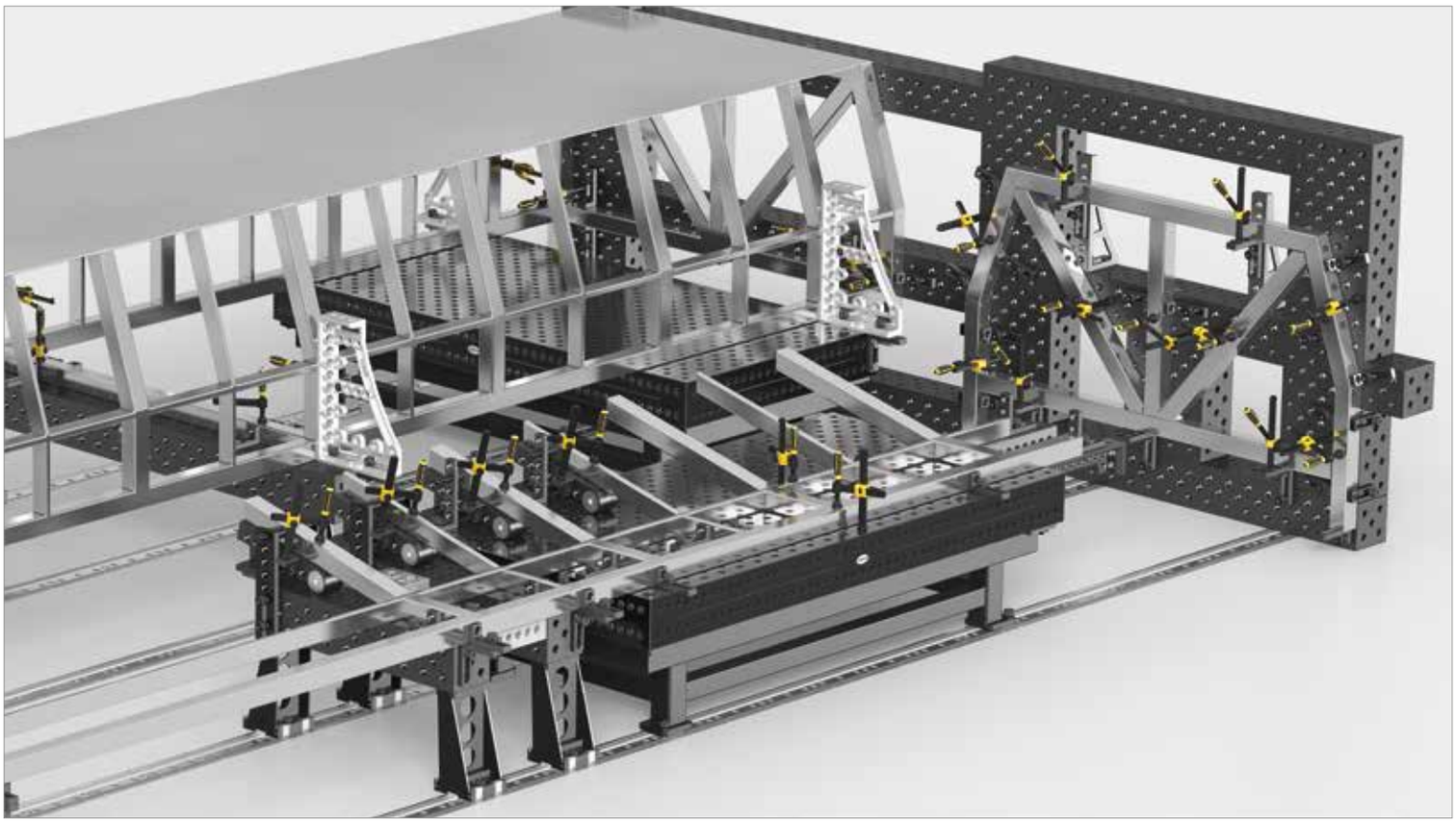

	Longueur: (a)	Largeur: (b)	Hauteur: (c)	Poids:	Ref	
Rail support de positionnement 3000 - avec rail cylindrique intégré	3000 mm	160 mm	40 mm	120,00 kg	2-280232.1.T1 .	○
Rail support de positionnement 4000 - avec rail cylindrique intégré	4000 mm	160 mm	40 mm	160,00 kg	2-280233.1.T1 .	○
Butée pour fin de rail - sur demande					 .	○

● = Cet article est un produit en stock / ○ = Cet article sera fabriqué sur commande

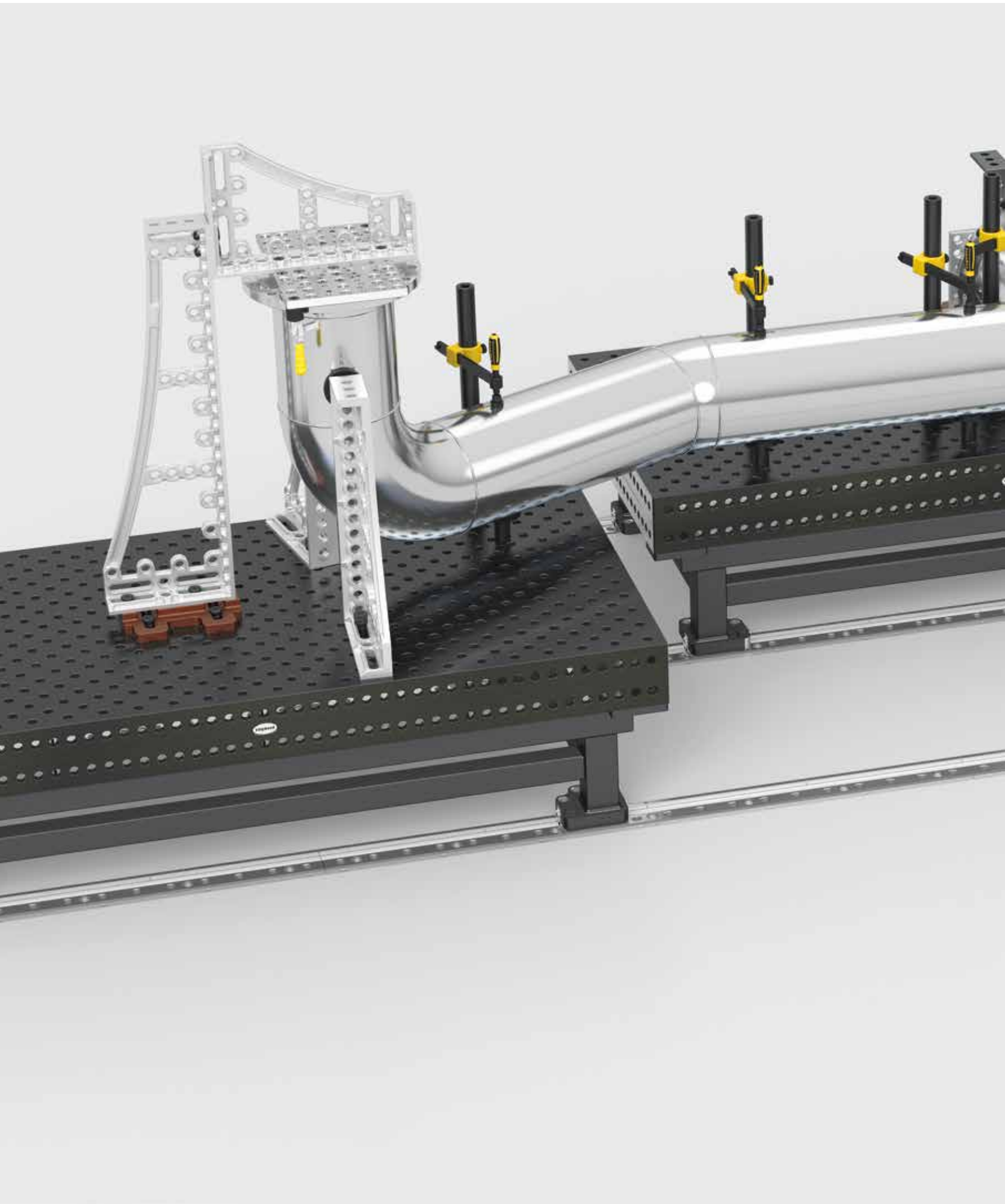



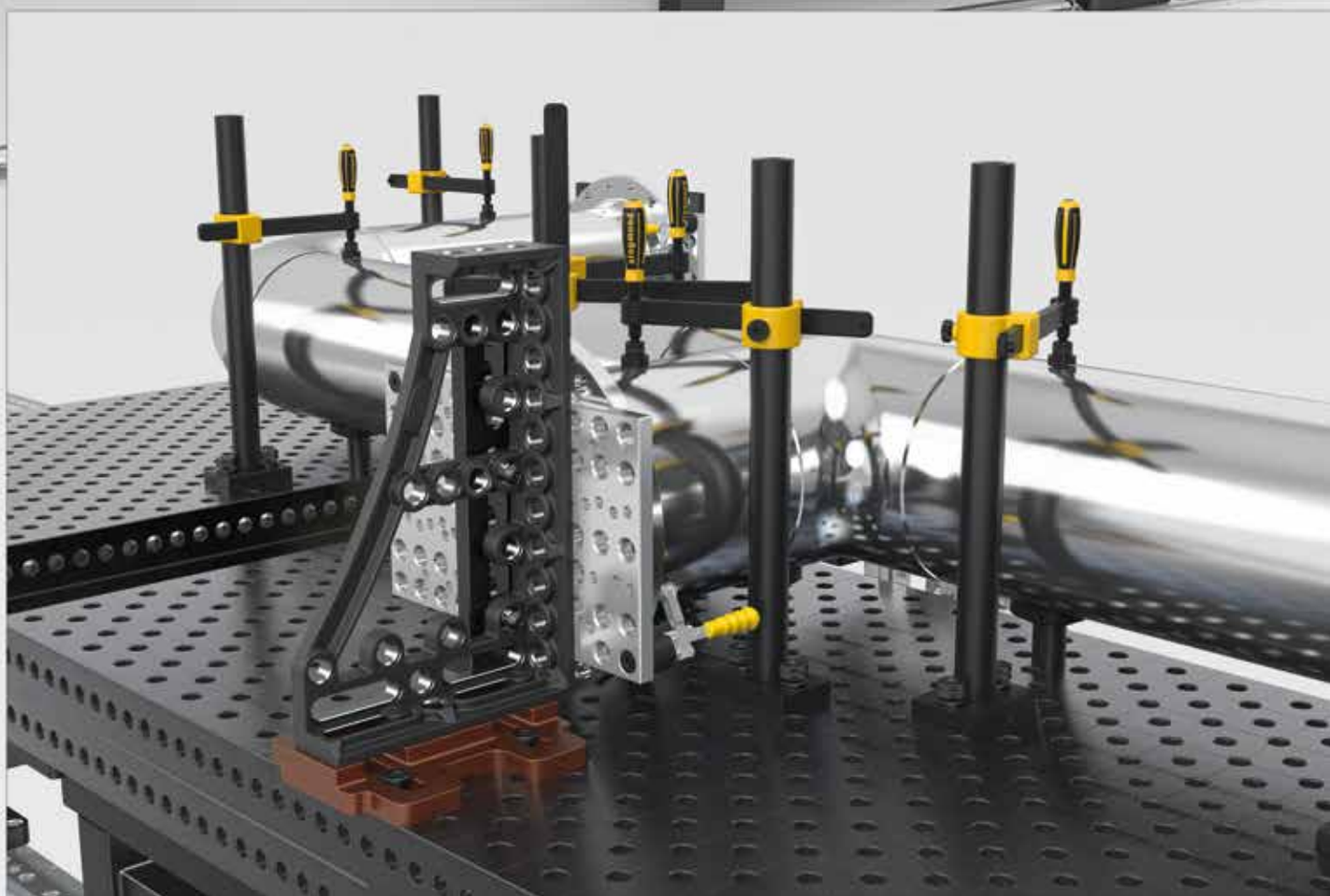

Panorama des châssis de liaison



	CHÂSSIS DE LIAISON BASIQUE	CHÂSSIS DE LIAISON AVEC ROULETTE
POUR RAIL	Pour rail type A / B / D A = Rail support de positionnement enfoui B = Rail support de positionnement hors-sol D = Rail support de positionnement avec rail cylindrique intégré	pour rail type B B = Rail support de positionnement hors-sol
CHARGE ADMISSIBLE	d'après les demandes des clients 2-10 tonnes (charge totale dépend de la construction)	Roulette charge 1,5 tonnes (charge totale dépend de la construction)
FIXATION / JALONNEMENT	1 boulon par pied e.g. 280510	Boulon ajusté
VERSIONS	voir page 188	voir page 190

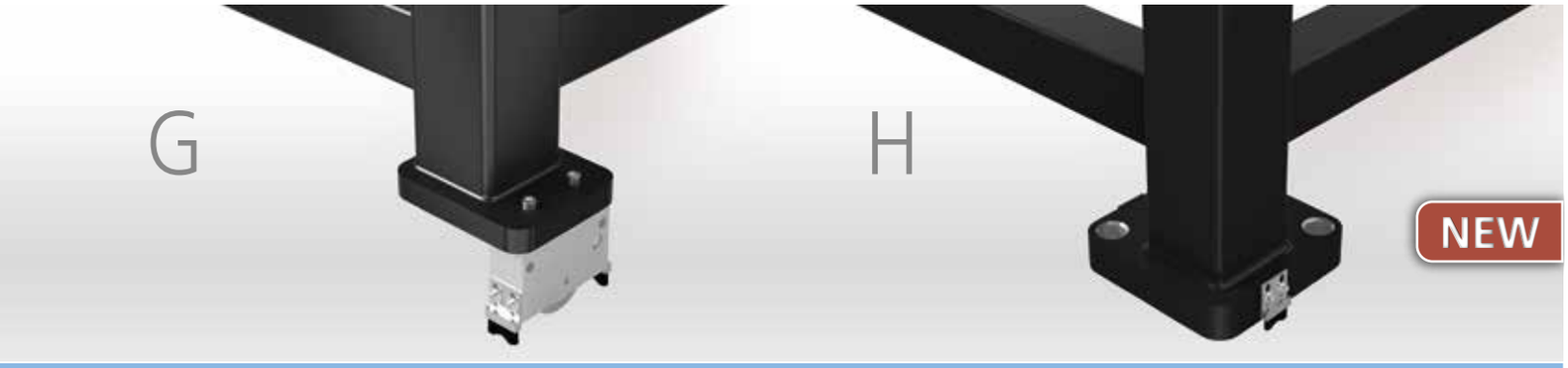

CHÂSSIS DE LIAISON AVEC ROULETTE POUR CARTOUCHE

pour rail type C

C = Rail cylindrique

Roulette charge 1,5 tonnes
(charge totale dépend de la construction)

Levier de blocage
seulement en conjonction avec rail support
de positionnement enfoui (A) ou hors-sol (B)

voir page 190

Vue détaillée d'un châssis de liaison avec rail cylindrique:



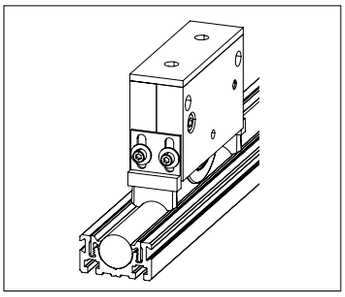

CHÂSSIS DE LIAISON AVEC COURONNE DE ROTATION

pour rail type D

D = Rail support de positionnement avec rail cylindrique intégré

Roulette charge 1,5 tonnes
(charge totale dépend de la construction)

4x Boulon ajusté
280541 par châssis de liaison

voir page 190

Vue de dessous d'un châssis de liaison avec couronne de rotation:

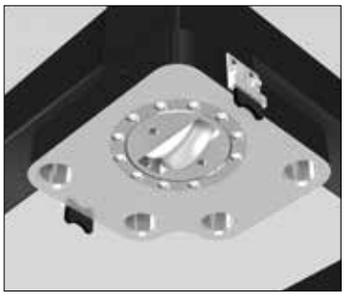

Sens de la longueur

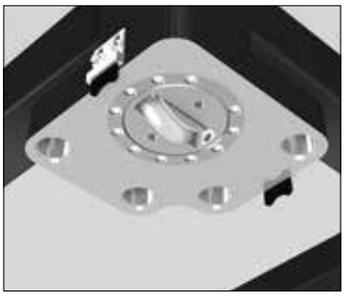

sens de la largeur

Châssis de liaison basique

E

CHÂSSIS DE LIAISON
BASIQUE

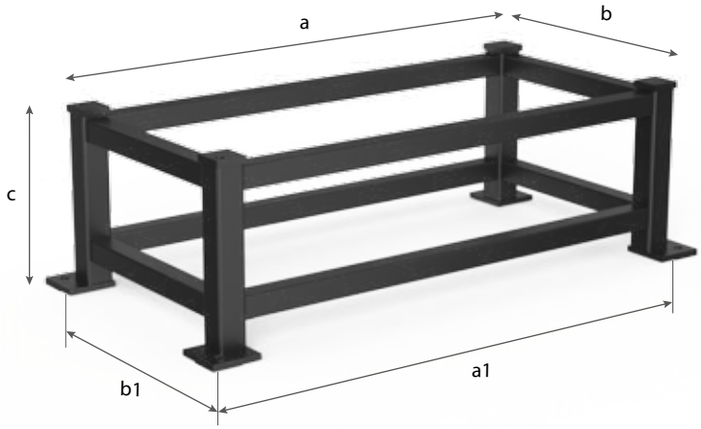

Description:

Le châssis permet un grand nombre de possibilités de mise en œuvre. La combinaison d'un châssis et d'une table de travail peut être positionnée librement sur les rails support de positionnement. En combinant plusieurs châssis avec les rails de positionnement, on crée des postes de travail de grandes dimensions très efficaces.

Pour une utilisation sans rail de positionnement, une embase de pied est nécessaire.

<- (Ref 280883)

Pour relier les tables avec un châssis de liaison, les boulons au raz de la table court (Article Ref 280528) sont nécessaires. Ces boulons ne sont pas compris et il faut donc les commander séparément.

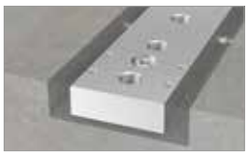

CHÂSSIS DE LIAISON (E) POUR

RAIL SUPPORT DE POSITIONNEMENT ENFOUI (A)



CHÂSSIS DE LIAISON (E) POUR

RAIL SUPPORT DE POSITIONNEMENT HORS-SOL (B)



CHÂSSIS DE LIAISON (E) POUR

RAIL SUPPORT DE POSITIONNEMENT AVEC RAIL CYLINDRIQUE INTÉGRÉ (D)

E

	Longueur: (a)	Largeur: (b)	Hauteur: (c)	Ø: (o)	Longueur: (a1)	Largeur: (b1)	Poids:	Ref	
Châssis de liaison - pour table 280010 - dimensions de table 1000x1000x200	1100 mm	1100 mm	650 mm		1000 mm	1000 mm	94,00 kg	2-280881 **1.137,00 €**	○
Châssis de liaison - pour table 280025 - dimensions de table 1200x800x200	1170 mm	800 mm	650 mm		1000 mm	700 mm	91,00 kg	2-280891 **1.137,00 €**	○
Châssis de liaison - pour table 280015 - dimensions de table 1200x1200x200	1190 mm	1190 mm	650 mm		1000 mm	1000 mm	106,00 kg	2-280882 **1.287,00 €**	○
Châssis de liaison - pour table 280035 - dimensions de table 1500x1000x200	1600 mm	1100 mm	650 mm		1500 mm	1000 mm	114,00 kg	2-280885 **1.215,00 €**	○
Châssis de liaison - pour table 280050 - dimensions de table 1500x1500x200	1580 mm	1490 mm	650 mm		1500 mm	1000 mm	125,00 kg	2-280887 **1.299,00 €**	○
Châssis de liaison - pour table 280020 - dimensions de table 2000x1000x200	2100 mm	1100 mm	650 mm		2000 mm	1000 mm	138,00 kg	2-280883 **1.314,00 €**	○
Châssis de liaison - pour table 280060 - dimensions de table 2000x1200x200	2100 mm	1200 mm	650 mm		2000 mm	1000 mm	150,00 kg	2-280893 **1.361,00 €**	○
Châssis de liaison - pour table 280045 - dimensions de table 2000x2000x200	2100 mm	2100 mm	650 mm		2000 mm	2000 mm	164,00 kg	2-280889 **1.645,00 €**	○
Châssis de liaison - pour table 280030 - dimensions de table 2400x1200x200	2380 mm	1180 mm	650 mm		2000 mm	1000 mm	150,00 kg	2-280884 **1.384,00 €**	○
Châssis de liaison - pour table 280040 - dimensions de table 3000x1500x200	3090 mm	1590 mm	650 mm		3000 mm	1500 mm	231,00 kg	2-280886 **1.732,00 €**	○
Châssis de liaison - pour table 280055 - dimensions de table 4000x2000x200	4050 mm	2060 mm	650 mm		4000 mm	2000 mm	305,00 kg	2-280888 **2.508,00 €**	○
D'autres dimensions sur demande								.	○
Embase de pied - pour châssis de liaison - réglage fin sur 50 mm - M24x1,5 pour réglage fin			130 mm	90 mm			1,00 kg	2-280855.X **31,00 €**	●

● = Cet article est un produit en stock / ○ = Cet article sera fabriqué sur commande

Pour le hors-standard, un surcoût est appliqué.

Châssis de liaison avec roulette / avec roulette pour cartouche / avec couronne de rotation

F

CHÂSSIS DE LIAISON

AVEC ROULETTE

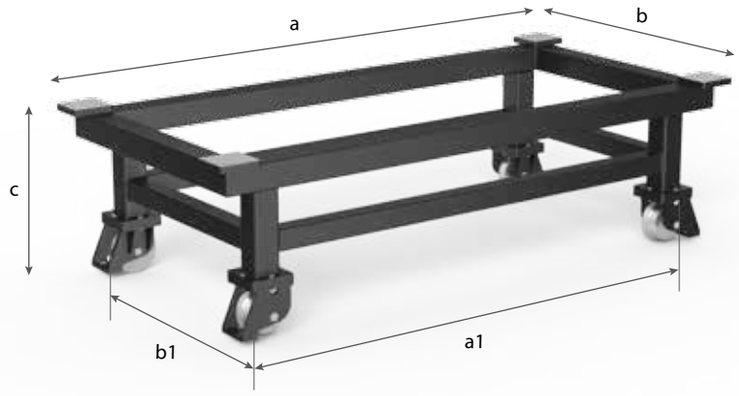

G

CHÂSSIS DE LIAISON

AVEC ROULETTE POUR CARTOUCHE

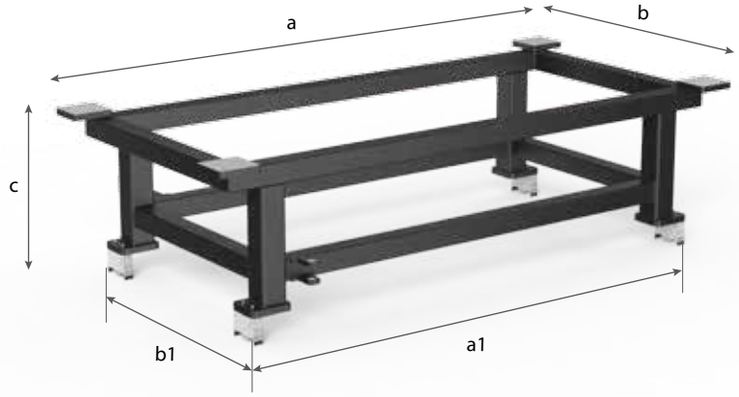

H

CHÂSSIS DE LIAISON

AVEC COURONNE DE ROTATION

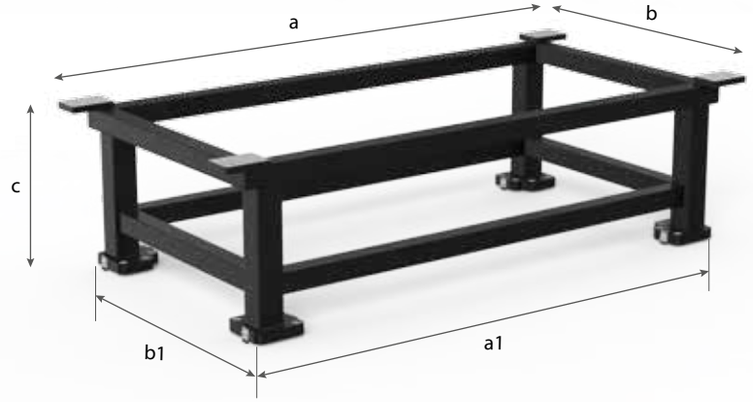

Description:

Pour pouvoir bouger et positionner le châssis de liaison de manière plus flexible sur le système à rail, celui-ci est disponible avec différents types de roulettes pour différents types de rails.
L'utilisation de profilés dans le design de châssis de liaison assure stabilité et haute qualité.

Le châssis de liaison avec roulette est utilisé en combinaison avec le rail support de positionnement hors-sol. Le châssis de liaison se fixe en utilisant un levier de blocage.

Le châssis de liaison avec roulette pour cartouche est utilisé en combinaison avec le rail cylindrique. Le châssis de liaison se fixe en utilisant un levier de blocage.

Le châssis de liaison avec couronne de rotation est utilisé en combinaison avec le rail support de positionnement avec rail cylindrique intégré. Le châssis de liaison est fixé avec un boulon ajusté.

Pour relier les tables avec un châssis de liaison, les boulons au raz de la table court (Article Ref 280528) sont nécessaires. Ces boulons ne sont pas compris et il faut donc les commander séparément.



CHÂSSIS DE LIAISON (F) POUR

RAIL SUPPORT DE POSITIONNEMENT HORS-SOL (B)



CHÂSSIS DE LIAISON (G) POUR

RAIL SUPPORT DE POSITIONNEMENT AVEC RAIL CYLINDRIQUE (C)



CHÂSSIS DE LIAISON (H) POUR

RAIL SUPPORT DE POSITIONNEMENT AVEC RAIL CYLINDRIQUE INTÉGRÉ (D)

F

	Roulette:	Longueur: (a)	Largeur: (b)	Hauteur: (c)	Longueur: (a1)	Largeur: (b1)	Poids:	Ref	
Châssis de liaison avec roulette - pour table 280020 - dimensions de table 2000x1000x200	4	2100 mm	1100 mm	650 mm	2000 mm	1000 mm	138,00 kg	2-280883.1 **2.266,00 €**	○
Châssis de liaison avec roulette - pour table 280030 - dimensions de table 2400x1200x200	4	2380 mm	1180 mm	650 mm	2000 mm	1000 mm	150,00 kg	2-280884.1 **2.336,00 €**	○
Châssis de liaison avec roulette - pour table 280040 - dimensions de table 3000x1500x200	6	3090 mm	1590 mm	650 mm	3000 mm	1500 mm	231,00 kg	2-280886.1 **3.020,00 €**	○
D'autres dimensions sur demande								.	○

Pour le hors-standard, un surcoût est appliqué.

G

	Roulette:	Longueur: (a)	Largeur: (b)	Hauteur: (c)	Longueur: (a1)	Largeur: (b1)	Poids:	Ref	
Châssis de liaison avec roulette pour cartouche - pour table 280020 - dimensions de table 2000x1000x200	4	2100 mm	1100 mm	650 mm	2000 mm	1000 mm	138,00 kg	2-280883.2 **2.490,00 €**	○
Châssis de liaison avec roulette pour cartouche - pour table 280030 - dimensions de table 2400x1200x200	4	2380 mm	1180 mm	650 mm	2000 mm	1000 mm	150,00 kg	2-280884.2 **2.560,00 €**	○
Châssis de liaison avec roulette pour cartouche - pour table 280040 - dimensions de table 3000x1500x200	6	3090 mm	1590 mm	650 mm	3000 mm	1500 mm	231,00 kg	2-280886.2 **3.356,00 €**	○
D'autres dimensions sur demande								.	○

Pour le hors-standard, un surcoût est appliqué.

H

	Roulette:	Longueur: (a)	Largeur: (b)	Hauteur: (c)	Longueur: (a1)	Largeur: (b1)	Poids:	Ref	
Châssis de liaison avec couronne de rotation - pour table 280020 - dimensions de table 2000x1000x200	4	2100 mm	1100 mm	650 mm	2000 mm	1000 mm	138,00 kg	2-280883.3 **2.071,00 €**	○
Châssis de liaison avec couronne de rotation - pour table 280030 - dimensions de table 2400x1200x200	4	2380 mm	1180 mm	650 mm	2000 mm	1000 mm	150,00 kg	2-280884.3 **2.141,00 €**	○
Châssis de liaison avec couronne de rotation - pour table 280040 - dimensions de table 3000x1500x200	6	3090 mm	1590 mm	650 mm	3000 mm	1500 mm	231,00 kg	2-280886.3 **2.867,00 €**	○
D'autres dimensions sur demande								.	○

Pour le hors-standard, un surcoût est appliqué.

● = Cet article est un produit en stock / ○ = Cet article sera fabriqué sur commande

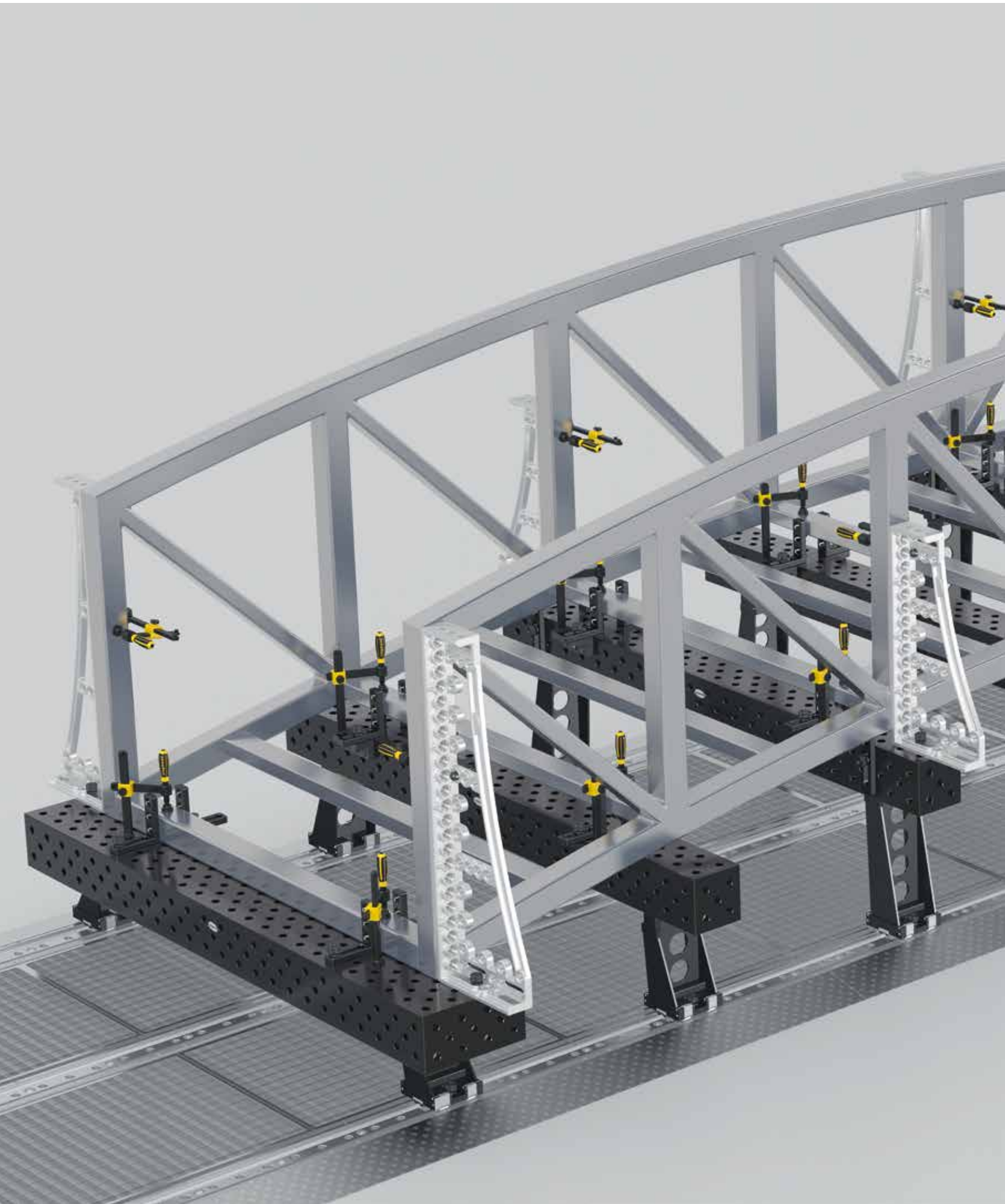



Panorama des pieds pour poutres en U

I



K



NEW

	PIED POUR POUTRE EN U BASIQUE	PIED POUR POUTRE EN U AVEC ROULETTE
POUR RAIL	Pour rail type A / B / D A = Rail support de positionnement enfoui B = Rail support de positionnement hors-sol D = Rail support de positionnement avec rail cylindrique intégré	pour rail type B B = Rail support de positionnement hors-sol
MÉCANISME ANTI-BASCULEMENT	sans mécanisme anti-basculement	Prévention basculement* nécessaire (personnalisée)
CHARGE ADMISSIBLE	2 tonnes par pied	charge statique maximale par pied 2 tonnes
FIXATION / JALONNEMENT	2x boulons e.g. 280510 par pied pour poutre en U basique	2x boulons longs e.g. 280512 par pied pour poutre en U avec roulette
VERSIONS	voir page 196	voir page 198





*Prévention basculement est conçue pour déplacement à vide. Hauteur maximale 850 mm.

L

NEW

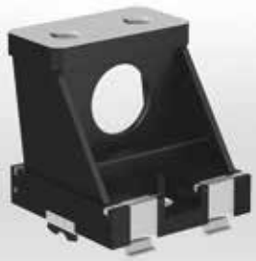

PIED POUR POUTRE EN U AVEC ROULETTE POUR PROFILÉ

pour rail type C / D

C = Rail cylindrique
D = Rail support de positionnement avec rail cylindrique intégré

Prévention basculement* nécessaire (personnalisée)

charge statique maximale par pied 2 tonnes

1x boulon
e.g. 280510 par pied pour poutre en U avec roulette pour profilé

voir page 198

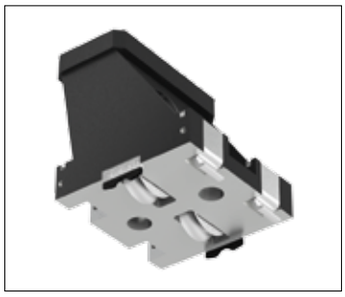

M



PONT DE BRIDAGE

Pour rail type A / B / D

A = Rail support de positionnement enfoui
B = Rail support de positionnement hors-sol
D = Rail support de positionnement avec rail cylindrique intégré

sans mécanisme anti-basculement
Bridage avec boulon ajusté seul insuffisant

2x2 boulons
e.g. 280510 par pont de bridage

voir page 200

Pied pour poutre en U basique

PIED POUR POUTRE EN U

BASIQUE

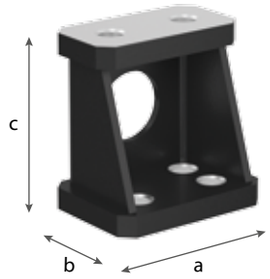

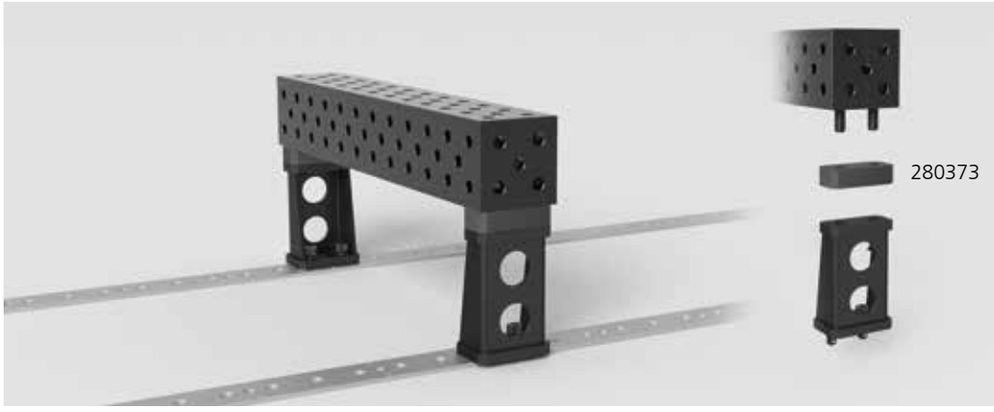

Description:

Ce pied permet une liaison entre la poutre en U et le rail de positionnement. La combinaison de la poutre en U et le système de rails de positionnement offre un grand nombre de possibilités de mise en place. La fixation du pied sur le rail avec des boulons permet un changement de position rapide et précis pour ainsi réaliser des montages de travail complexes.

L'entretoise (Article Ref 280373) peut être fixée sur le pied d'une poutre en U uniquement au moyen d'un boulon de liaison de 100 mm (Article Ref 280562).



PIED POUR POUTRE EN U (I) POUR

RAIL SUPPORT DE POSITIONNEMENT ENFOUI (A)



PIED POUR POUTRE EN U (I) POUR

RAIL SUPPORT DE POSITIONNEMENT HORS-SOL (B)



PIED POUR POUTRE EN U (I) POUR

RAIL SUPPORT DE POSITIONNEMENT AVEC RAIL CYLINDRIQUE INTÉGRÉ (D)



280371



280371.1



280371.2



280371.3



280371.4



280373

	Longueur: (a)	Largeur: (b)	Hauteur: (c)	Ø: (o)	Poids:	Ref
Pied simple 200 - pour poutre en U	195 mm	140 mm	200 mm		11,60 kg	2-280371 . ○
Pied simple 300 - pour poutre en U	195 mm	140 mm	300 mm		13,80 kg	2-280371.1 . ○
Pied simple 400 - pour poutre en U	195 mm	140 mm	400 mm		16,00 kg	2-280371.2 . ○
Pied simple 500 - pour poutre en U	195 mm	140 mm	500 mm		18,50 kg	2-280371.3 . ○
Pied simple 650 - pour poutre en U	195 mm	140 mm	650 mm		21,70 kg	2-280371.4 . ○
Entretoise 50 mm - pour poutre en U	190 mm	100 mm	50 mm	28 mm	6,70 kg	2-280373 . ○
D'autres dimensions sur demande						. ○

● = Cet article est un produit en stock / ○ = Cet article sera fabriqué sur commande

Pied pour poutre en U avec roulette / avec roulette pour profilé

K PIED POUR POUTRE EN U AVEC ROULETTE

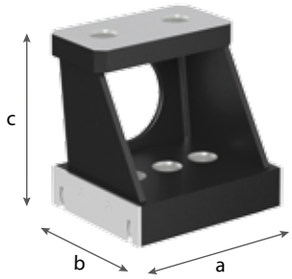

L PIED POUR POUTRE EN U AVEC ROULETTE POUR PROFILÉ

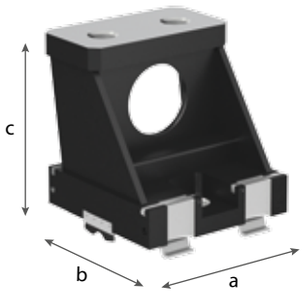

Description:

Le pied pour poutre en U avec roulette connecte la poutre avec le rail support de positionnement hors-sol. Grâce à la roulette la poutre peut être déplacée librement sur le rail. Le pied avec roulette est équipé avec un mécanisme anti-basculement, procurant ainsi un guidage sûr sur le rail. La position de travail désirée peut être atteinte en fixant le pied avec des boulons, et ainsi permettre des procédures de travail complexes.

Le pied pour poutre en U avec roulette pour profilé connecte la poutre avec le rail support de positionnement avec rail cylindrique intégré. Grâce à la roulette la poutre peut être déplacée librement sur le rail. Le pied avec roulette pour profilé est équipé avec un mécanisme anti-basculement, procurant ainsi un guidage sûr sur le rail. La position de travail désirée peut être atteinte en fixant le pied avec des boulons, et ainsi permettre des procédures de travail complexes.



PIED POUR POUTRE EN U (K) POUR

RAIL SUPPORT DE POSITIONNEMENT HORS-SOL (B)



PIED POUR POUTRE EN U (L) POUR

RAIL SUPPORT DE POSITIONNEMENT AVEC RAIL CYLINDRIQUE INTÉGRÉ (D)

K







28002756	28002757	28002758	28002759	28002760

	Longueur: (a)	Largeur: (b)	Hauteur: (c)	Poids:	Ref	
Pied à roulette 200 - pour poutre en U	190 mm	190 mm	200 mm	13,40 kg	2-28002756 .	○
Pied à roulette 300 - pour poutre en U	190 mm	190 mm	300 mm	16,00 kg	2-28002757 .	○
Pied à roulette 400 - pour poutre en U	190 mm	190 mm	400 mm	18,00 kg	2-28002758 .	○
Pied à roulette 500 - pour poutre en U	190 mm	190 mm	500 mm	20,00 kg	2-28002759 .	○
Pied à roulette 650 - pour poutre en U	190 mm	190 mm	650 mm	23,00 kg	2-28002760 .	○
D'autres dimensions sur demande					. .	○

● = Cet article est un produit en stock / ○ = Cet article sera fabriqué sur commande

L







280372	280372.1	280372.2	280372.3	280372.4

	Longueur: (a)	Largeur: (b)	Hauteur: (c)	Poids:	Ref	
Pied avec roulette pour profilé 200 - pour poutre en U	190 mm	190 mm	200 mm	15,00 kg	2-280372 .	○
Pied avec roulette pour profilé 300 - pour poutre en U	190 mm	190 mm	300 mm	17,00 kg	2-280372.1 .	○
Pied avec roulette pour profilé 400 - pour poutre en U	190 mm	190 mm	400 mm	19,00 kg	2-280372.2 .	○
Pied avec roulette pour profilé 500 - pour poutre en U	190 mm	190 mm	500 mm	21,00 kg	2-280372.3 .	○
Pied avec roulette pour profilé 650 - pour poutre en U	190 mm	190 mm	650 mm	24,00 kg	2-280372.4 .	○
D'autres dimensions sur demande					. .	○

● = Cet article est un produit en stock / ○ = Cet article sera fabriqué sur commande

Pont de bridage

M PONT DE BRIDAGE

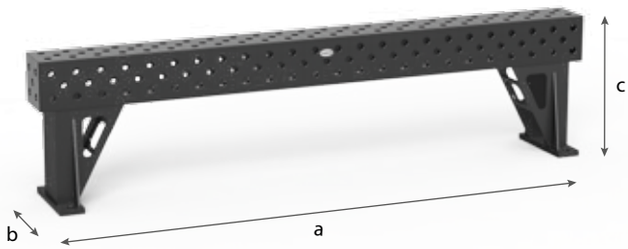

Description:

Le pont de bridage est utilisé comme élément de fixation supplémentaire dans un montage de bridage. L'entraxe des alésages en bas correspond à la largeur des rails de positionnement 1000 ou 2000 mm. Informations concernant des dimensions spéciales sur demande.
La position des trous est identique à la poutre en U.



PONT DE BRIDAGE (M) POUR

RAIL SUPPORT DE POSITIONNEMENT ENFOUI (A)



PONT DE BRIDAGE (M) POUR

RAIL SUPPORT DE POSITIONNEMENT HORS-SOL (B)



PONT DE BRIDAGE (M) POUR

RAIL SUPPORT DE POSITIONNEMENT AVEC RAIL CYLINDRIQUE INTÉGRÉ (D)





M

280375 | 280375.1

	Longueur: (a)	Largeur: (b)	Hauteur: (c)	Poids:	Ref
Pont de bridage 1200 - pour système rails	1200 mm	300 mm	600 mm	205,00 kg	2-280375 **2.526,00 €** ○
Pont de bridage 2400 - pour système rails	2400 mm	300 mm	600 mm	375,00 kg	2-280375.1 **3.499,00 €** ○
D'autres dimensions sur demande					. ○

● = Cet article est un produit en stock / ○ = Cet article sera fabriqué sur commande

Merci de respecter la largeur d'empreinte.

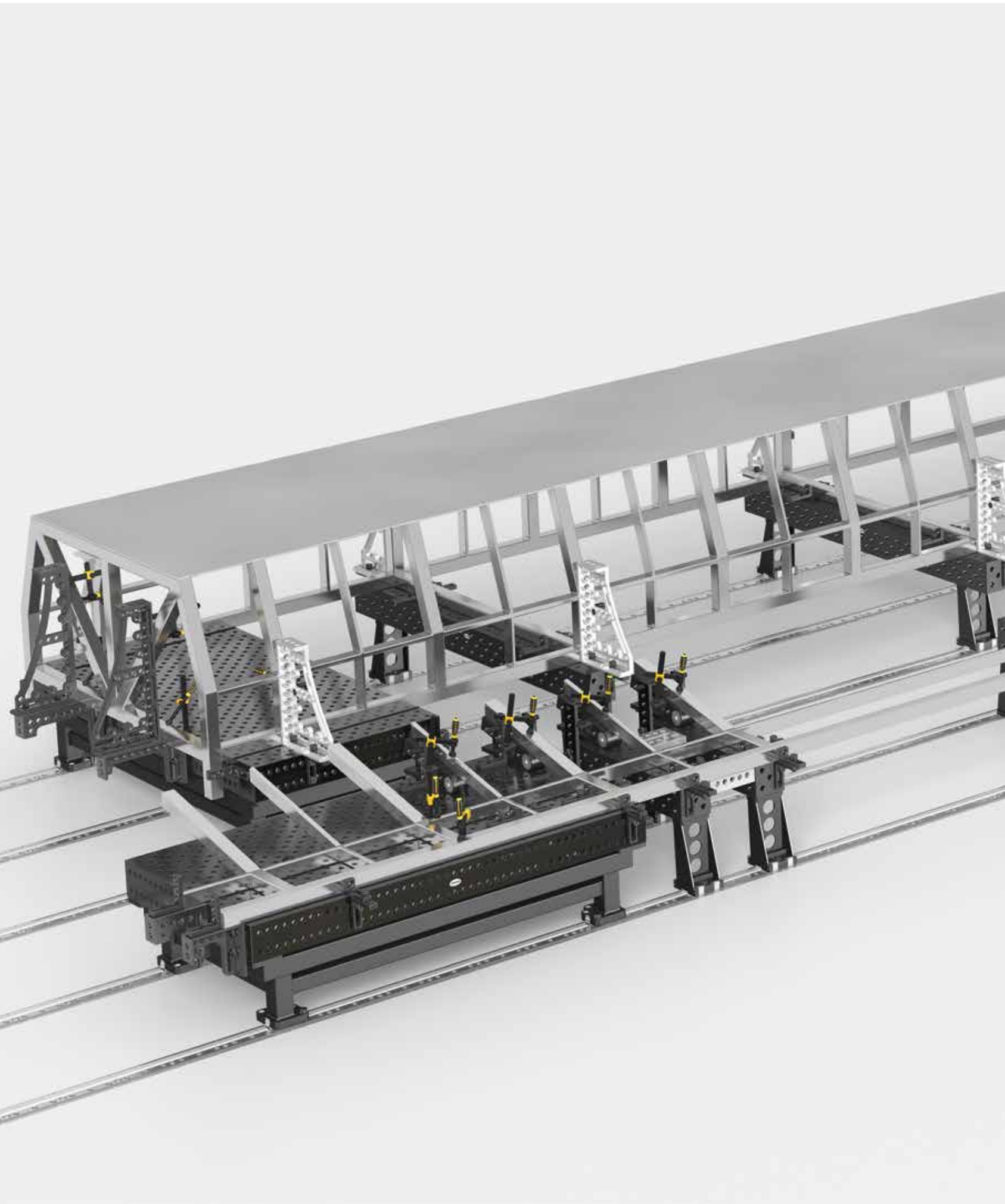

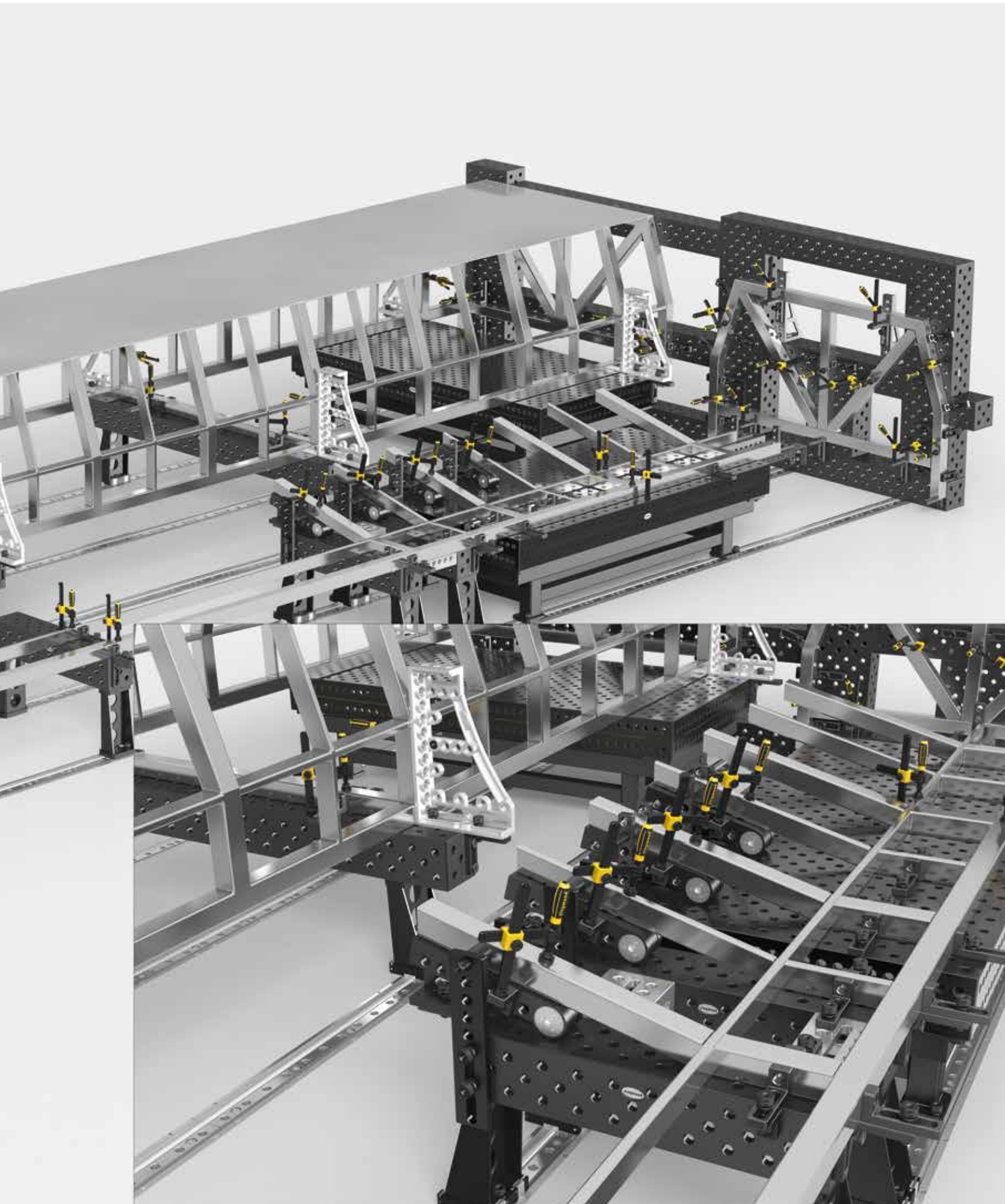

		A	B	C	D
		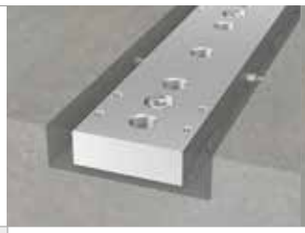			 NEW
TYPES		RAIL SUPPORT DE POSITIONNEMENT		RAIL CYLINDRIQUE	RAIL SUPPORT DE POSITIONNEMENT
		ENFOUI	HORS-SOL	(Recommandé en conjonction avec le rail support de positionnement enfoui ou hors-sol)	AVEC RAIL CYLINDRIQUE INTÉGRÉ
E		●	●	○	●
NEW F		○	●	○	○
G		○	○	●	○
NEW H		○	○	○	●
I		●	●	○	●
NEW K		○	●	○	○
NEW L	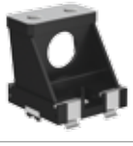	○	○	○	●
M		●	●	○	●

● = compatible
○ = incompatible

De la consultation à l'implantation

VOUS COMMENCEZ UN PROJET IMPORTANT ET AVEZ BESOIN D'AIDE POUR LA RÉALISATION?

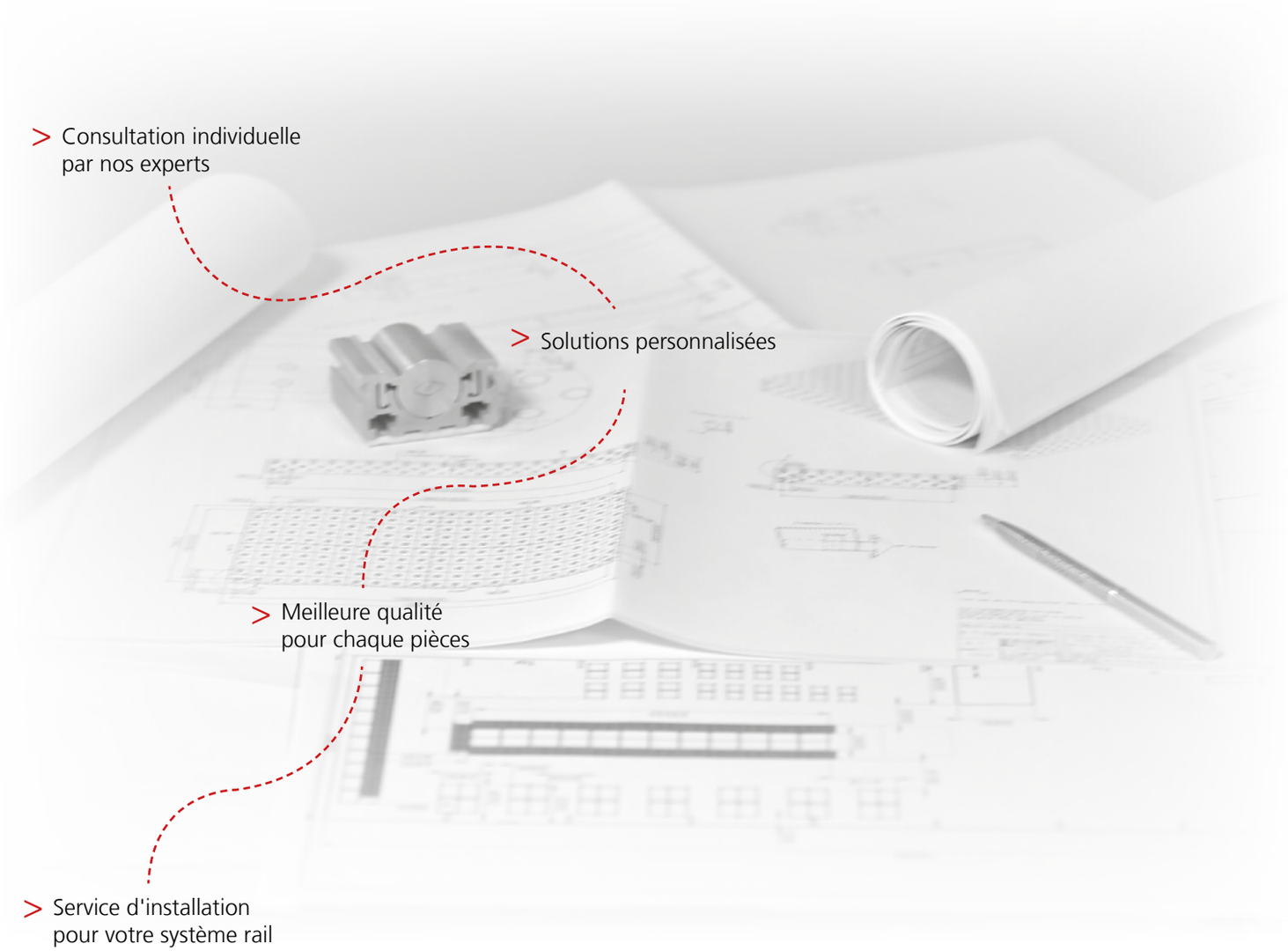

> Consultation individuelle par nos experts

> Solutions personnalisées

> Meilleure qualité pour chaque pièces

> Service d'installation pour votre système rail

> Nous sommes impatients de réaliser votre projet à vos côtés!

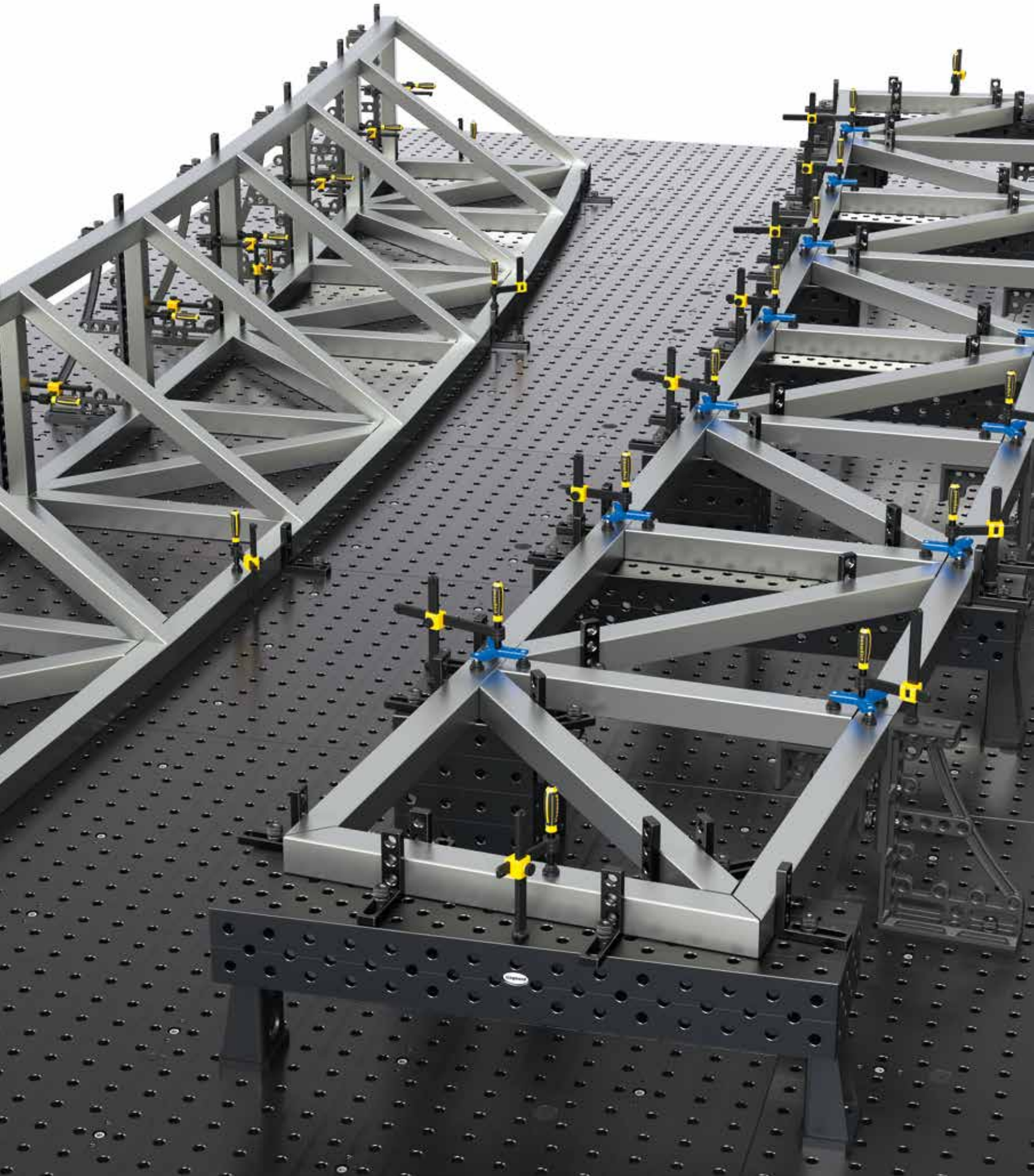

	Page
Siegmund System plate-forme	208
Différentes variantes de plate-forme	210
Comparaison système plate-forme A / B	212
Comparaison système plate-forme C / D	214
Exemple d'utilisation	216
System plate-forme Tables E / F	218
System plate-forme Plaques G / H	220
System plate-forme Accessoires	222
Panorama	224

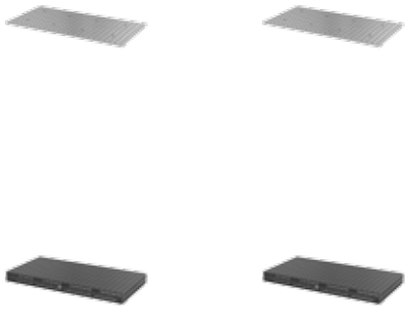

Bridez de grandes pièces facilement et avec précision

Afin de répondre au marché, qui devient de plus en plus exigeant et de devancer la concurrence en terme de flexibilité et de précision, nous avons développer pour vous un nouveau System ''plate-forme''. En reliant nos tables entre elles, on peut réaliser une surface de travail de dimensions variables, structurée et précise. Après montage, la structure est réglée grâce un système de mesure Laser 3D. La surface de grandes dimensions ainsi obtenue présente un quadrillage d'alésages et des lignes repère permettant de faciliter le travail de grandes pièces lourdes. Les éléments de bridage Siegmund vous permettent des possibilités de bridage sans limite sur la base de cette plateforme. Vous êtes prêt à répondre à tous les besoins futurs.

Les plateformes se posent aussi bien au-dessus du sol, que directement dans la dalle.

Si dans le futur vous avez besoin d' une plateforme plus grande, vous pourrez l'agrandir progressivement.



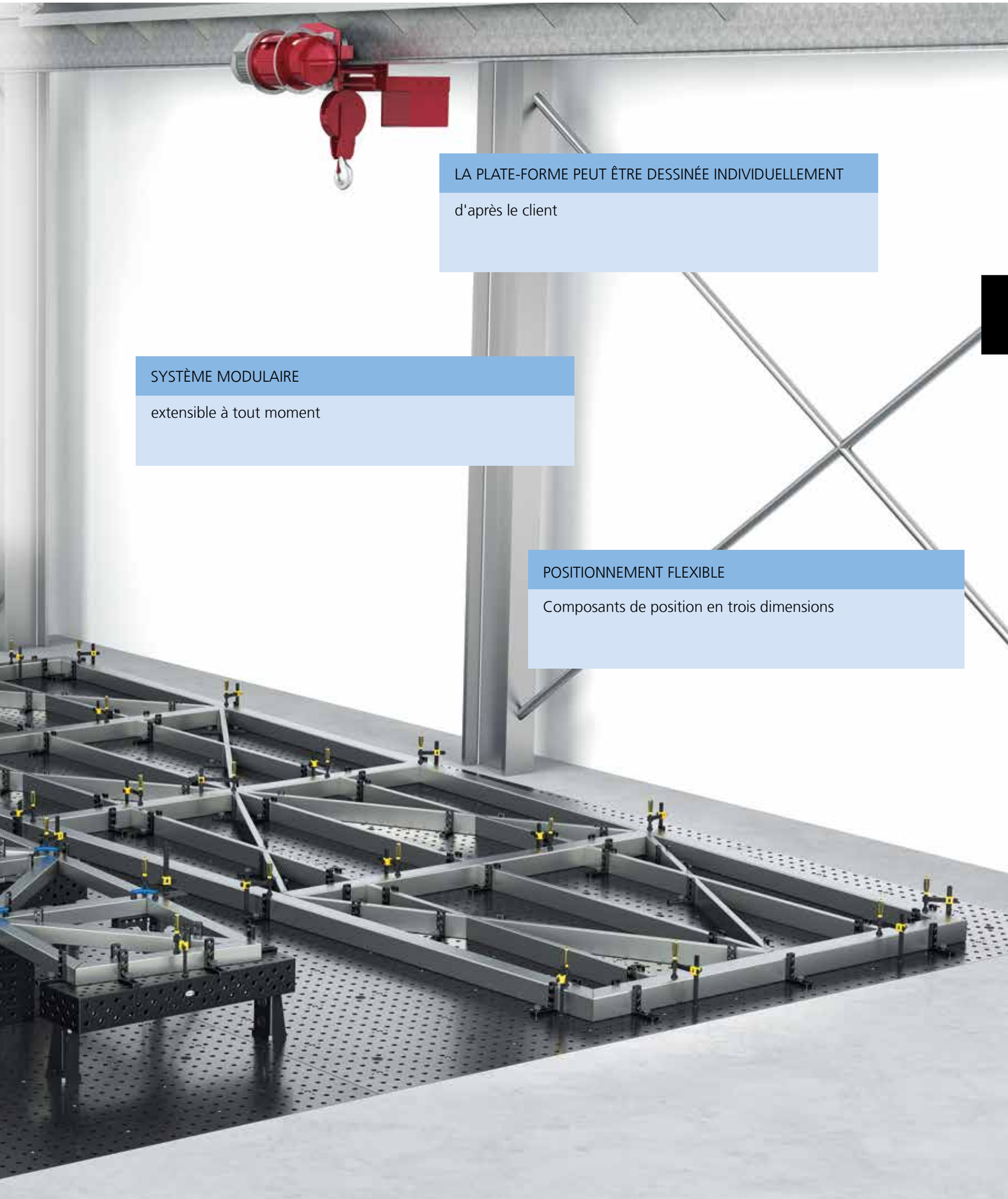

LA PLATE-FORME PEUT ÊTRE DESSINÉE INDIVIDUELLEMENT

d'après le client

SYSTÈME MODULAIRE

extensible à tout moment

POSITIONNEMENT FLEXIBLE

Composants de position en trois dimensions

Différentes variantes de plate-forme

A



B



	TABLES AVEC PIEDS HORS-SOL	TABLES AVEC PIEDS RÉGLABLES HORS-SOL
MONTAGE	hors-sol	hors-sol
AVANTAGES	• poste de travail structuré avec de nombreuses possibilités de bridage • positionnement très précis des éléments à brider • évolutif par simple ajout de table System	• poste de travail structuré avec de nombreuses possibilités de bridage • positionnement très précis des éléments à brider • les pieds de table très stables sont réglables par le dessus • les pieds de table sont ancrés au sol
DIMENSION DE TABLE/ DIMENSION DE PLAQUE CONSEILLÉE	2000x1000 mm à 4000x2000 mm	2000x1000 mm à 4000x2000 mm
HAUTEUR	hauteur de bandeau 100-200 mm	hauteur de bandeau 100-200 mm
HAUTEUR DE PLAQUE	hauteur de bandeau + hauteur des pieds de 100 à 800 mm réglable	hauteur de bandeau + réglage 50-100 mm
ÉLÉMENTS DE BRIDAGE	tous les éléments de bridage Siegmund	tous les éléments de bridage Siegmund
QUADRILLAGE	quadrillage 100 mm ou quadrillage spécial voir page 219	quadrillage 100 mm ou quadrillage spécial voir page 219
VERSIONS	voir page 218	voir page 218

Disponible avec tailles d'alésage différentes (eg. 16 mm) et tailles de filetage (eg. M8) différentes.

C	D
	
PLAQUES HORS-SOL	**PLAQUES ENFOUI**
hors-sol	enfoui
• poste de travail structuré avec de nombreuses possibilités de bridage • positionnement très précis des éléments à brider • solution économique	• poste de travail structuré avec de nombreuses possibilités de bridage • positionnement très précis des éléments à brider • Stabilité extrême assurée par coulage de béton après installation • intéressant pour des charges très importantes grâce à l'extrême stabilité du système
2000x1000 mm à 3000x1500 mm	2000x1000 mm à 3000x1500 mm
épaisseur de Plaque ≥ 25 mm	épaisseur de plaque ≥ 35 mm
épaisseur de plaque + réglage 0-40 mm	de plain-pied
tous les éléments de bridage Siegmund	tous les éléments de bridage Siegmund
quadrillage 100 mm ou quadrillage spécial voir page 221	quadrillage 100 mm ou quadrillage spécial voir page 221
voir page 220	voir page 220

Comparaison système plate-forme



A

TABLES

HORS-SOL



A

1

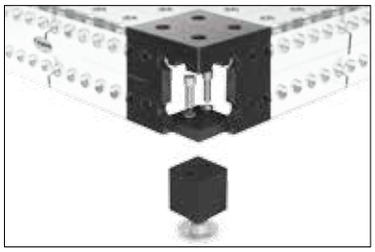

PIEDS DE TABLE

Pour le système plate-forme A, les pieds du System Siegmund sont utilisés.

Nous préconisons une hauteur de pied mini 100 à maxi 800 mm.

D'autres hauteurs disponibles sur demande.

A

2

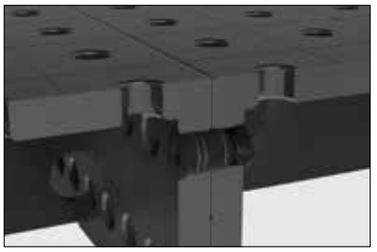

LIAISON DE TABLES

Les tables sont reliées par des boulons de liaison (Article Nr. 280560).

A+B

3



BOUCHONS EN ACIER SUR LE DESSUS

Pour éviter que les alésages ne s'encrassent, les alésages peuvent être fermés par une protection (Article Nr. 280238.1, 280238.2).



B

TABLES

HORS-SOL



B

1



RÉGLAGE EN HAUTEUR

Les perçages de montage permettent l'accès à la platine de pied, pour visser le pied au système plate-forme.

A l'aide d'un outil spécial, la hauteur est réglable avec précision.

B

2

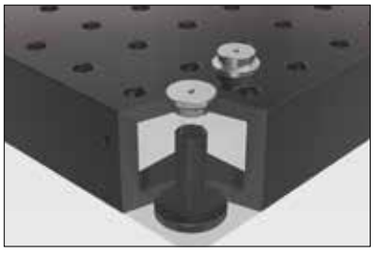

COUVERCLE POUR RÉGLAGE DE PIED

Pour éviter que les perçages de montage ne s'encrassent, les perçages peuvent être fermés par un couvercle (Article Nr. 28002673).

Comparaison système plate-forme



C

PLAQUES

HORS-SOL

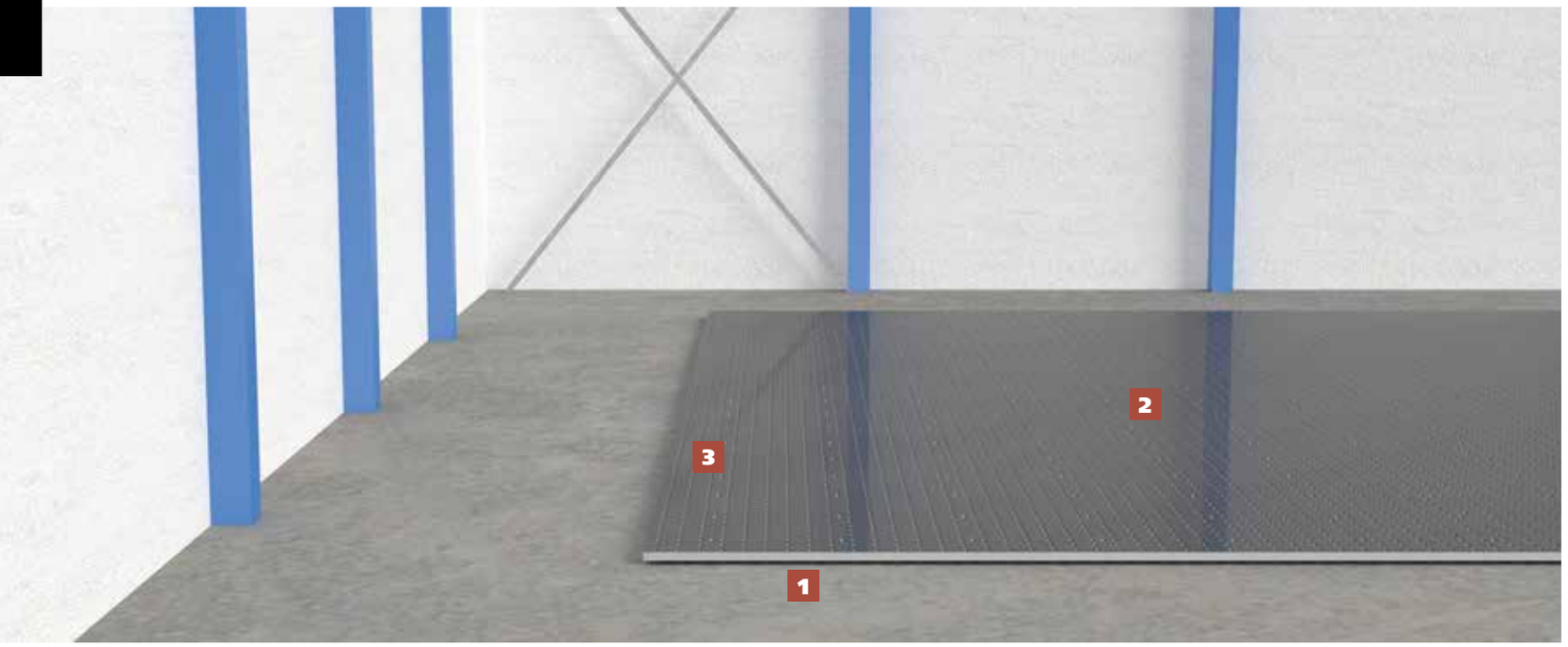

C+D

1



ANCRAGE AU SOL

Grâce à des filetages spéciaux, la plate-forme C est ajustée à l'aide de tiges filetées.

Pour l'ancrage au sol, des chevilles sont introduites dans le sol et vissées avec la plate-forme.

C+D

2

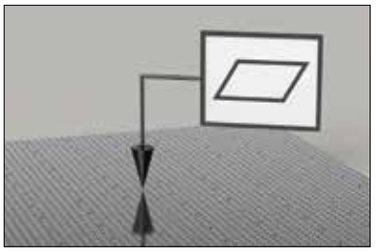

MONTAGE

Grâce à des possibilités d'ajustement arrangées symétriquement, une planéité précise est atteinte.

C+D

3

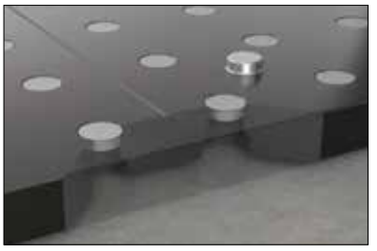

BOUCHONS EN ACIER SUR LE DESSUS

Pour éviter que les alésages ne s'encrassent, les alésages peuvent être fermés par une protection (Article Nr. 280238.1, 280238.2).



D

PLAQUES

ENFOUI

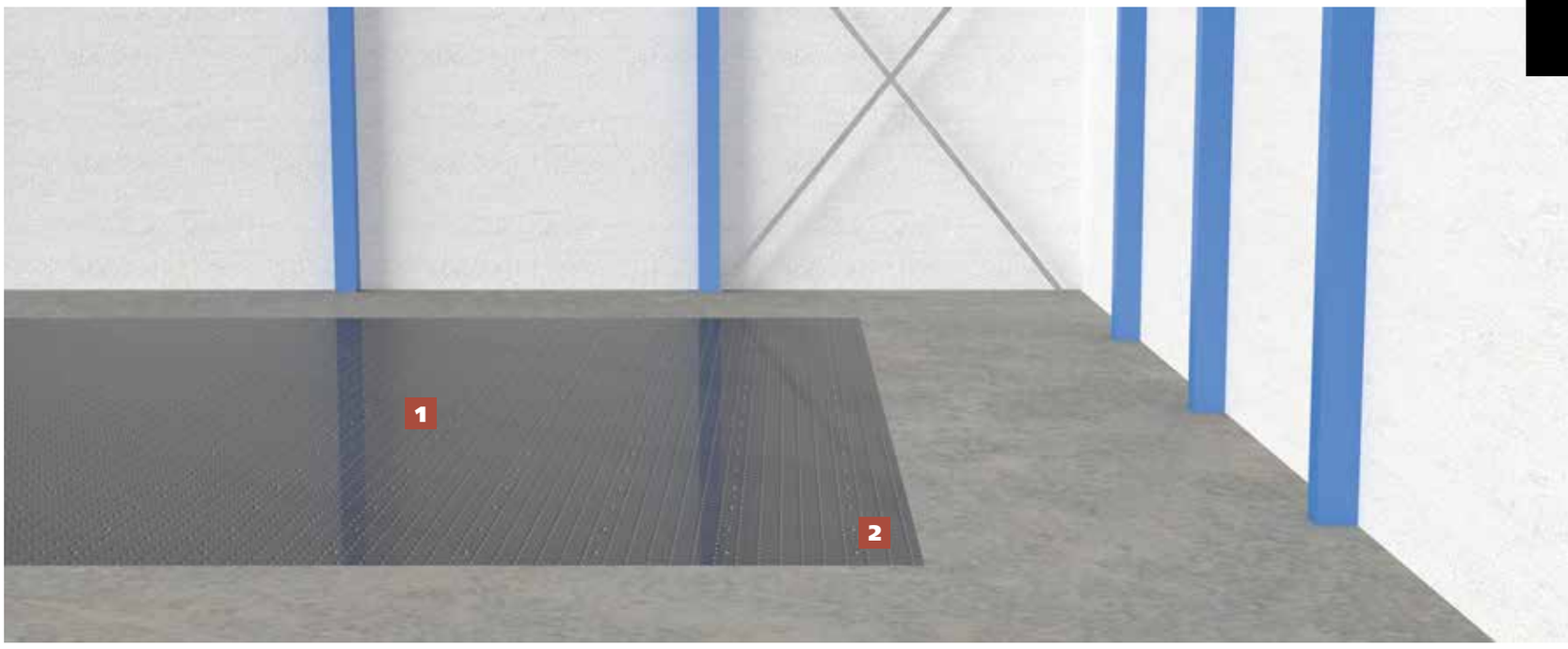

D

1

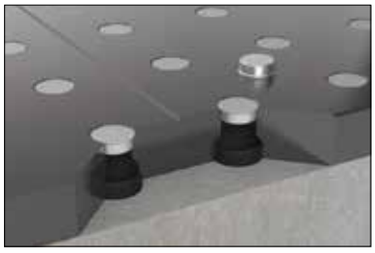

D

2



D

3

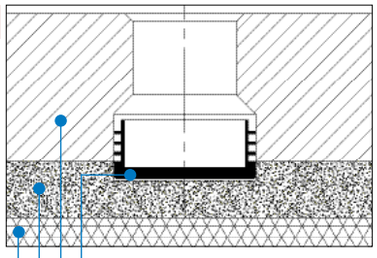

BOUCHONS EN ACIER SUR LE DESSUS + DESSOUS

Pour éviter que les alésages ne s'encrassent, les alésages peuvent être fermés par une protection (Article Nr. 280238.1, 280238.2).

Les bouchons sont nécessaires en dessous lorsque l'on fait les joints après l'assemblage (Article Nr. 280239).

Aux trous de remplissage des bouchons spéciaux sont nécessaires (Article Nr. 28002673).

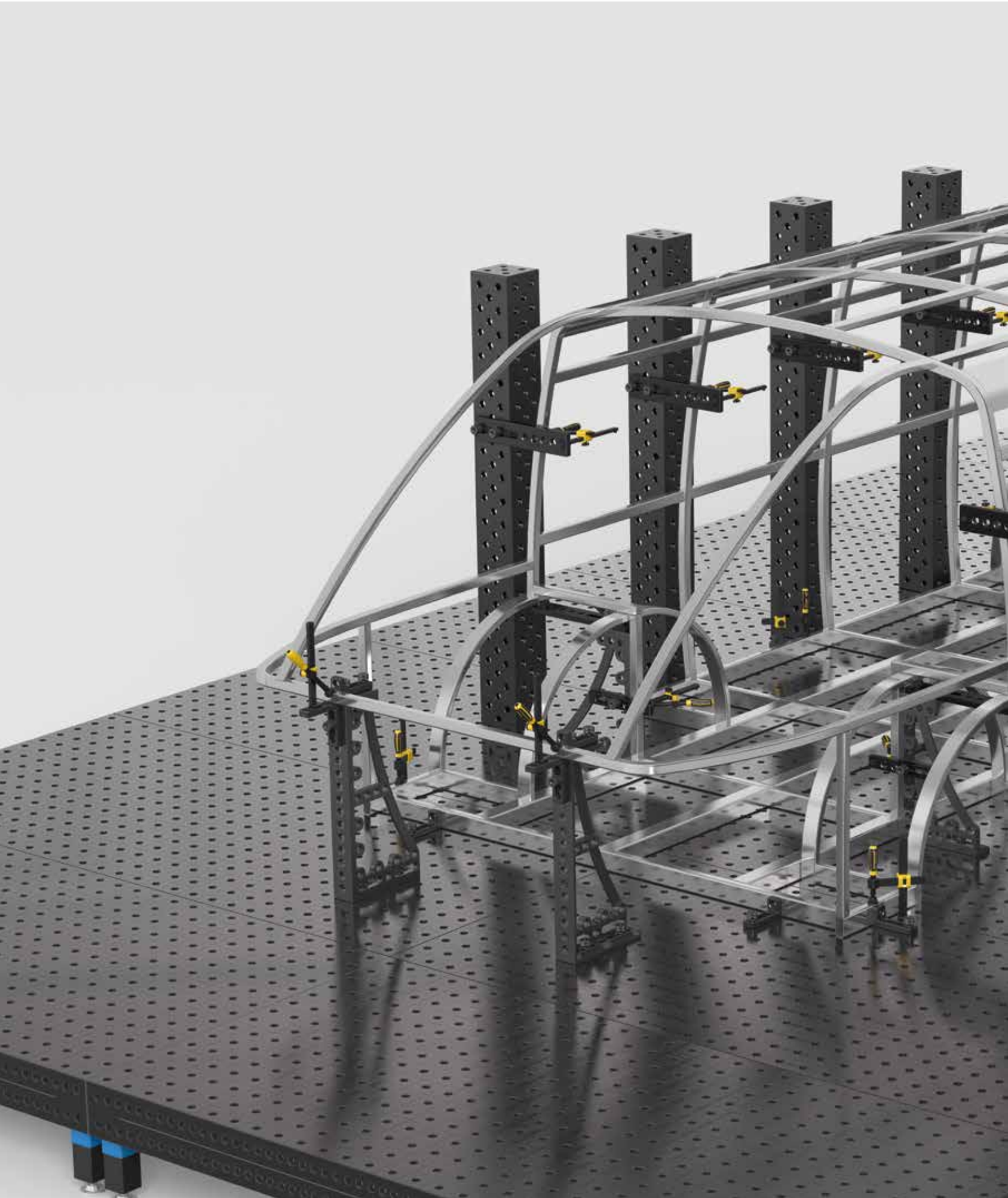

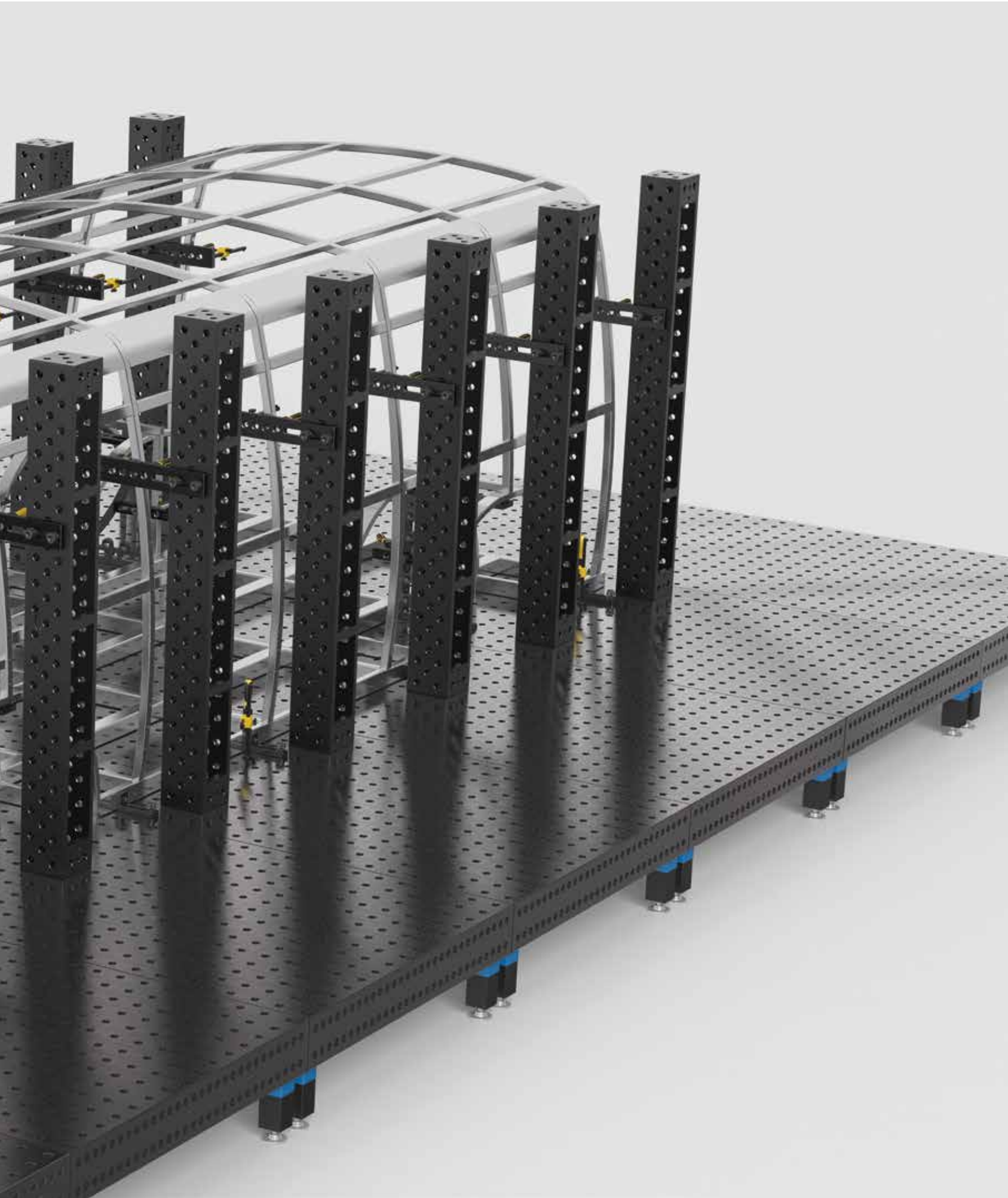

Tables

E ACIER POUR OUTILLAGE TREMPÉ À CŒUR + NITRURATION PLASMA

PROFESSIONAL EXTREME 750

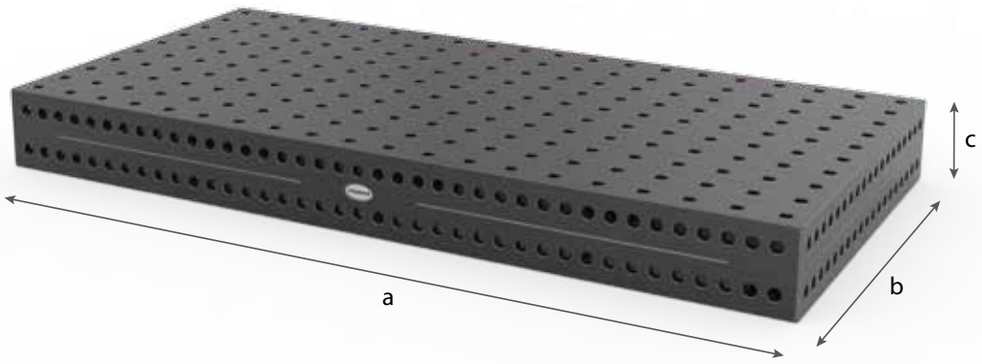

F ACIER DE QUALITÉ S355J2+N (ST 52/3) + NITRURATION PLASMA

PROFESSIONAL 550

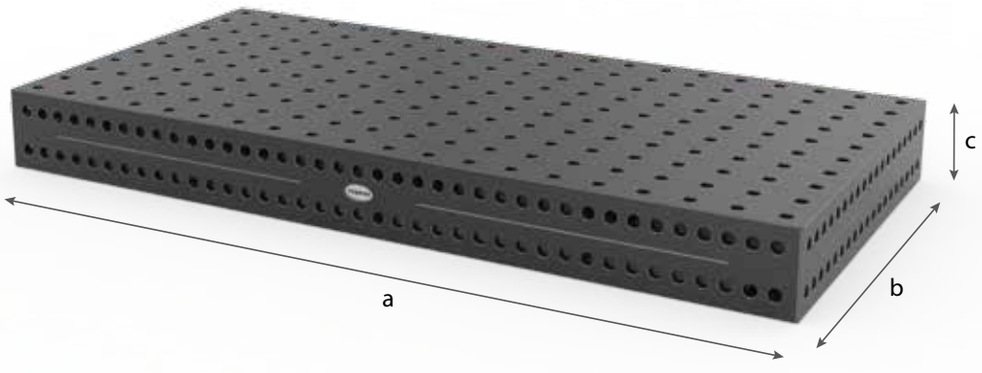

Description:

En associant des tables spéciales manufacturées à un système plate-forme, on peut créer un énorme espace de travail. Ceci est ajusté avec précision aux mesures par un système 3D-laser moderne. De cette façon vous obtenez une plate-forme de travail plane équipée d'un quadrillage d'alésages et de rainures. Les tables peuvent être assemblées avec des boulons de liaison ou des outils spéciaux, qui sont inclus dans la livraison. L'espace plate-forme précisément implanté offre un espace de travail structuré comportant de nombreuses options de bridage et permet un positionnement exact. Le système plate-forme facilite le travail des pièces grosses et lourdes. Ainsi la productivité de l'entreprise est augmentée de manière significative.

	Longueur: (a)	Largeur: (b)	Hauteur: (c)	Poids:	E Professional Extreme 750 nitrurée plasma	F Professional 550 nitrurée plasma
Table 2000x1000x200 sans pied	2000 mm	1000 mm	125-200 mm	env. 770 kg	2-PT280020.X7 ○ **5.393,00 €**	2-PT280020.P ○ **4.072,00 €**
Table 2400x1200x200 sans pied	2400 mm	1200 mm	125-200 mm	env. 1075 kg	2-PT280030.X7 ○ **6.770,00 €**	2-PT280030.P ○ **5.270,00 €**
Table 3000x1500x200 sans pied	3000 mm	1500 mm	125-200 mm	env. 1550 kg	2-PT280040.X7 ○ **9.411,00 €**	2-PT280040.P ○ **7.656,00 €**
Table 4000x2000x200 sans pied	4000 mm	2000 mm	125-200 mm	env. 2700 kg	2-PT280055.X7 ○ .	2-PT280055.P ○ **11.881,00 €**
D'autres dimensions disponibles sur demande (hauteur minimum recommandée 125 mm)						. ○

● = Cet article est un produit en stock / ○ = Cet article sera fabriqué sur commande

- Fabrication selon demande client (Accessoires et outils de montage sont facturés en fonction du besoin)
- Prix (selon la quantité et la hauteur, le prix varie en plus ou en moins)

Suppléments



Exemple pour
Quadrillage diagonal

Surcoût quadrillage diagonal

(voir page 82)

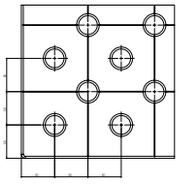

Surcoût pour quadrillage 50 mm

(voir page 82)

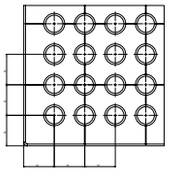

Surcoût quadrillage diagonal filetage M8 / M12 / M16

(voir page 82)

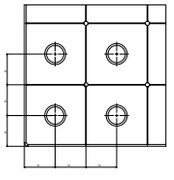

M8

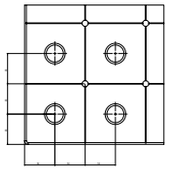

M12

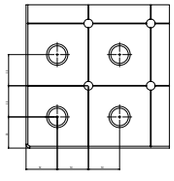

M16

Plaques

G

ACIER TREMPÉ À CŒUR

STANDARD ACIER POUR OUTILLAGE

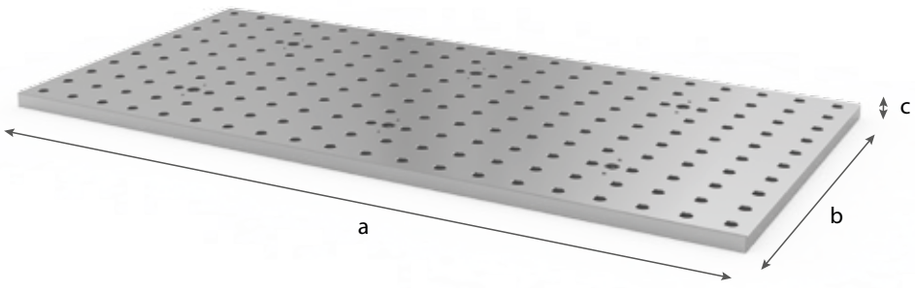

H

ACIER DE QUALITÉ S355J2+N (ST 52/3)

STANDARD

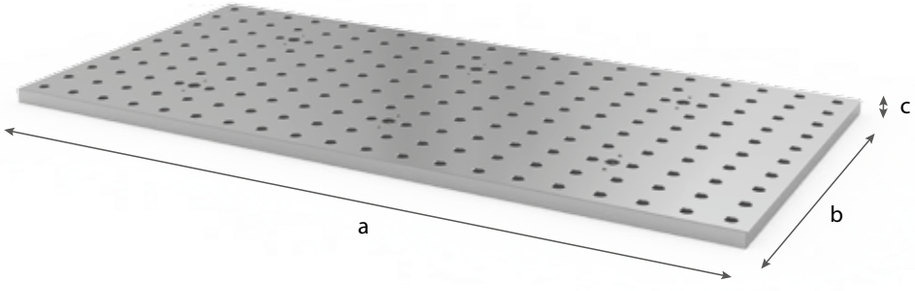

Description:

En associant des plaques spéciales manufacturées à un système plate-forme, on peut créer un énorme espace de travail. Ceci est ajusté avec précision aux mesures par un système 3D-laser moderne. De cette façon vous obtenez une plate-forme de travail plane équipée d'un quadrillage d'alésages et de rainures. Pour encore plus de stabilité, les plaques peuvent être scellées dans le sol et utilisées comme espace de travail de niveau. L'espace plate-forme précisément implanté offre un espace de travail structuré comportant de nombreuses options de bridage et permet un positionnement exact. Le système plate-forme facilite le travail des pièces grosses et lourdes. Ainsi la productivité de l'entreprise est augmentée de manière significative.

G H

	Longueur: (a)	Largeur: (b)	Hauteur: (c)	Acier pour outillage	Acier S355J2+N
Plaque 2000x1000x200 sans pied	2000 mm	1000 mm	35 mm	2-PP280020.W . ○	2-PP280020 ○ **2.141,00 €**
Plaque 2400x1200x200 sans pied	2400 mm	1200 mm	35 mm	2-PP280030.W . ○	2-PP280030 ○ **2.955,00 €**
Plaque 3000x1500x200 sans pied	3000 mm	1500 mm	35 mm	2-PP280040.W . ○	2-PP280040 ○ **3.575,00 €**
Autres dimensions disponibles sur demande					. ○

● = Cet article est un produit en stock / ○ = Cet article sera fabriqué sur commande

Suppléments



Exemple pour
quadrillage 50 mm

Surcoût quadrillage diagonal

(voir page 82)

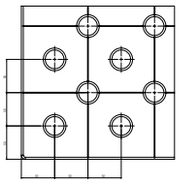

Surcoût pour quadrillage 50 mm

(voir page 82)

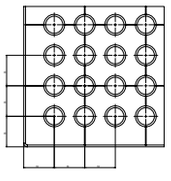

Surcoût quadrillage diagonal filetage M8 / M12 / M16

(voir page 82)

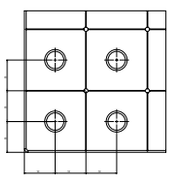

M8

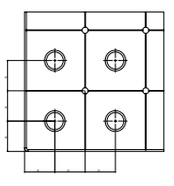

M12

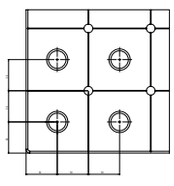

M16

Accessoires



280238.1



28002673



280239



28002672



280856.XS

	Longueur: (a)	Largeur: (b)	Hauteur: (c)	Ø: (o)	Poids:	Ref
Couvercle acier / lot de 10 - brunie - protection des alésages - 10 pièces / rail de 1 m			10 mm	30 mm	0,05 kg	2-280238.1 **21,00 €** ●
Couvercle acier pour perçage de montage - pour protection des perçages de montage (Réglage des pieds)			25 mm	63 mm	0,45 kg	2-28002673 **38,00 €** ○
Protection plastique / lot de 10 - pour rail support de positionnement - nécessaire pour montage en soubassement - 10 pièces / rail de 1 m			17 mm	42 mm	0,08 kg	2-280239.10 **7,00 €** ●
Pied pour système plate-forme - longueur de filetage 100 mm			130 mm	100 mm	1,60 kg	2-28002672 **122,00 €** ○
Pied standard hauteur spéciale mini 150 mm - réglage fin sur 50 mm	90 mm	90 mm				2-280856.XS . ○
Outil de montage basé sur le projet						

Les outils spéciaux sont fournis si nécessaires.

● = Cet article est un produit en stock / ○ = Cet article sera fabriqué sur commande



Photo: Bouchon en acier pour alésage



Photo: Bouchon en acier dans l'alésage



Photo: Enlèvement du bouchon en acier avec l'utilisation d'un boulon magnétique



Photo: Trou de montage pour ajustement et fixation du pied pour système plate-forme B



Photo: Scellement du trou de montage avec bouchon acier pour système plate-forme B

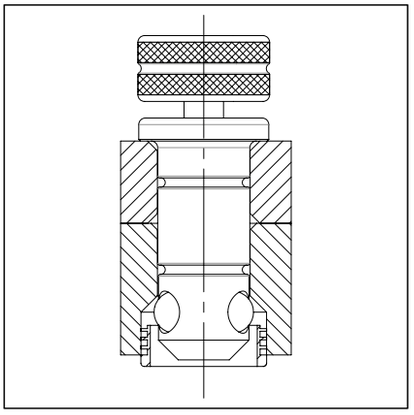

Photo: Utilisation du bouchon plastique



Photo: Pieds pour système plate-forme B



Photo: Pieds pour système plate-forme B



Photo: Pieds pour système plate-forme A

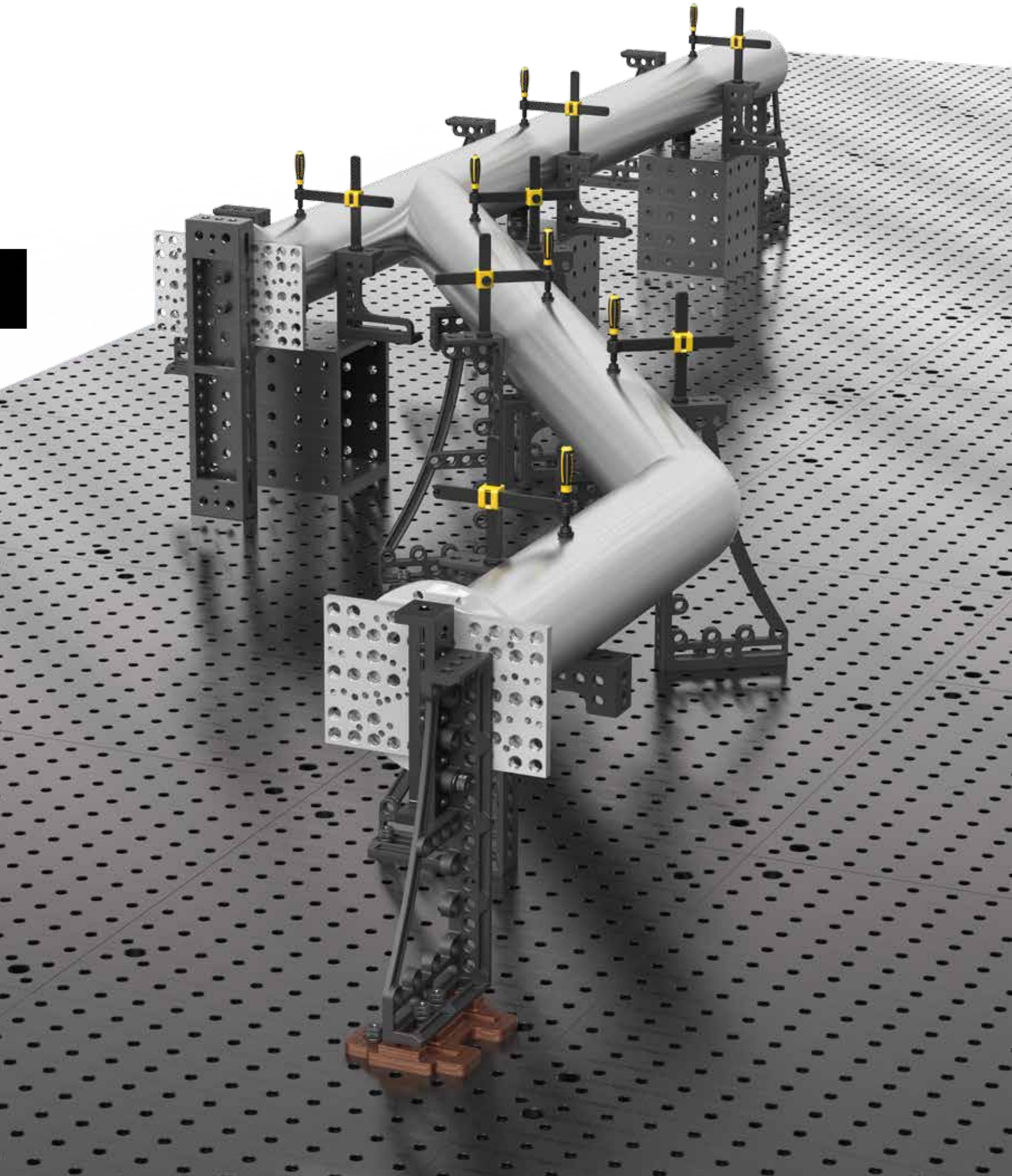

De la consultation à l'implantation

VOUS COMMENCEZ UN PROJET IMPORTANT ET AVEZ BESOIN D'AIDE POUR LA RÉALISATION?

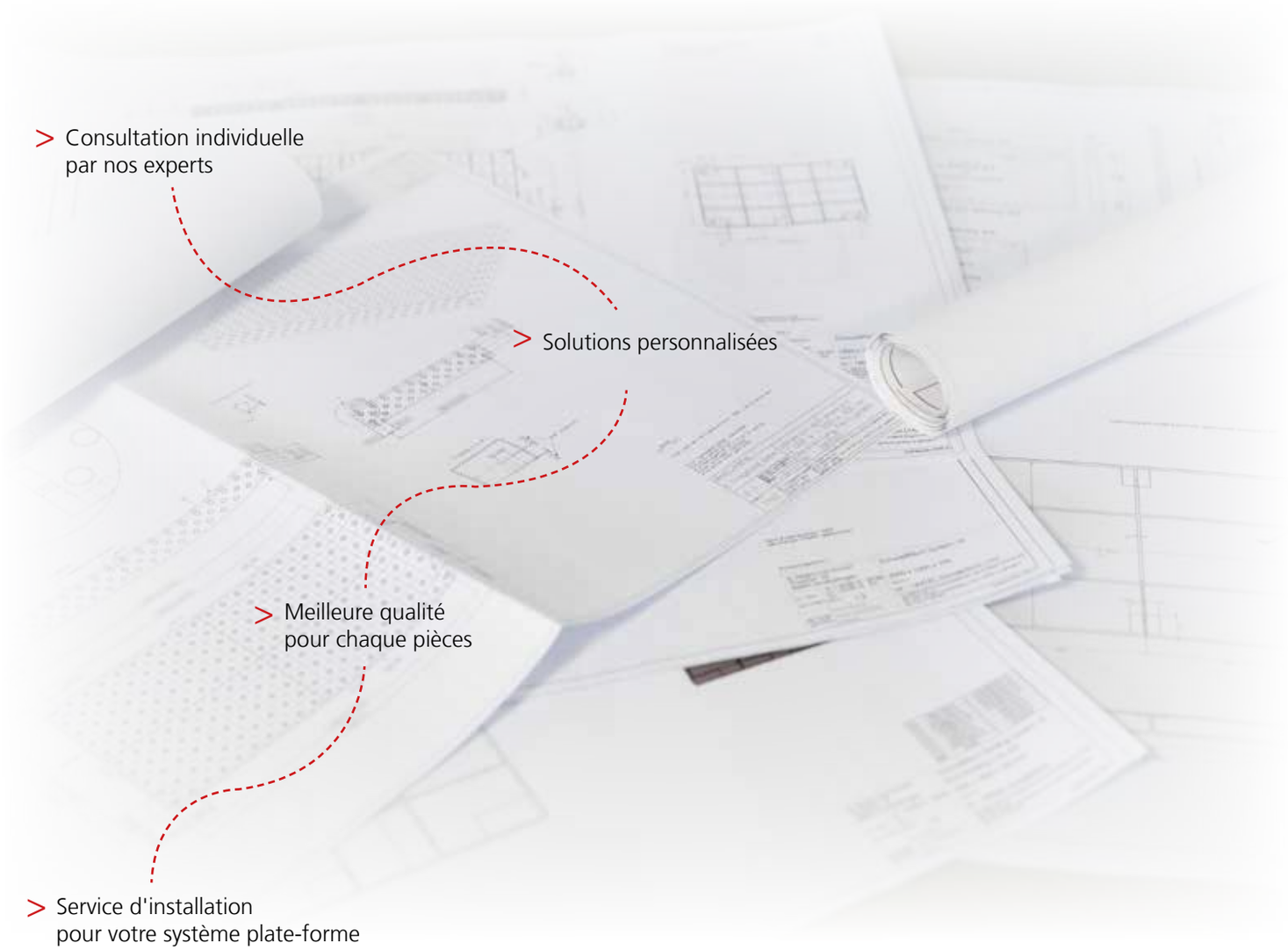

> Consultation individuelle par nos experts

> Solutions personnalisées

> Meilleure qualité pour chaque pièces

> Service d'installation pour votre système plate-forme

> Nous sommes impatients de réaliser votre projet à vos côtés!


siegmund

	Page
Butée excentrique	228
Butée Flex Aluminium / Butée Flex Acier	230
Butée Flex Acier	232
Butée universelle 150 L / 200 L	234
Butée universelle 225 L / 250 L	236
Butée universelle 225 L FDS / 325 L FDS	238
Butée universelle 100 / 150 / 250	240
Butée universelle 300 / 500	242
Butée universelle Série L 325 L / 525 L	244
Butée universelle Série S 500 S / 750 S	246
Butée universelle Série S 1000 S / Équerre angulaire réglable	248
Équerre à plat 175 / 500	250



Butée excentrique





280401



280402



280403

Description:

Les butées excentriques sont très faciles d'utilisation. Pour un positionnement en continu, une simple rotation de la butée suffit. De plus, elle prend très peu de place.

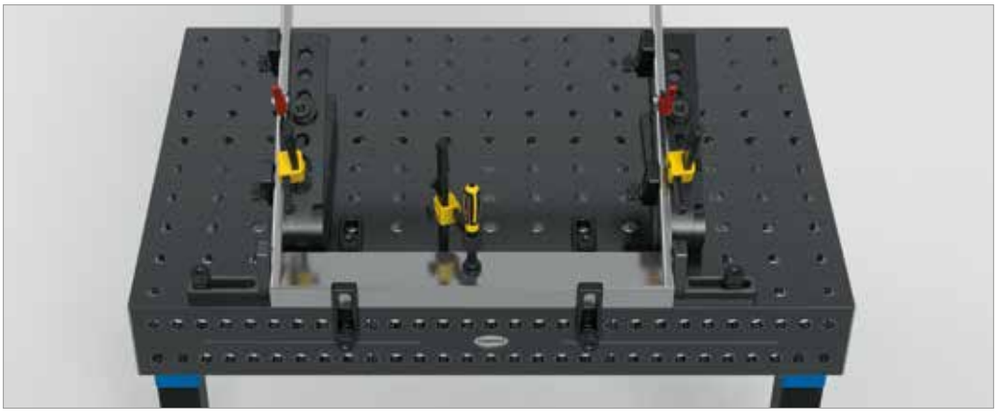

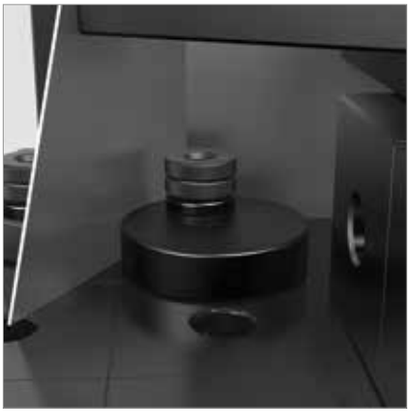



	Ø: (o)	MS: (d)	Poids:	Ref
Butée excentrique Ø 60 - brunie - pour encombrement réduit	60 mm	25 mm	0,42 kg	2-280401 **18,00 €** ●
Butée excentrique Ø 60 avec filetage M10 - brunie - pour prise de masse	60 mm	25 mm	0,41 kg	2-280402 **21,00 €** ●
Butée excentrique Ø 100 - brunie - utilisable comme point d'appui	100 mm	25 mm	1,40 kg	2-280403 **21,00 €** ●

MS=Epaisseur;

● = Cet article est un produit en stock / ○ = Cet article sera fabriqué sur commande

Butée Flex 156 Aluminium

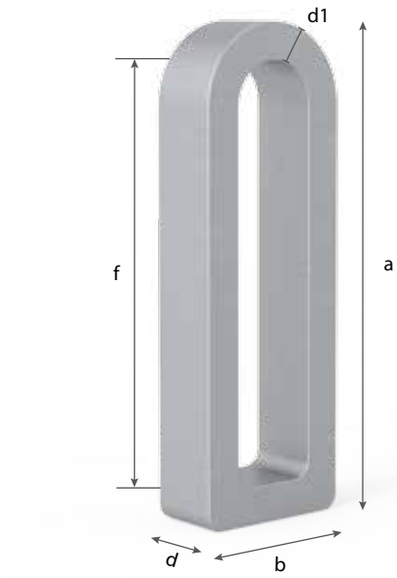



280412 | 280414

Description:

La butée Flex aluminium allie le design et la fonctionnalité. Grâce à son oblong, elle assure un bridage individualisé et des possibilités universelles. Le coté arrondi de la bride Flex permet le bridage dans un angle ou de formes quelconques. La butée Flex est adaptée aux espaces réduits.

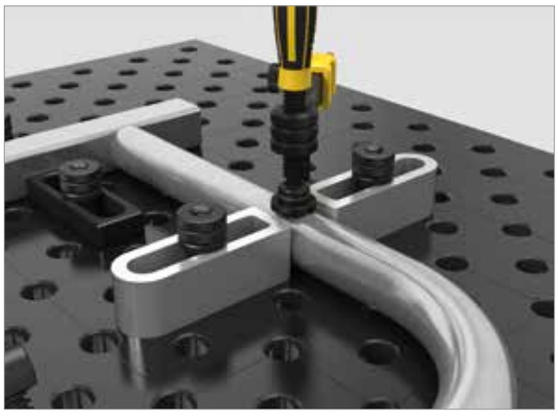



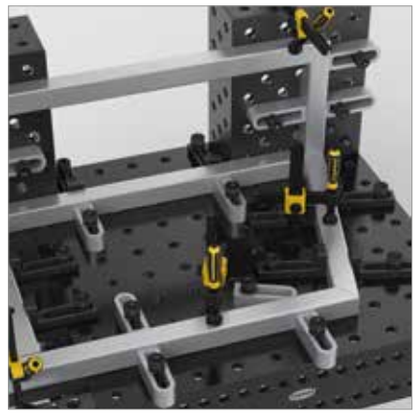

	Longueur: (a)	Largeur: (b)	MS: (d)	WS: (d1)	VB: (f)	Poids:	Ref
Butée Flex 25x156 - Aluminium	156 mm	52 mm	25 mm	12 mm	100 mm	0,30 kg	2-280412 **19,00 €** ●
Butée Flex 50x156 - boulons longs nécessaires - Aluminium	156 mm	52 mm	50 mm	12 mm	100 mm	0,60 kg	2-280414 **25,00 €** ●

MS=Epaisseur; WS=Epaisseur; VB=Zone de réglage;

● = Cet article est un produit en stock / ○ = Cet article sera fabriqué sur commande

Butée Flex 90 Acier

Description:

La butée Flex allie le design et la fonctionnalité. Grâce à son oblong, elle assure un bridage individualisé et des possibilités universelles. Le coté arrondi de la bride Flex permet le bridage dans un angle ou sur des formes quelconques.

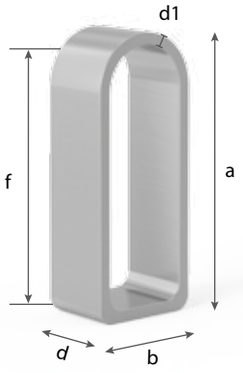



280411 | 280413







	Longueur: (a)	Largeur: (b)	MS: (d)	WS: (d1)	VB: (f)	Poids:	Ref
Butée Flex 25x90 - zingué	90 mm	36 mm	25 mm	4 mm	50 mm	0,18 kg	2-280411 **15,00 €** ●
Butée Flex 50x90 - boulons longs nécessaires - zingué	90 mm	36 mm	50 mm	4 mm	50 mm	0,36 kg	2-280413 **19,00 €** ●

MS=Epaisseur; WS=Epaisseur; VB=Zone de réglage;

● = Cet article est un produit en stock / ○ = Cet article sera fabriqué sur commande

Butée Flex 140 Acier

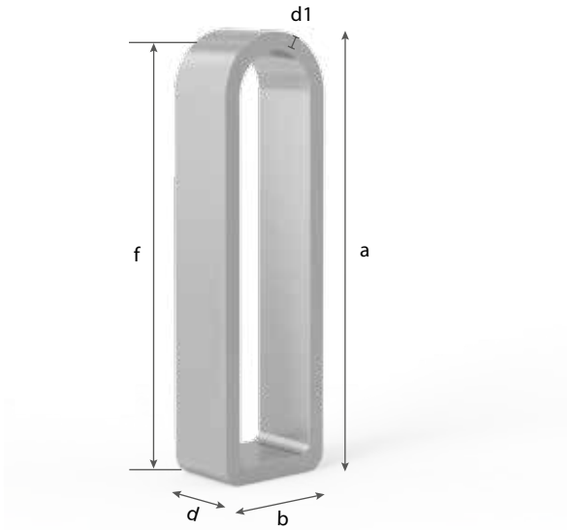



280416 | 280418

Description:

La butée Flex allie le design et la fonctionnalité. Grâce à son oblong, elle assure un bridage individualisé et des possibilités universelles. Le coté arrondi de la bride Flex permet le bridage dans un angle ou sur des formes quelconques.





	Longueur: (a)	Largeur: (b)	MS: (d)	WS: (d1)	VB: (f)	Poids:	Ref
Butée Flex 25x140 - zingué	140 mm	40 mm	25 mm	6 mm	100 mm	0,37 kg	2-280416 **19,00 €** ●
Butée Flex 50x140 - boulons longs nécessaires - zingué	140 mm	40 mm	50 mm	6 mm	100 mm	0,75 kg	2-280418 **26,00 €** ●

MS=Epaisseur; WS=Epaisseur; VB=Zone de réglage;

● = Cet article est un produit en stock / ○ = Cet article sera fabriqué sur commande

Butée Flex 182 Acier

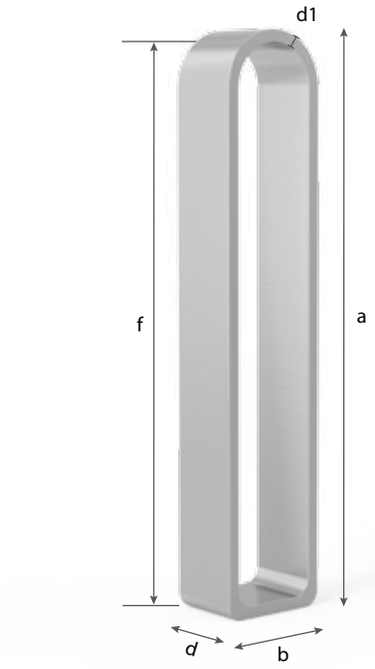



280419 | 280417

Description:

La butée Flex acier allie le design et la fonctionnalité. Grâce à son oblong, elle assure un bridage individualisé et des possibilités universelles. Le coté arrondi de la bride Flex permet le bridage dans un angle ou de formes quelconques. La butée Flex est adaptée aux espaces réduits.



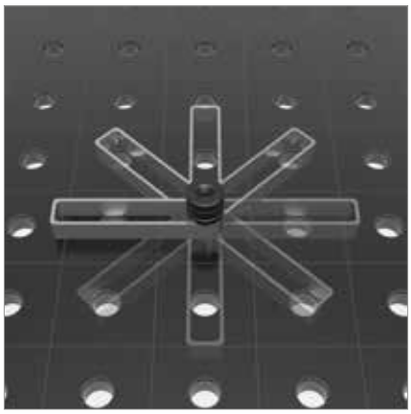

	Longueur: (a)	Largeur: (b)	MS: (d)	WS: (d1)	VB: (f)	Poids:	Ref
Butée Flex 25x182 - zingué	182 mm	36 mm	25 mm	4 mm	150 mm	0,33 kg	2-280419 **22,00 €** ●
Butée Flex 50x182 - boulons longs nécessaires - zingué	182 mm	36 mm	50 mm	4 mm	150 mm	0,65 kg	2-280417 **29,00 €** ●

MS=Epaisseur; WS=Epaisseur; VB=Zone de réglage;

● = Cet article est un produit en stock / ○ = Cet article sera fabriqué sur commande

Butée universelle 150 L

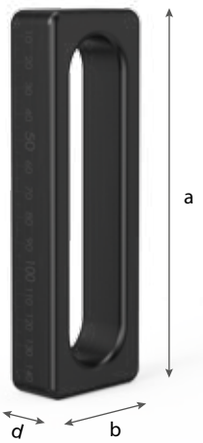



280410.N



280410



280410.A



280410.C

Description:

La butée universelle 150 L permet de brider individuellement et très précisément grâce à un oblong tous les éléments de 0 à 100 mm.

Une version chromée est disponible pour les travaux de contrôle, le travail de l'alu, et la soudure WIG.







	Longueur: (a)	Largeur: (b)	MS: (d)	VB: (f)	Poids:	Ref
Butée universelle 150 L - nitrurée - avec graduation fine des 2 cotés en standard	150 mm	50 mm	25 mm	100 mm	0,78 kg	2-280410.N **32,00 €** ●
Butée universelle 150 L - brunie	150 mm	50 mm	25 mm	100 mm	0,78 kg	2-280410 **27,00 €** ●
Butée universelle 150 L - Aluminium	150 mm	50 mm	25 mm	100 mm	0,30 kg	2-280410.A **36,00 €** ●
Butée universelle 150 L - chromée	150 mm	50 mm	25 mm	100 mm	0,78 kg	2-280410.C . ○

MS=Epaisseur; VB=Zone de réglage;

● = Cet article est un produit en stock / ○ = Cet article sera fabriqué sur commande

Butée universelle 200 L

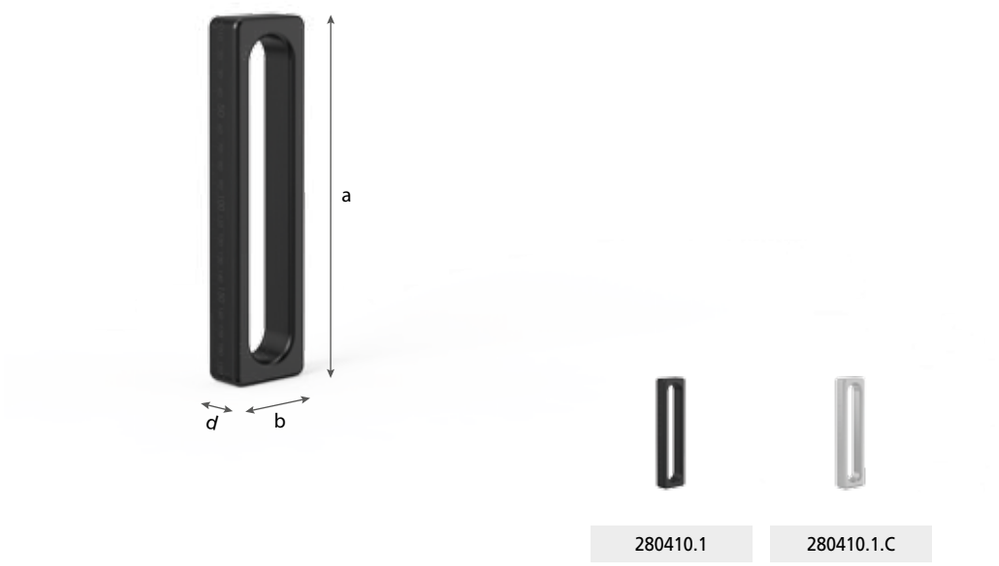

280410.1 | 280410.1.C

Description:

La butée universelle 200 L permet de brider individuellement et avec précision grâce à un oblong tous les éléments dans une zone de 0-150 mm.

Une version chromée est disponible pour les travaux de contrôle, le travail de l'alu, et la soudure WIG.



	Longueur: (a)	Largeur: (b)	MS: (d)	VB: (f)	Poids:	Ref
Butée universelle 200 L - brunie - avec graduation fine des 2 cotés en standard	200 mm	50 mm	25 mm	150 mm	1,00 kg	2-280410.1 **34,00 €** ●
Butée universelle 200 L - chromée - avec graduation fine des 2 cotés en standard	200 mm	50 mm	25 mm	150 mm	1,00 kg	2-280410.1.C . ○

MS=Epaisseur; VB=Zone de réglage;

● = Cet article est un produit en stock / ○ = Cet article sera fabriqué sur commande

Butée universelle 225 L





280420.N



280420



280420.A



280420.C

Description:

La butée universelle 225 L permet un bridage fixe et variable (réglable de 0-100 mm) grâce à la combinaison alésage et de l'oblong. De plus, la butée est utilisable avec des vés et des adaptateurs.

Une version chromée est disponible pour les travaux de contrôle, le travail de l'alu, et la soudure WIG.

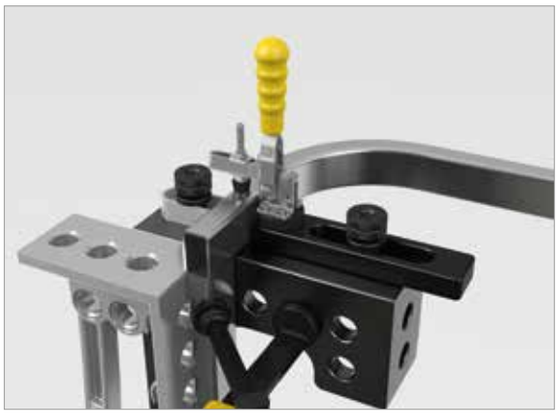



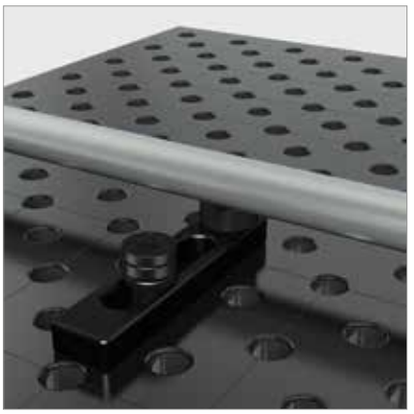

	Longueur: (a)	Largeur: (b)	MS: (d)	VB: (f)	Poids:	Ref
Butée universelle 225 L - nitrurée - avec graduation fine des 2 cotés en standard	225 mm	50 mm	25 mm	100 mm	1,40 kg	2-280420.N ● **50,00 €**
Butée universelle 225 L - brunie	225 mm	50 mm	25 mm	100 mm	1,40 kg	2-280420 ● **40,00 €**
Butée universelle 225 L - Aluminium	225 mm	50 mm	25 mm	100 mm	0,55 kg	2-280420.A ● **50,00 €**
Butée universelle 225 L - chromée	225 mm	50 mm	25 mm	100 mm	1,40 kg	2-280420.C . ○

MS=Epaisseur; VB=Zone de réglage;

● = Cet article est un produit en stock / ○ = Cet article sera fabriqué sur commande

Butée universelle 250 L

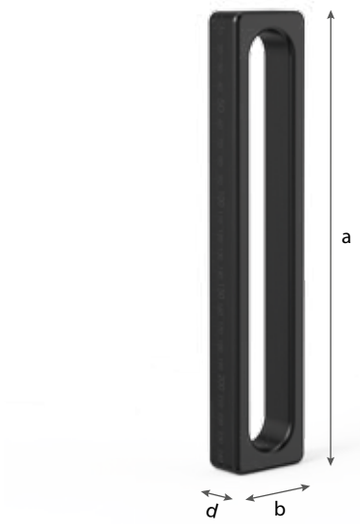



280410.2 | 280410.2.C





Description:

La butée universelle 250 L permet de régler avec précision tous les éléments de bridage grâce à l'oblong dans une zone de 0 à 200 mm. La grande zone de réglage permet l'utilisation de 2 boulons et un bridage diagonal sans limite.

Une version chromée est disponible pour les travaux de contrôle, le travail de l'alu, et la soudure WIG.

	Longueur: (a)	Largeur: (b)	MS: (d)	VB: (f)	Poids:	Ref
Butée universelle 250 L - brunie - avec graduation fine des 2 cotés en standard	250 mm	50 mm	25 mm	200 mm	1,20 kg	2-280410.2 **38,00 €** ●
Butée universelle 250 L - chromée - avec graduation fine des 2 cotés en standard	250 mm	50 mm	25 mm	200 mm	1,20 kg	2-280410.2.C . ○

MS=Epaisseur; VB=Zone de réglage;

● = Cet article est un produit en stock / ○ = Cet article sera fabriqué sur commande

Butée universelle 225 L FDS



280421

Description:

La butée universelle 225 L FDS est équipée en plus d'une pièce de pression sur ressort. Grâce à ceci, la butée universelle 225 L FDS est spécialement bien adaptée au bridage de pièces en tôle ou de forme. Le système à ressort permet de ne pas avoir d'autre serrage s'il n'y a pas trop de dilatation suite à la soudure. L'oblong permet un réglage de 0-100 mm.

Utilisation pour production en série







	Longueur: (a)	Largeur: (b)	MS: (d)	VB: (f)	Poids:	Ref
Butée universelle 225 L FDS - avec contact sur ressort - brunie - avec graduation fine des 2 cotés en standard	225 mm	50 mm	25 mm	100 mm	1,40 kg	2-280421 **50,00 €** ●

MS=Epaisseur; VB=Zone de réglage;

● = Cet article est un produit en stock / ○ = Cet article sera fabriqué sur commande

Butée universelle 325 L FDS



280421.1

Description:

La butée universelle 325 L FDS est équipée en plus d'une pièce de pression sur ressort. Grâce à ceci, la butée universelle 325 L FDS est spécialement bien adaptée au bridage de pièces en tôle ou de forme. Le système à ressort permet de ne pas avoir d'autre serrage s'il n'y a pas trop de dilatation suite à la soudure. L'oblong offre une zone de réglage de 0 à 200 mm, qui permet un bridage diagonal sur la table de soudure.

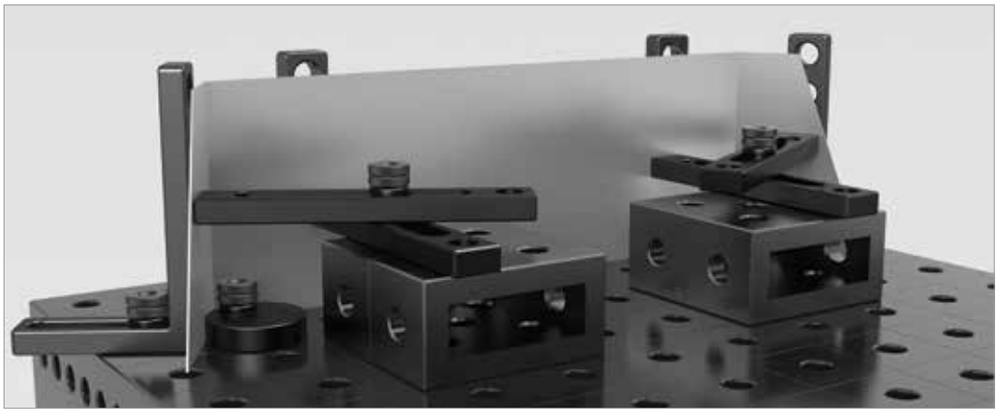

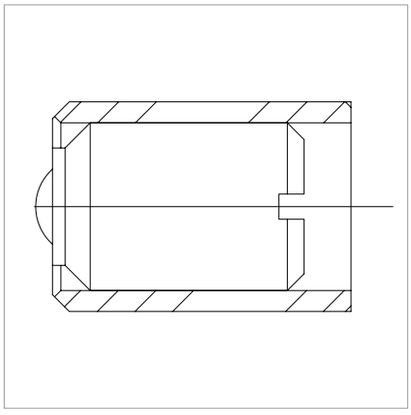

	Longueur: (a)	Largeur: (b)	MS: (d)	VB: (f)	Poids:	Ref
Butée universelle 325 L FDS - avec contact sur ressort - brunie - avec graduation fine des 2 cotés en standard	325 mm	50 mm	25 mm	200 mm	1,80 kg	2-280421.1 ● **60,00 €**

MS=Epaisseur; VB=Zone de réglage;

● = Cet article est un produit en stock / ○ = Cet article sera fabriqué sur commande

Butée universelle 100 / 150 / 250





280407



280407.C



280408



280408.C



280409



280409.C

Description:

La butée universelle, disponible en différentes longueurs permet un bridage fixe grâce aux alésages System. L'entraxe des alésages est de 50 mm.

Une version chromée est disponible pour les travaux de contrôle, le travail de l'alu, et la soudure WIG.







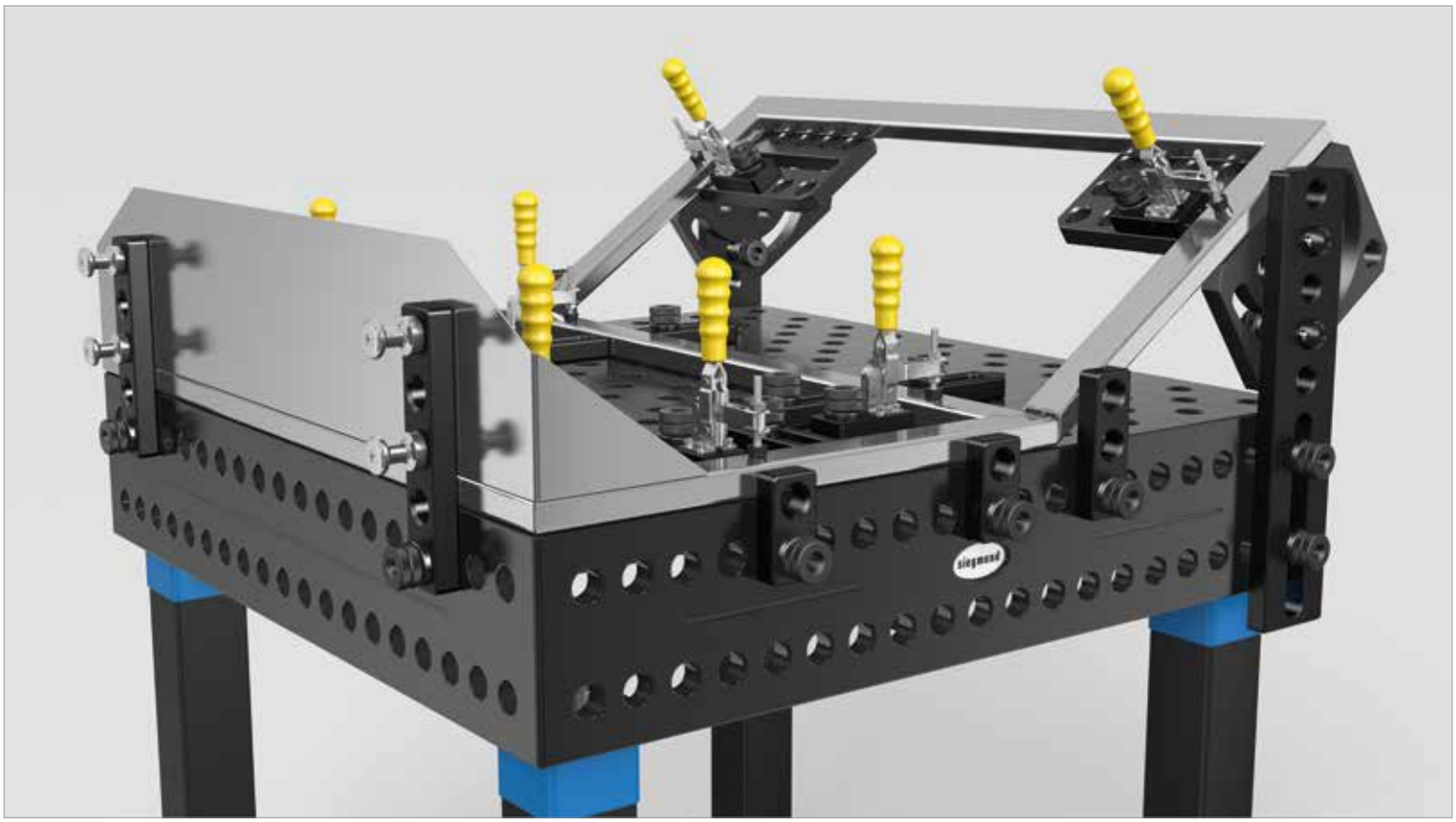

	Longueur: (a)	Largeur: (b)	MS: (d)	Poids:	Ref	
Butée universelle 100 - 2 alésages - brunie	100 mm	50 mm	25 mm	0,75 kg	2-280407 **20,00 €**	●
Butée universelle 100 - 2 alésages - chromée	100 mm	50 mm	25 mm	0,75 kg	2-280407.C .	○
Butée universelle 150 - 3 alésages - brunie	150 mm	50 mm	25 mm	1,10 kg	2-280408 **25,00 €**	●
Butée universelle 150 - 3 alésages - chromée	150 mm	50 mm	25 mm	1,10 kg	2-280408.C .	○
Butée universelle 250 - 5 alésages - brunie	250 mm	50 mm	25 mm	1,80 kg	2-280409 **37,00 €**	●
Butée universelle 250 - 5 alésages - chromée	250 mm	50 mm	25 mm	1,80 kg	2-280409.C .	○

MS=Epaisseur;

● = Cet article est un produit en stock / ○ = Cet article sera fabriqué sur commande

Butée universelle 300

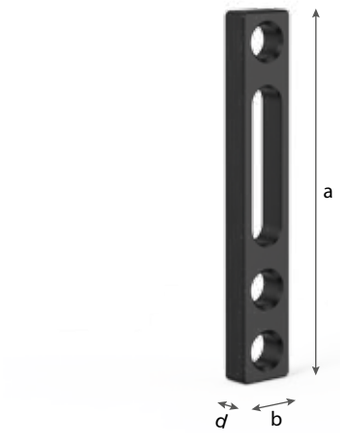



280426 | 280426.C

Description:

La butée universelle 300 a été conçue pour agrandir les surfaces de bridage. Grâce aux 3 alésages Système et à l'oblong (réglage de 0-100 mm) des possibilités de bridage fixes et variables supplémentaires sont crées.

Une version chromée est disponible pour les travaux de contrôle, le travail de l'alu, et la soudure WIG.





	Longueur: (a)	Largeur: (b)	MS: (d)	VB: (f)	Poids:	Ref	
Butée universelle 300 - 3 alésages - brunie	300 mm	50 mm	25 mm	100 mm	1,85 kg	2-280426 **48,00 €**	●
Butée universelle 300 - 3 alésages - chromée	300 mm	50 mm	25 mm	100 mm	1,85 kg	2-280426.C .	○

MS=Epaisseur; VB=Zone de réglage;

● = Cet article est un produit en stock / ○ = Cet article sera fabriqué sur commande

Butée universelle 500

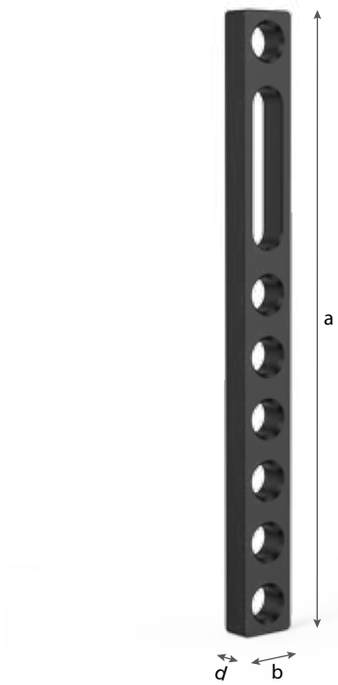



280427 | 280427.C

Description:

La butée universelle 500 a été conçue pour agrandir les surfaces de bridage. Grâce aux 7 alésages Système et à l'oblong (réglage de 0-100 mm) des possibilités de bridage fixes et variables supplémentaires sont crées.

Une version chromée est disponible pour les travaux de contrôle, le travail de l'alu, et la soudure WIG.





	Longueur: (a)	Largeur: (b)	MS: (d)	VB: (f)	Poids:	Ref
Butée universelle 500 - 7 alésages - brunie	500 mm	50 mm	25 mm	100 mm	3,30 kg	2-280427 **62,00 €** ●
Butée universelle 500 - 7 alésages - chromée	500 mm	50 mm	25 mm	100 mm	3,30 kg	2-280427.C . ○

MS=Epaisseur; VB=Zone de réglage;

● = Cet article est un produit en stock / ○ = Cet article sera fabriqué sur commande

Butée universelle 325 L

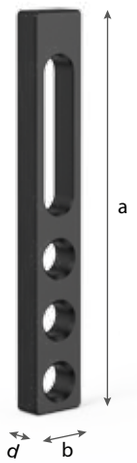



280422 | 280422.C

Description:

La butée universelle 325 L permet par la combinaison des alésages Système et d'un oblong (réglage de 0-100 mm) de nombreuses possibilités de bridage fixes et variables. Ce qui permet une multitude de variations de bridage.

Une version chromée est disponible pour les travaux de contrôle, le travail de l'alu, et la soudure WIG.

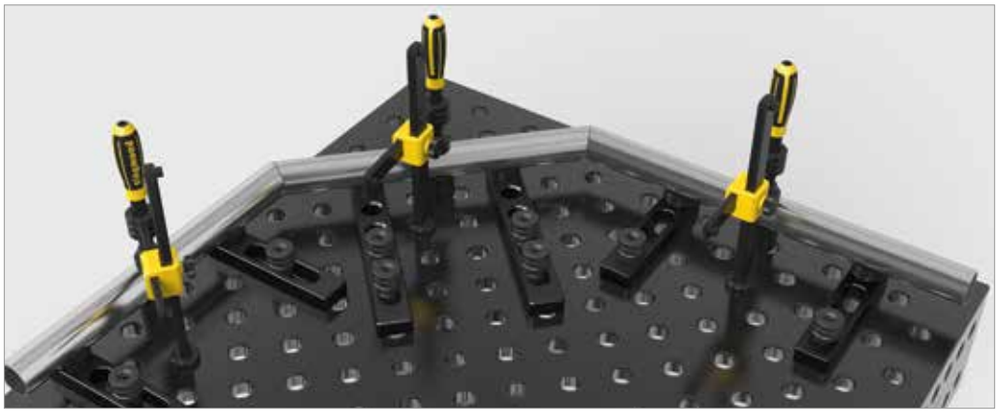



	Longueur: (a)	Largeur: (b)	MS: (d)	VB: (f)	Poids:	Ref
Butée universelle 325 L - 3 alésages - brunie	325 mm	50 mm	25 mm	100 mm	2,10 kg	2-280422 **48,00 €** ●
Butée universelle 325 L - 3 alésages - chromée	325 mm	50 mm	25 mm	100 mm	2,10 kg	2-280422.C . ○

MS=Epaisseur; VB=Zone de réglage;

● = Cet article est un produit en stock / ○ = Cet article sera fabriqué sur commande

Butée universelle 525 L

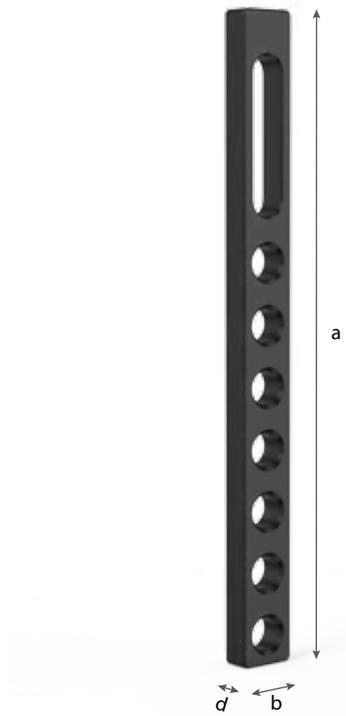



280424 | 280424.C

Description:

La butée universelle 525 L permet par la combinaison des alésages Système et d'un oblong (réglage de 0-100 mm) de nombreuses possibilités de bridage fixes et variables. Ce qui permet une multitude de variations de bridage.

Une version chromée est disponible pour les travaux de contrôle, le travail de l'alu, et la soudure WIG.





	Longueur: (a)	Largeur: (b)	MS: (d)	VB: (f)	Poids:	Ref
Butée universelle 525 L - 7 alésages - brunie	525 mm	50 mm	25 mm	100 mm	3,50 kg	2-280424 **62,00 €** ●
Butée universelle 525 L - 7 alésages - chromée	525 mm	50 mm	25 mm	100 mm	3,50 kg	2-280424.C . ○

MS=Epaisseur; VB=Zone de réglage;

● = Cet article est un produit en stock / ○ = Cet article sera fabriqué sur commande

Butée universelle 500 S

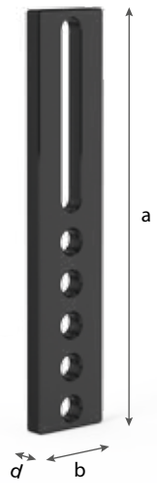



280430.N

280430



280430.C

Description:

La butée universelle 500 S a été conçue pour le positionnement et le travail d'éléments de grandes dimensions. La combinaison des alésages Système et d'un oblong (réglage de 0-200 mm) offre de nombreuses possibilités de bridage fixes et variables. Ce qui permet une multitude de variations de bridage.

Une version chromée est disponible pour les travaux de contrôle, le travail de l'alu, et la soudure WIG.



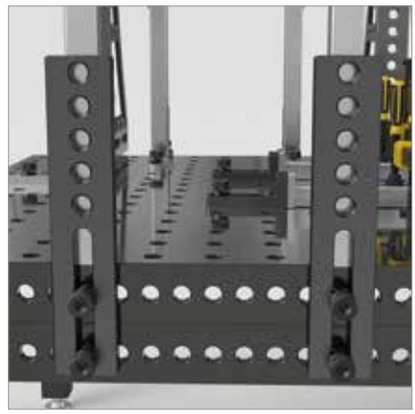

	Longueur: (a)	Largeur: (b)	MS: (d)	VB: (f)	Poids:	Ref
Butée universelle 500 S - 5 alésages - nitrurée	500 mm	100 mm	25 mm	200 mm	7,90 kg	2-280430.N **66,00 €** ○
Butée universelle 500 S - 5 alésages - brunie	500 mm	100 mm	25 mm	200 mm	7,90 kg	2-280430 **57,00 €** ●
Butée universelle 500 S - 5 alésages - chromée	500 mm	100 mm	25 mm	200 mm	7,90 kg	2-280430.C . ○

MS=Epaisseur; VB=Zone de réglage;

● = Cet article est un produit en stock / ○ = Cet article sera fabriqué sur commande

Butée universelle 750 S

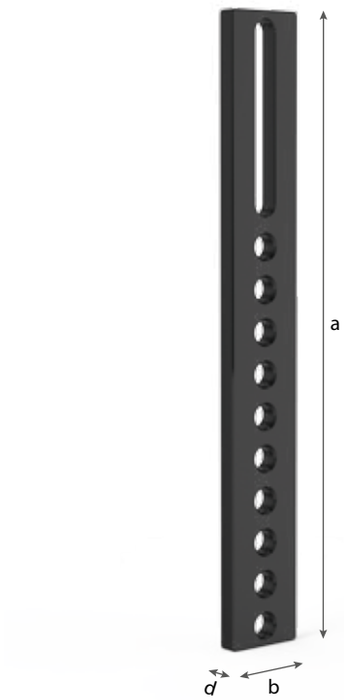



280432 | 280432.C

Description:

La butée universelle 750 S a été conçue pour le positionnement et le travail d'éléments de grandes dimensions. La combinaison des alésages Système et d'un oblong (réglage de 0-200 mm) offre de nombreuses possibilités de bridage fixes et variables. Ce qui permet une multitude de variations de bridage.

Une version chromée est disponible pour les travaux de contrôle, le travail de l'alu, et la soudure WIG.







	Longueur: (a)	Largeur: (b)	MS: (d)	VB: (f)	Poids:	Ref
Butée universelle 750 S - 10 alésages - brunie	750 mm	100 mm	25 mm	200 mm	12,10 kg	2-280432 **82,00 €** ●
Butée universelle 750 S - 10 alésages - chromée	750 mm	100 mm	25 mm	200 mm	12,10 kg	2-280432.C . ○

MS=Epaisseur; VB=Zone de réglage;

● = Cet article est un produit en stock / ○ = Cet article sera fabriqué sur commande

Butée universelle 1000 S

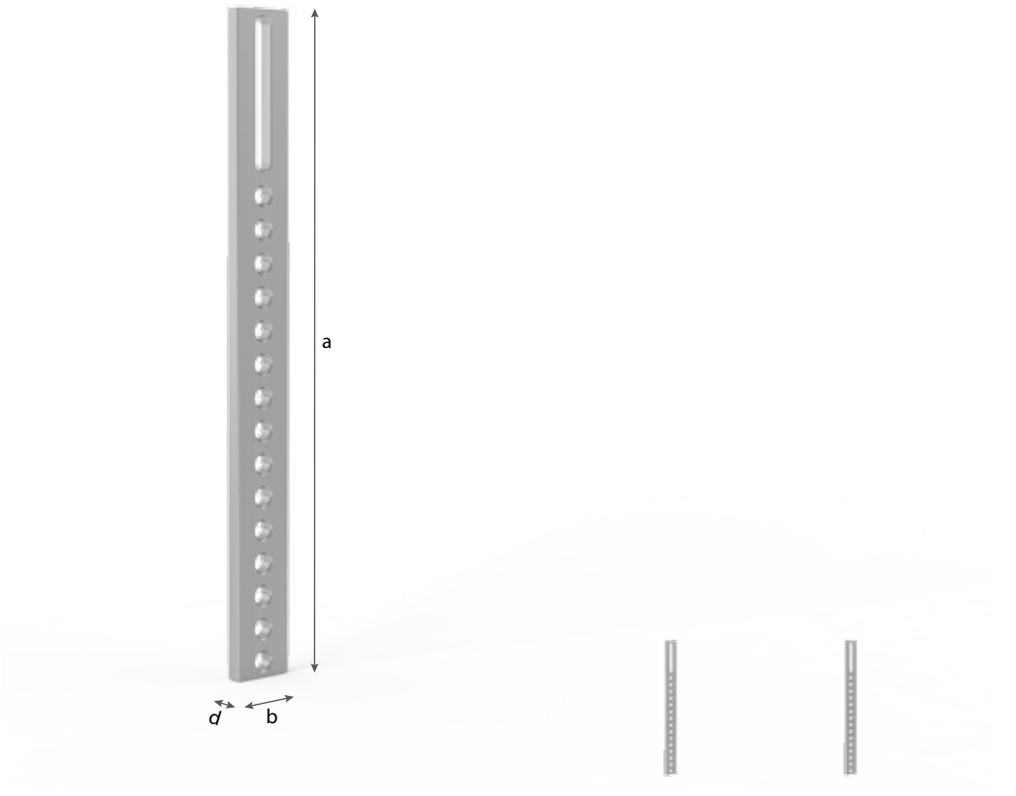

280434 280434.C

Description:

La butée universelle 1000 S a été conçue pour le positionnement et le travail d'éléments de grandes dimensions. La combinaison des alésages Système et d'un oblong (réglage de 0-200 mm) offre de nombreuses possibilités de bridage fixes et variables. Ce qui permet une multitude de variations de bridage.

Une version chromée est disponible pour les travaux de contrôle, le travail de l'alu, et la soudure WIG.







	Longueur: (a)	Largeur: (b)	MS: (d)	VB: (f)	Poids:	Ref	
Butée universelle 1000 S - 15 alésages - brute	1000 mm	100 mm	25 mm	200 mm	16,30 kg	2-280434 **91,00 €**	●
Butée universelle 1000 S - 15 alésages - chromée	1000 mm	100 mm	25 mm	200 mm	16,30 kg	2-280434.C .	○

MS=Epaisseur; VB=Zone de réglage;

● = Cet article est un produit en stock / ○ = Cet article sera fabriqué sur commande

Équerre angulaire réglable

Description:

La tôle de réglage angulaire permet de régler avec précision soit de 10° en 10° ou en continu de 0 à 90°. Utilisation polyvalente grâce à une graduation fine.

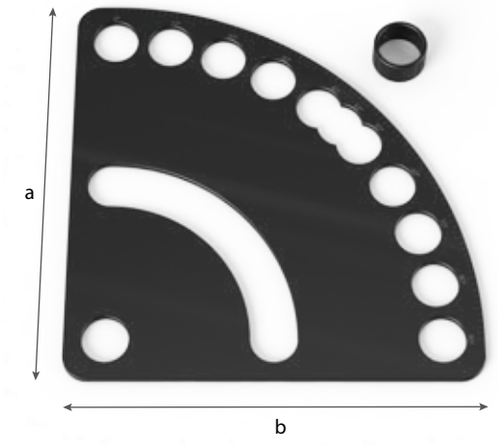



280455



280538

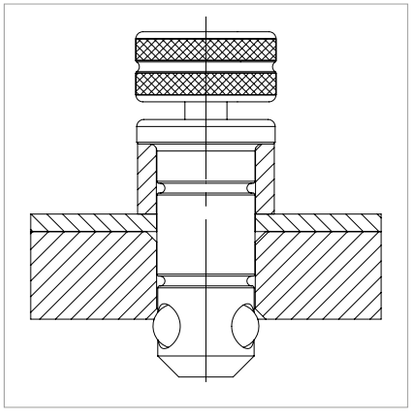





	Longueur: (a)	Largeur: (b)	Hauteur: (c)	Ø: (o)	MS: (d)	Poids:	Ref
Équerre angulaire réglable - brunie	250 mm	250 mm			5 mm	1,50 kg	2-280455 **44,00 €** ●
Entretoise - brunie			20 mm	35 mm		0,05 kg	2-280538 **7,00 €** ●

MS=Epaisseur;

● = Cet article est un produit en stock / ○ = Cet article sera fabriqué sur commande

Équerre à plat 175

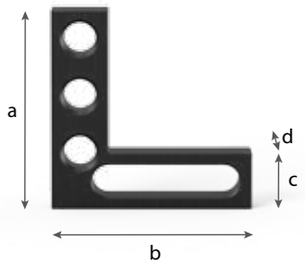





280445 | 280445.C

Description:

L'équerre à plat 175 permet par la combinaison des alésages Système et d'un oblong, de nombreuses possibilités de bridage fixes et variables. Sur une longueur de 100 mm, l'équerre est réglable en continu. Du fait de l'utilisation bi-face, l'équerre permet de nombreuses et diverses variations de bridage.

Une version chromée est disponible pour les travaux de contrôle, le travail de l'alu, et la soudure WIG.

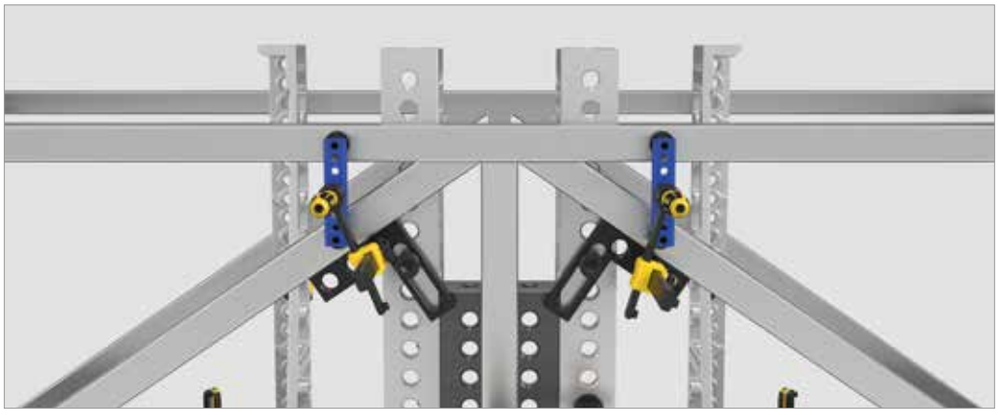



	Longueur: (a)	Largeur: (b)	Hauteur: (c)	MS: (d)	Poids:	Ref	
Équerre à plat 175 petit - 3 alésages - brunie	175 mm	175 mm	50 mm	25 mm	1,85 kg	2-280445 **66,00 €**	●
Équerre à plat 175 petit - 3 alésages - chromée	175 mm	175 mm	50 mm	25 mm	1,85 kg	2-280445.C .	○

MS=Epaisseur;

● = Cet article est un produit en stock / ○ = Cet article sera fabriqué sur commande

Équerre à plat 500

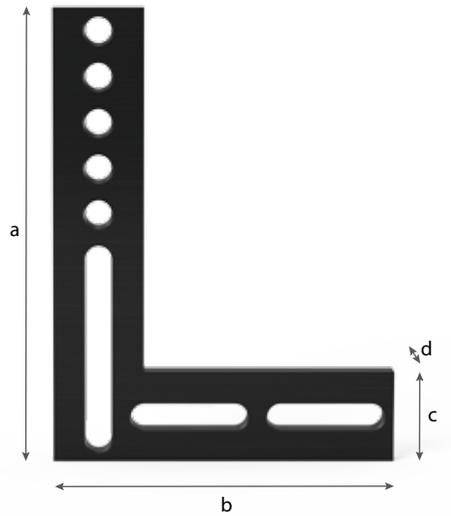

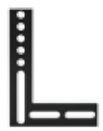

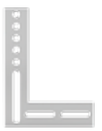

280444 | 280444.C

Description:

L'équerre à plat 500 permet par la combinaison des alésages Système et d'un oblong, de nombreuses possibilités de bridage fixes et variables. Sur une longueur de 200 mm, l'équerre est réglable en continu. Du fait de l'utilisation bi-face, l'équerre permet de nombreuses et diverses variations de bridage.

Une version chromée est disponible pour les travaux de contrôle, le travail de l'alu, et la soudure WIG.

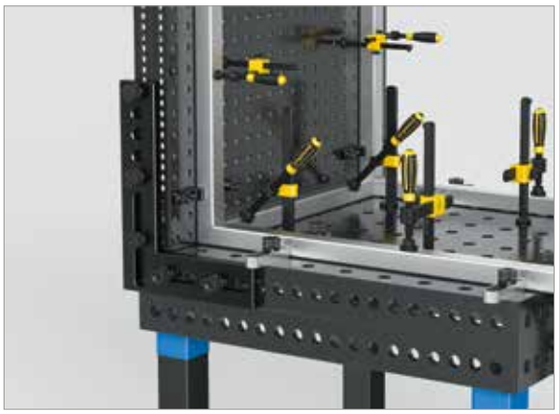

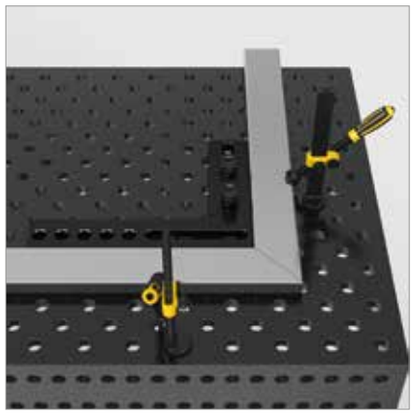



	Longueur: (a)	Largeur: (b)	Hauteur: (c)	MS: (d)	Poids:	Ref
Équerre à plat 500 grand - 5 alésages - brunie	500 mm	375 mm	100 mm	25 mm	12,00 kg	2-280444 **93,00 €** ●
Équerre à plat 500 grand - 5 alésages - chromée	500 mm	375 mm	100 mm	25 mm	12,00 kg	2-280444.C . ○

MS=Epaisseur;

● = Cet article est un produit en stock / ○ = Cet article sera fabriqué sur commande



	Page
Butée et équerre de bridage 75 L / Équerre de fixation	254
Butée et équerre de bridage 175 SL / 275 L	256
Butée et équerre de bridage 175 L	258
Butée et équerre de bridage 175 WL / 175 VL / 275 WL / 200 L	260
Butée et équerre de bridage 300 G / 500 G	262
Butée et équerre de bridage 500 G avec angle de rotation	264
Butée et équerre de bridage 750 G / 300 GK / 500 GK nitrurée plasma	266
Butée et équerre de bridage 600 GK / 800 GK nitrurée plasma	268
Butée et équerre de bridage Alu-Titane	270
Exemple d'utilisation	272
Équerre rotative / Base de translation	274
Équerre universelle	276
Liaison d'angle / Equerre à entraxe réglable	278
Rail de bridage	280
Prisme de bridage / Cadre support et de bridage	282
Poutre en U 200/100 oblong	284
Poutre en U 200/100	286
Poutre en U 200/200	288
Poutre en U 200/200 longueur spéciale	290
Poutre en U 400/200	292
Poutre en U 400/400	294










Butée et équerre de bridage 75 L

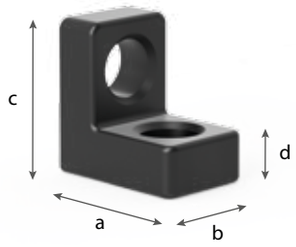

Description:

La butée et équerre de bridage 75 L peut être utilisée comme équerre fixe pour de grands profilés. En combinaison avec d'autres éléments, une surface d'appui peut être créée. Un appui réglable en hauteur peut être réalisé en liaison par exemple avec l'équerre 175 WL (Article Ref 280111).

Une version chromée est disponible pour les travaux de contrôle, le travail de l'alu, et la soudure WIG.




280105 | 280105.C





	Longueur: (a)	Largeur: (b)	Hauteur: (c)	MS: (d)	Poids:	Ref
Butée et équerre de bridage 75 L - brunie	75 mm	50 mm	75 mm	25 mm	1,00 kg	2-280105 **38,00 €** ●
Butée et équerre de bridage 75 L - chromée	75 mm	50 mm	75 mm	25 mm	1,00 kg	2-280105.C ○

MS=Epaisseur;

● = Cet article est un produit en stock / ○ = Cet article sera fabriqué sur commande

Équerre de fixation

Description:

Cette butée et équerre de fixation constitue l'élément de liaison entre la table de soudure et le rail de fixation. Elle vient se placer sur la table et devient ainsi une liaison pour d'autres équerres. Et bien sûr, elle se présente comme une butée ou une équerre très robuste.
Pour cela, le boulon au ras de la table (article N° 280528) ou le boulon rapide (article N° 280510) sont nécessaires.

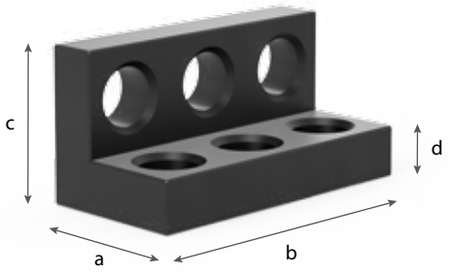



280107

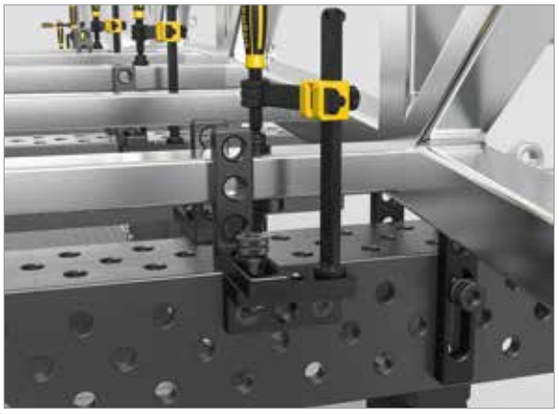





	Longueur: (a)	Largeur: (b)	Hauteur: (c)	MS: (d)	Poids:	Ref
Équerre de fixation - brunie	75 mm	150 mm	75 mm	25 mm	2,90 kg	2-280107 **100,00 €** ●

MS=Epaisseur;

● = Cet article est un produit en stock / ○ = Cet article sera fabriqué sur commande

Butée et équerre de bridage 175 SL

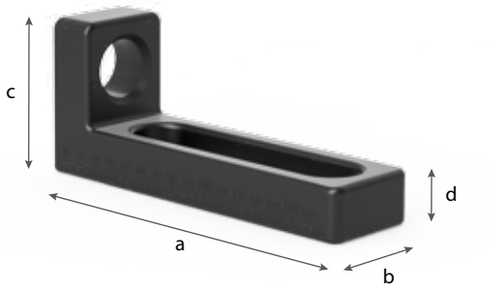

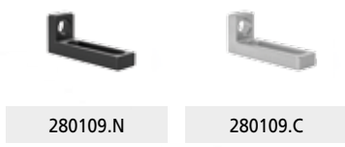

280109.N | 280109.C



280109.1.N | 280109.1.C

Description:

La butée et équerre de bridage 175 SL peut être utilisée comme équerre fixe pour de grands profilés. De plus, elle est compatible avec toutes les équerres et peut par bridage dans l'oblong créer une surface d' appui réglable en hauteur.

Une version chromée est disponible pour les travaux de contrôle, le travail de l'alu, et la soudure WIG.





	Longueur: (a)	Largeur: (b)	Hauteur: (c)	MS: (d)	Poids:	Ref
Butée et équerre de bridage 175 SL - nitrurée - avec graduation fine des 2 cotés en standard	175 mm	50 mm	75 mm	25 mm	1,40 kg	2-280109.N **66,00 €** ●
Butée et équerre de bridage 175 SL - chromée - avec graduation fine des 2 cotés en standard	175 mm	50 mm	75 mm	25 mm	1,40 kg	2-280109.C . ○
Butée et équerre de bridage 175 ML - nitrurée - avec graduation fine des 2 cotés en standard	175 mm	50 mm	125 mm	25 mm	1,80 kg	2-280109.1.N **66,00 €** ●
Butée et équerre de bridage 175 ML - chromée - avec graduation fine des 2 cotés en standard	175 mm	50 mm	125 mm	25 mm	1,80 kg	2-280109.1.C . ○

MS=Epaisseur;

● = Cet article est un produit en stock / ○ = Cet article sera fabriqué sur commande

Butée et équerre de bridage 275 L

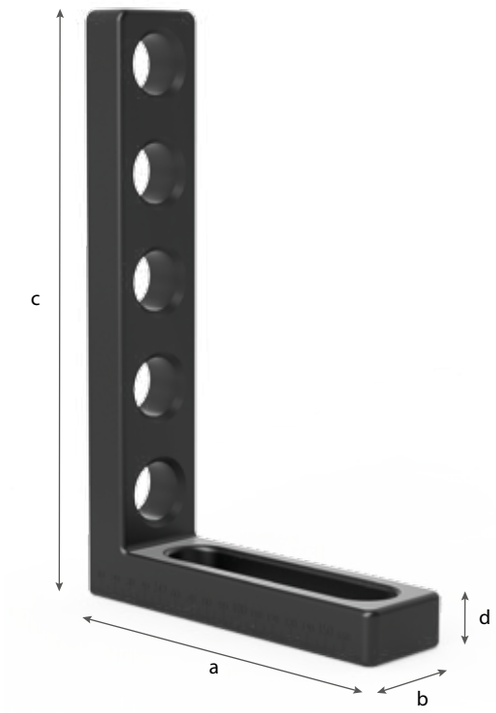



280112



280112.C

Description:

La butée et équerre de bridage 275 L constitue une rallonge de table idéale pour pièces légères. Elle est également utilisée comme rallonge pour les équerres en fonte toujours avec des pièces légères. Grâce à l'oblong, elle peut également être utilisée comme butée variable pour pièces hautes.

Une version chromée est disponible pour les travaux de contrôle, le travail de l'alu, et la soudure WIG.

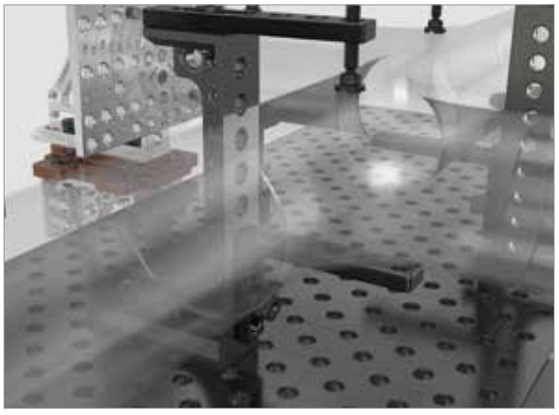





	Longueur: (a)	Largeur: (b)	Hauteur: (c)	MS: (d)	Poids:	Ref
Butée et équerre de bridage 275 L - brunie - avec graduation fine des 2 cotés en standard	175 mm	50 mm	275 mm	25 mm	2,80 kg	2-280112 **88,00 €** ●
Butée et équerre de bridage 275 L - chromée - avec graduation fine des 2 cotés en standard	175 mm	50 mm	275 mm	25 mm	2,80 kg	2-280112.C . ○

MS=Epaisseur;

● = Cet article est un produit en stock / ○ = Cet article sera fabriqué sur commande

Butée et équerre de bridage 175 L

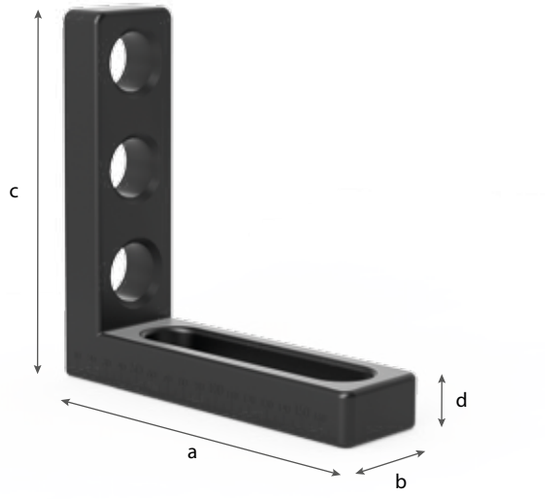



280110.N



280110.A



280110.G



280110.C

Description:

La butée et équerre de bridage 175 L permet diverses utilisations comme équerre réglable grâce à la combinaison des alésages System et de l'oblong. En combinant avec la butée et équerre de bridage 75 L (Article Ref 280105) et la butée et équerre de bridage 175 SL (Article Ref 280109), on peut réaliser une surface d'appui réglable en hauteur pour vos éléments de soudure. Elle peut être utilisée comme butée fixe pour de grandes pièces.

Une version chromée est disponible pour les travaux de contrôle, le travail de l'alu, et la soudure WIG.

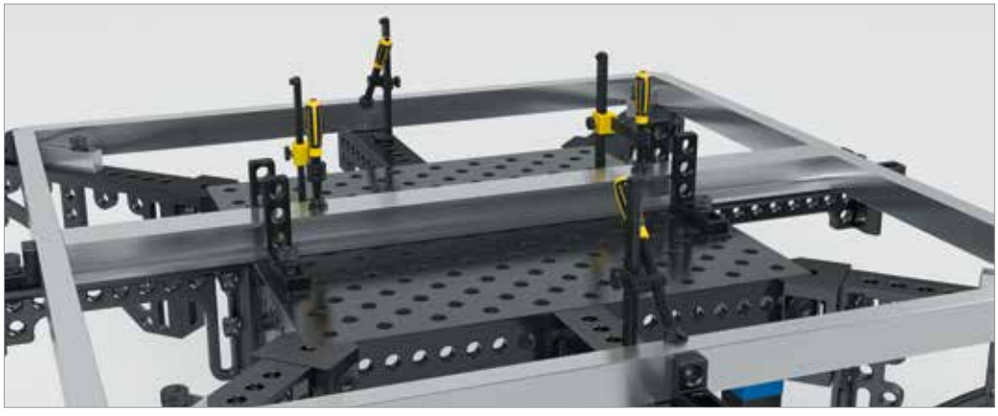





	Longueur: (a)	Largeur: (b)	Hauteur: (c)	MS: (d)	Poids:	Ref
Butée et équerre de bridage 175 L - alésage / oblong - fonte / nitrurée - avec graduation fine des 2 cotés en standard	175 mm	50 mm	175 mm	25 mm	1,95 kg	2-280110.N **84,00 €** ●
Butée et équerre de bridage 175 L - alésage / oblong - fonte / brunie	175 mm	50 mm	175 mm	25 mm	1,90 kg	2-280110.G **76,00 €** ●
Butée et équerre de bridage 175 L - alésage / oblong - Aluminium	175 mm	50 mm	175 mm	25 mm	0,80 kg	2-280110.A **93,00 €** ●
Butée et équerre de bridage 175 L - alésage / oblong - chromée	175 mm	50 mm	175 mm	25 mm	2,10 kg	2-280110.C . ○

MS=Epaisseur;

● = Cet article est un produit en stock / ○ = Cet article sera fabriqué sur commande

Butée et équerre de bridage 175 WL / 175 VL / 275 WL

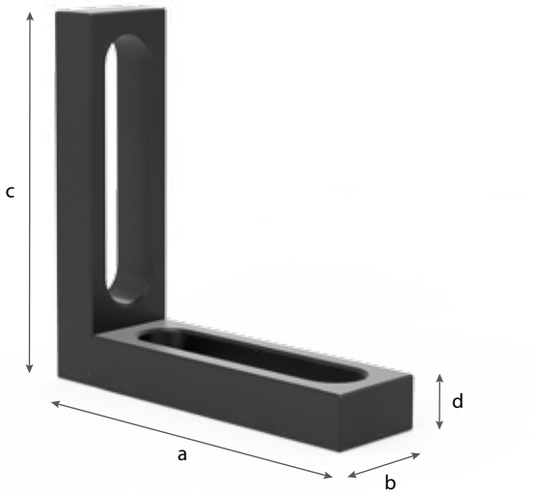



280111 280113



280115

Description:

La butée et équerre de bridage 175 WL (article Nr. 280111) est utilisée comme équerre réglable grâce aux deux oblongs; ce qui la rend flexible et réglable en continu.

La butée et équerre de bridage 175 VL (article Nr. 280113) est utilisable comme butée fixe grâce aux alésages sur les deux cotés.
En combinant avec la butée et équerre de bridage 75 L (article Nr. 280105) et la butée et équerre de bridage 175 SL (article Nr. 280109), on peut réaliser une surface d'appui réglable en hauteur pour vos éléments de soudure.

La butée et équerre de bridage 275 WL (Article Nr. 280115) permet diverses utilisations comme équerre réglable grâce à la combinaison des alésages système et de l'oblong.
Elle peut être utilisée comme butée fixe pour de grandes pièces.

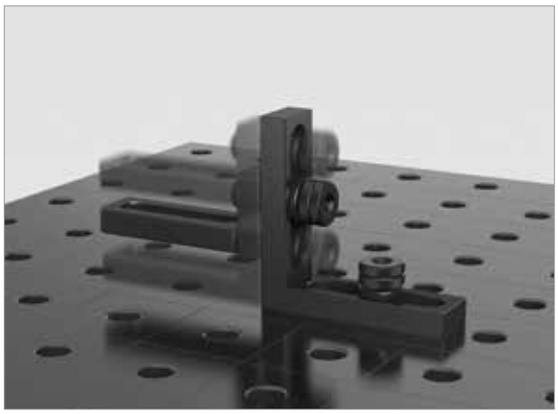

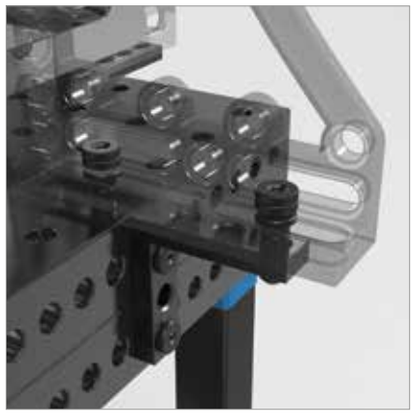

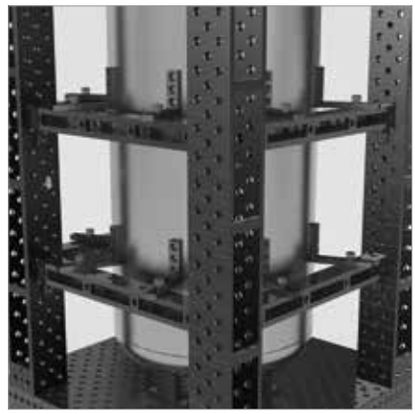

	Longueur: (a)	Largeur: (b)	Hauteur: (c)	MS: (d)	Poids:	Ref
Butée et équerre de bridage 175 WL - oblong / oblong 100 - brunie - avec graduation fine des 2 cotés en standard - flexible dans toutes les directions	175 mm	50 mm	175 mm	25 mm	1,80 kg	2-280111 **76,00 €** ●
Butée et équerre de bridage 175 VL - alésage / alésage - brunie	175 mm	50 mm	175 mm	25 mm	2,40 kg	2-280113 **66,00 €** ●
Butée et équerre de bridage 275 WL - alésage / oblong 200 - brunie	275 mm	50 mm	175 mm	25 mm	2,50 kg	2-280115 **88,00 €** ●
Version chromée sur demande						. ○

MS=Epaisseur;

● = Cet article est un produit en stock / ○ = Cet article sera fabriqué sur commande

Butée et équerre de bridage 200 L

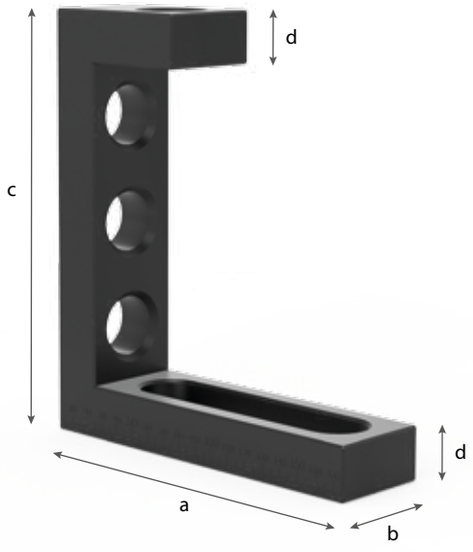



280114

Description:

La butée et équerre de bridage 200 L est très polyvalente comme équerre réglable grâce à la combinaison d'alésages et d'un oblong. La platine de tête supplémentaire offre des possibilités de combinaison de bridage en plus avec d'autres équerres ou comme surface d'appui pour des outils comme des vés ou des pinces de bridage.

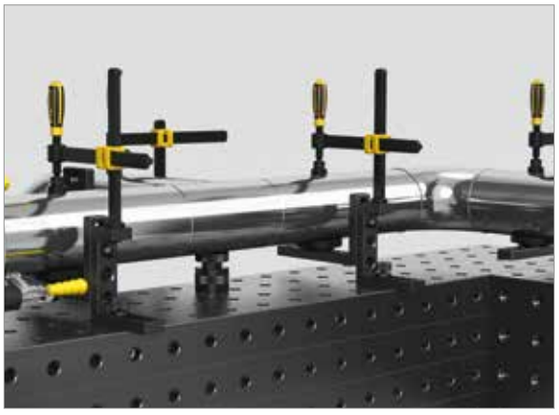



	Longueur: (a)	Largeur: (b)	Hauteur: (c)	MS: (d)	Poids:	Ref
Butée et équerre de bridage 200 L - brunie - avec graduation fine des 2 cotés en standard	175 mm	50 mm	200 mm	25 mm	2,71 kg	2-280114 **97,00 €** ●

MS=Epaisseur;

● = Cet article est un produit en stock / ○ = Cet article sera fabriqué sur commande

Butée et équerre de bridage 300 G / 500 G





280152



280162

Description:

La butée et équerre de bridage 300 G / 500 G permet grâce à la combinaison alésages Système et oblong un bridage fixe et variable. Cette butée et équerre de bridage est réalisée en fonte GGG40 pour une plus grande stabilité et permet une grande flexibilité d'utilisation.







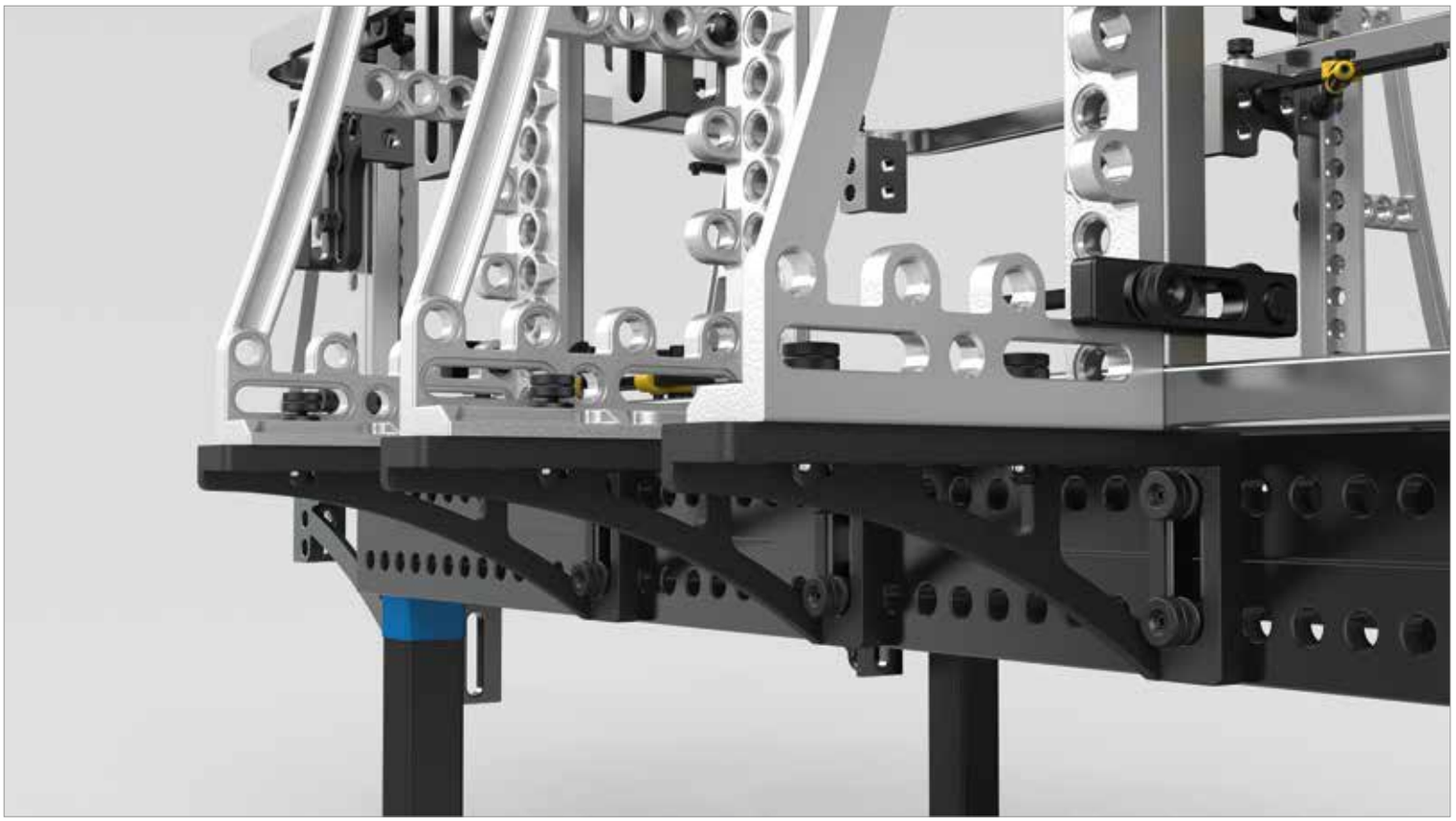

	Longueur: (a)	Largeur: (b)	Hauteur: (c)	MS: (d)	Poids:	Ref
Butée et équerre de bridage 300 G - butée gauche - brunie	200 mm	75 mm	300 mm	env. 27 mm	6,00 kg	2-280152 **128,00 €** ●
Butée et équerre de bridage 500 G - butée gauche - brunie	200 mm	75 mm	500 mm	env. 27 mm	9,40 kg	2-280162 **162,00 €** ●

MS=Epaisseur;

● = Cet article est un produit en stock / ○ = Cet article sera fabriqué sur commande

La société Siegmund se réserve le droit de livrer ces équerres en version nitrurée plasma.

Butée et équerre de bridage 500 G avec angle de rotation





280164



280165

Description:

La butée et équerre de bridage 500 G avec angle de rotation permet grâce à la combinaison alésages Système et oblong un bridage fixe et variable. Cette butée et équerre de bridage est réalisée en fonte GGG40 pour une plus grande stabilité et permet une grande flexibilité d'utilisation.



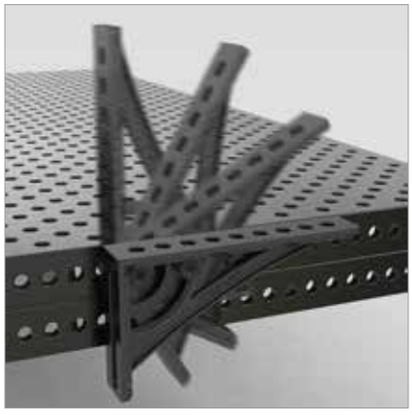



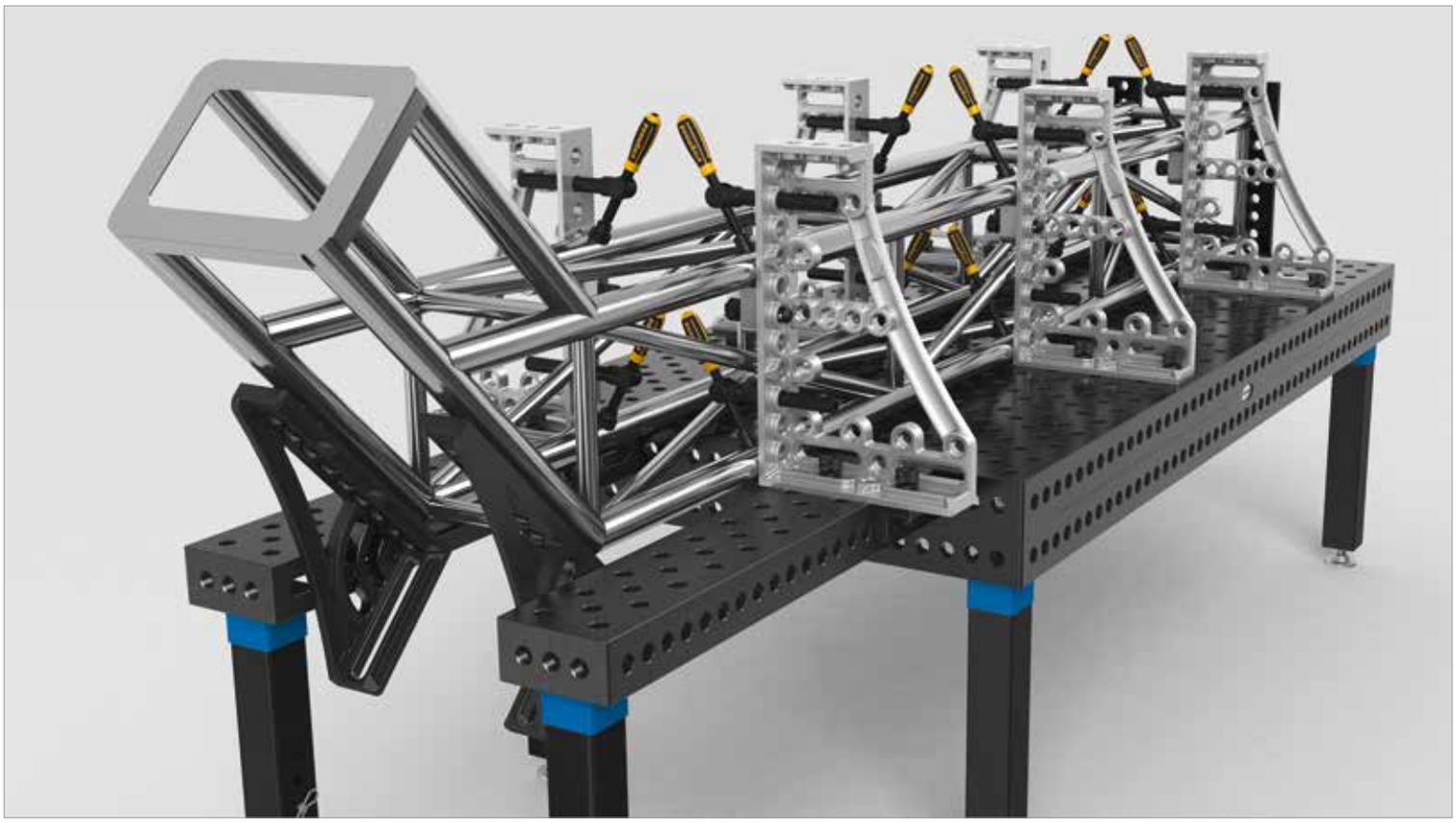

	Longueur: (a)	Largeur: (b)	Hauteur: (c)	Poids:	Ref
Butée et équerre de bridage 500 G avec angle de rotation - butée gauche - fonte / brunie	276 mm	95 mm	500 mm	11,50 kg	2-280164 **218,00 €** ●
Butée et équerre de bridage 500 G avec angle de rotation - butée droite - fonte / brunie	276 mm	95 mm	500 mm	11,50 kg	2-280165 **218,00 €** ●

● = Cet article est un produit en stock / ○ = Cet article sera fabriqué sur commande

La société Siegmund se réserve le droit de livrer ces équerres en version nitrurée plasma.

Butée et équerre de bridage 750 G nitrurée plasma





280166.P

280167.P

Description:

La butée et équerre de bridage 750 G permet grâce à la combinaison alésages Système et oblong un bridage fixe et variable. Cette butée et équerre de bridage est réalisée en fonte GGG40 pour une plus grande stabilité et permet une grande flexibilité d'utilisation.







	Longueur: (a)	Largeur: (b)	Hauteur: (c)	Poids:	Ref
Butée et équerre de bridage 750 G nitrurée plasma - butée gauche	276 mm	85 mm	750 mm	13,60 kg	2-280166.P **207,00 €** ●
Butée et équerre de bridage 750 G nitrurée plasma - butée droite	276 mm	85 mm	750 mm	13,60 kg	2-280167.P **207,00 €** ●

● = Cet article est un produit en stock / ○ = Cet article sera fabriqué sur commande

Butée et équerre de bridage 300 GK / 500 GK nitrurée plasma

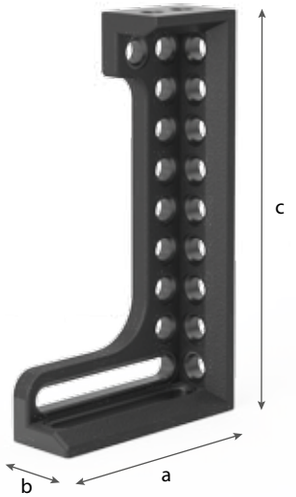


280124.P


280126.P


280130.P


280132.P

Description:

La butée et équerre de bridage 300 GK / 500 GK permet grâce à la 3ème dimension une multitude de possibilités de bridage. Spécialement conçue pour les pièces lourdes, elle sert de rallonge comme de butée. Cette butée et équerre de bridage est réalisée en fonte GGG40 pour une plus grande stabilité. A commander par paire.

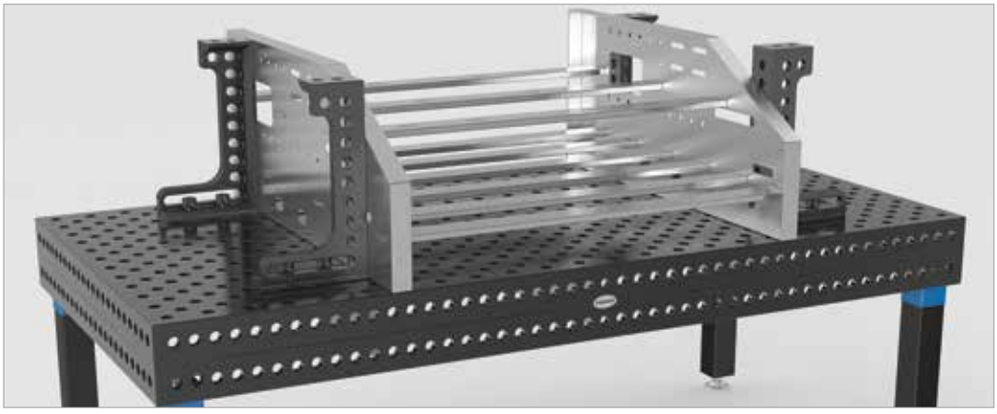



	Longueur: (a)	Largeur: (b)	Hauteur: (c)	MS: (d)	Poids:	Ref
Butée et équerre de bridage 300 GK nitrurée plasma - butée gauche - graduation fine en standard	280 mm	95 mm	300 mm	env. 27 mm	12,90 kg	2-280124.P **197,00 €** ●
Butée et équerre de bridage 300 GK nitrurée plasma - butée droite - graduation fine en standard	280 mm	95 mm	300 mm	env. 27 mm	12,90 kg	2-280126.P **197,00 €** ●
Butée et équerre de bridage 500 GK nitrurée plasma - butée gauche - graduation fine sur demande	280 mm	95 mm	500 mm	env. 27 mm	17,50 kg	2-280130.P **241,00 €** ●
Butée et équerre de bridage 500 GK nitrurée plasma - butée droite - graduation fine sur demande	280 mm	95 mm	500 mm	env. 27 mm	17,50 kg	2-280132.P **241,00 €** ●

MS=Epaisseur;

● = Cet article est un produit en stock / ○ = Cet article sera fabriqué sur commande

Butée et équerre de bridage 600 GK / 800 GK nitrurée plasma





280134.P



280136.P



280144.P



280146.P

Description:

La butée et équerre de bridage 600 GK / 800 GK nitrurée plasma permet grâce à la 3éme dimension une multitude de possibilités de bridage. Spécialement conçue pour les pièces lourdes, elle sert de rallonge comme de butée. Cette butée et équerre de bridage est réalisée en fonte GGG40 pour une plus grande stabilité. A commander par paire.





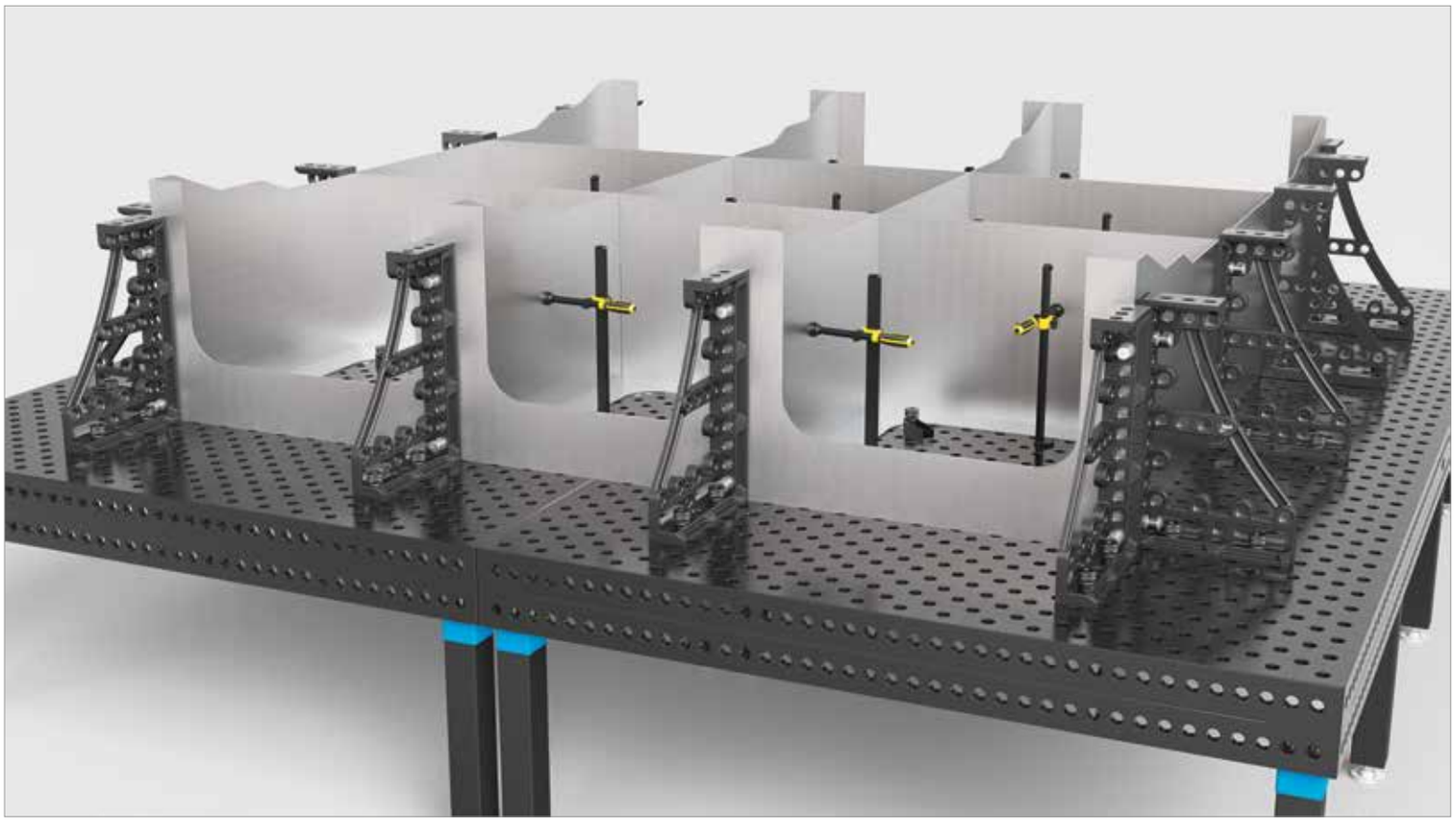

	Longueur: (a)	Largeur: (b)	Hauteur: (c)	MS: (d)	Poids:	Ref
Butée et équerre de bridage 600 GK nitrurée plasma - butée gauche - avec graduation fine des 2 cotés en standard	376 mm	95 mm	600 mm	env. 27 mm	22,50 kg	2-280134.P **297,00 €** ●
Butée et équerre de bridage 600 GK nitrurée plasma - butée droite - avec graduation fine des 2 cotés en standard	376 mm	95 mm	600 mm	env. 27 mm	22,50 kg	2-280136.P **297,00 €** ●
Butée et équerre de bridage 800 GK nitrurée plasma - butée gauche - avec graduation fine des 2 cotés en standard	376 mm	95 mm	800 mm	env. 27 mm	27,00 kg	2-280144.P **365,00 €** ●
Butée et équerre de bridage 800 GK nitrurée plasma - butée droite - avec graduation fine des 2 cotés en standard	376 mm	95 mm	800 mm	env. 27 mm	27,00 kg	2-280146.P **365,00 €** ●

MS=Epaisseur;

● = Cet article est un produit en stock / ○ = Cet article sera fabriqué sur commande

Butée et équerre de bridage 300 GK / 600 GK / 800 GK / 1200 GK Alu-Titane

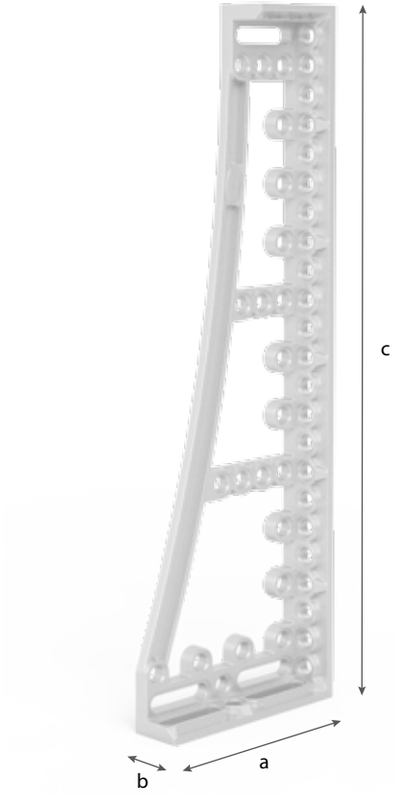


280120


280121


280138


280139


280140


280141


280148


280149

Description:

La butée et équerre de bridage GK Alu - Titane permet grâce à la 3éme dimension une multitude de possibilités de bridage. Spécialement conçue pour les pièces lourdes, elle sert de rallonge de table comme de butée. Cette butée et équerre de bridage est réalisée en alliage Alu-Titane pour une plus grande stabilité et un poids réduit.
A commander par paire.







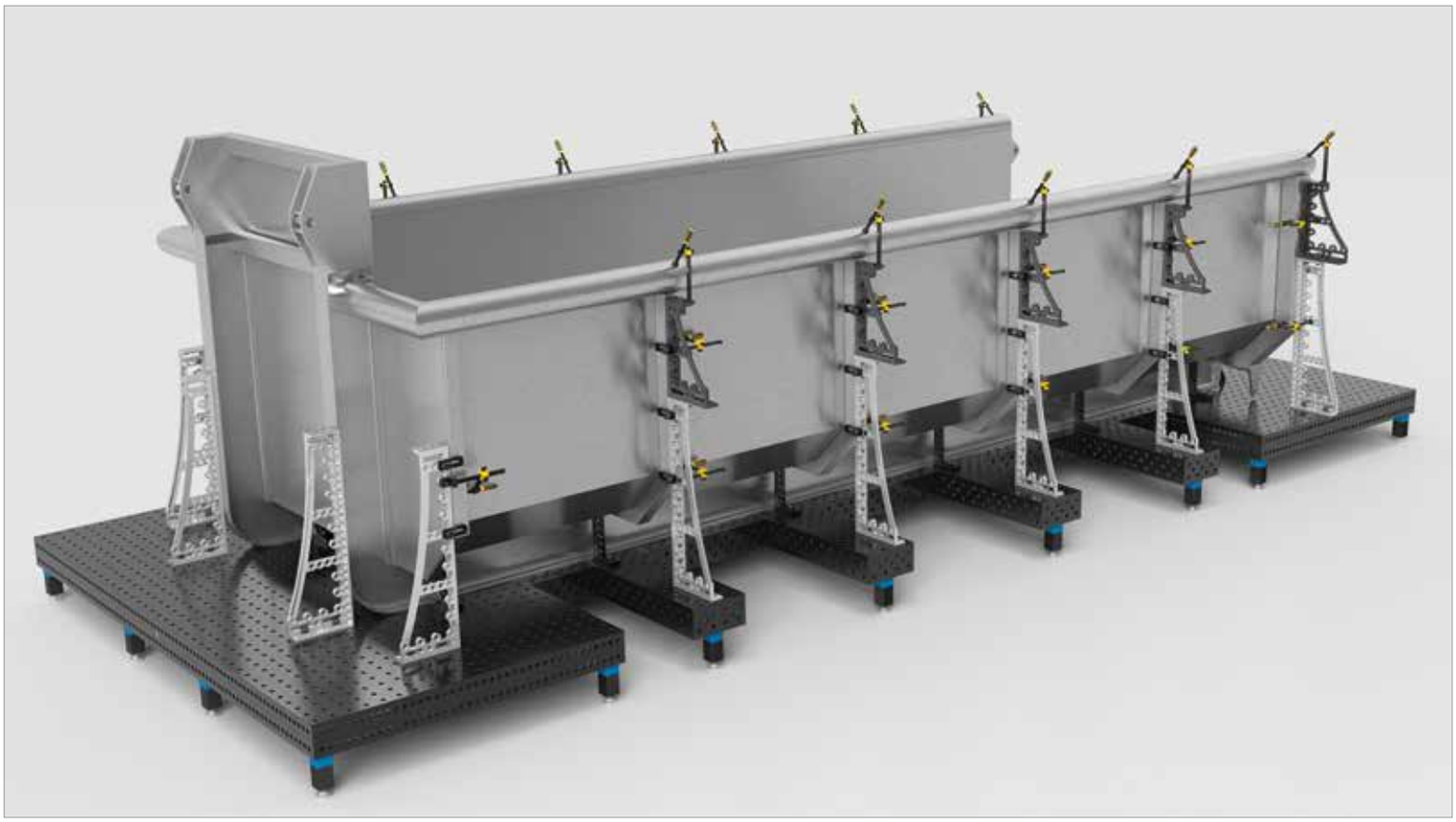

	Longueur: (a)	Largeur: (b)	Hauteur: (c)	MS: (d)	Poids:	Ref
Butée et équerre de bridage 300 GK Alu-Titane - butée gauche - graduation fine en standard	280 mm	95 mm	300 mm	env. 27 mm	5,00 kg	2-280120 **218,00 €** ●
Butée et équerre de bridage 300 GK Alu-Titane - butée droite - graduation fine en standard	280 mm	95 mm	300 mm	env. 27 mm	5,00 kg	2-280121 **218,00 €** ●
Butée et équerre de bridage 600 GK Alu-Titane - butée gauche - graduation fine en standard	376 mm	95 mm	600 mm	env. 27 mm	8,70 kg	2-280138 **342,00 €** ●
Butée et équerre de bridage 600 GK Alu-Titane - butée droite - graduation fine en standard	376 mm	95 mm	600 mm	env. 27 mm	8,70 kg	2-280139 **342,00 €** ●
Butée et équerre de bridage 800 GK Alu-Titane - butée gauche - graduation fine en standard	376 mm	95 mm	800 mm	env. 27 mm	10,40 kg	2-280140 **420,00 €** ●
Butée et équerre de bridage 800 GK Alu-Titane - butée droite - graduation fine en standard	376 mm	95 mm	800 mm	env. 27 mm	10,40 kg	2-280141 **420,00 €** ●
Butée et équerre de bridage 1200 GK Alu-Titane - butée gauche - graduation fine en standard	376 mm	95 mm	1200 mm	env. 27 mm	13,50 kg	2-280148 **666,00 €** ●
Butée et équerre de bridage 1200 GK Alu-Titane - butée droite - graduation fine en standard	376 mm	95 mm	1200 mm	env. 27 mm	13,50 kg	2-280149 **666,00 €** ●

MS=Epaisseur;

● = Cet article est un produit en stock / ○ = Cet article sera fabriqué sur commande

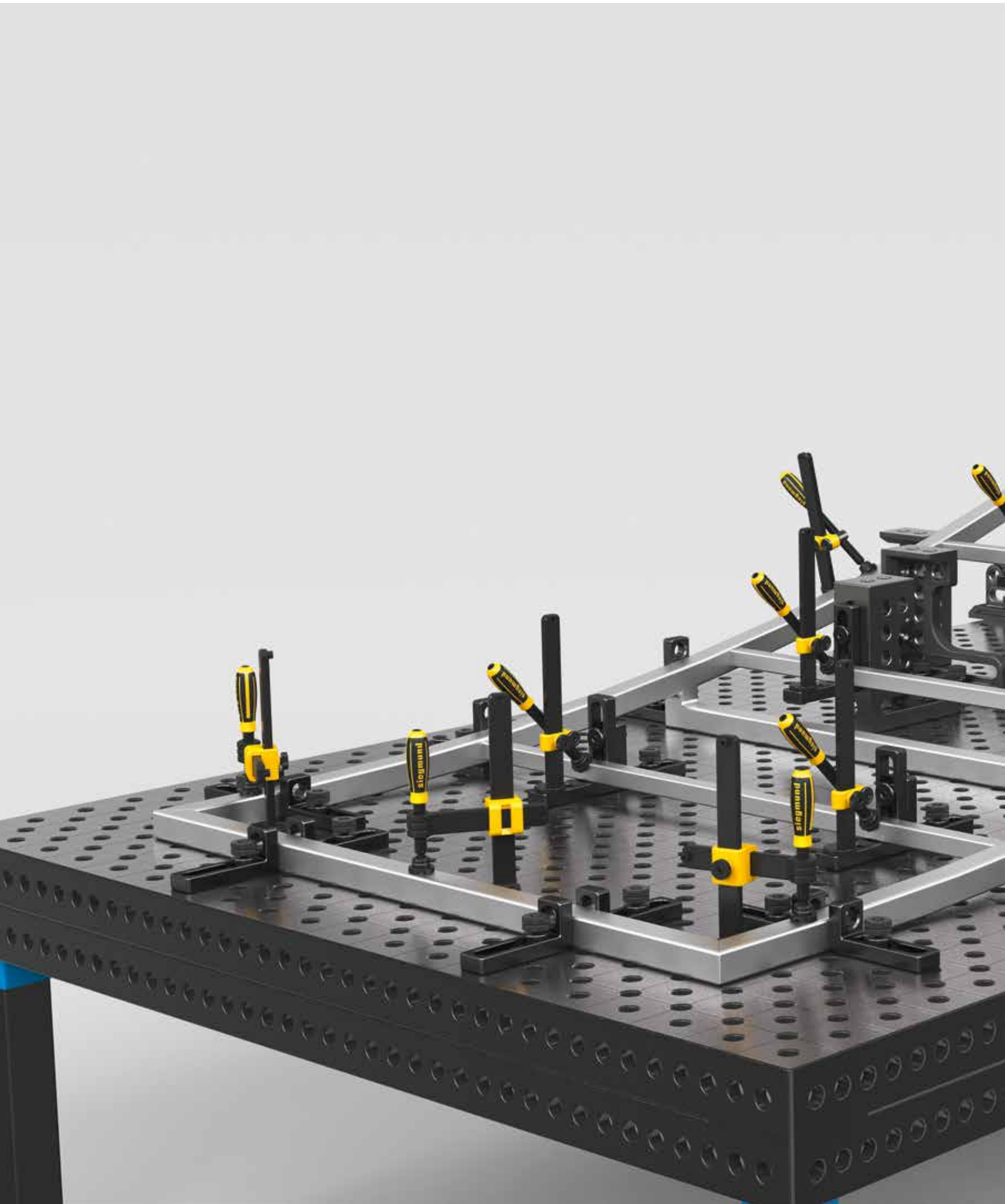
siegmund

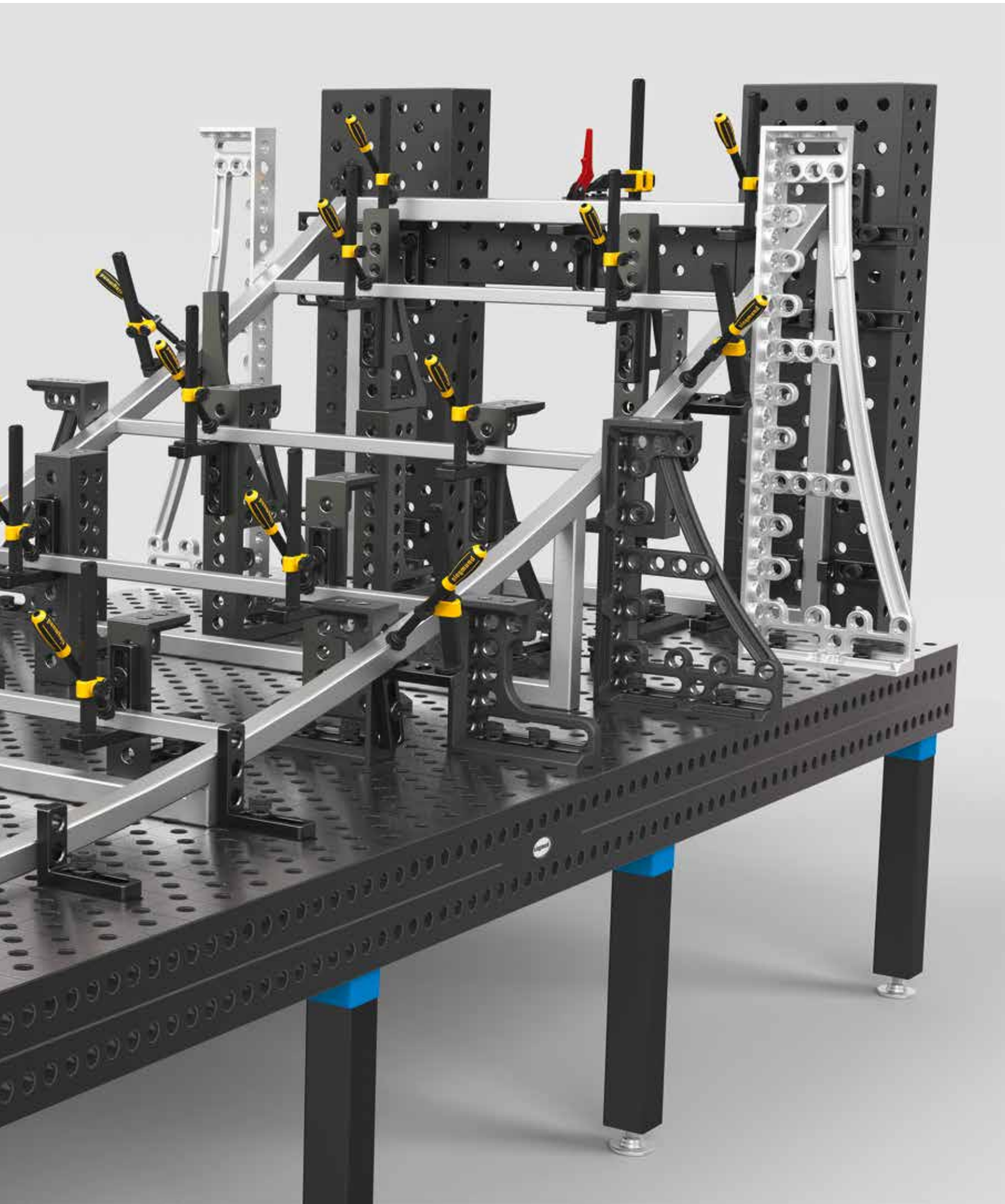

Équerre rotative 275

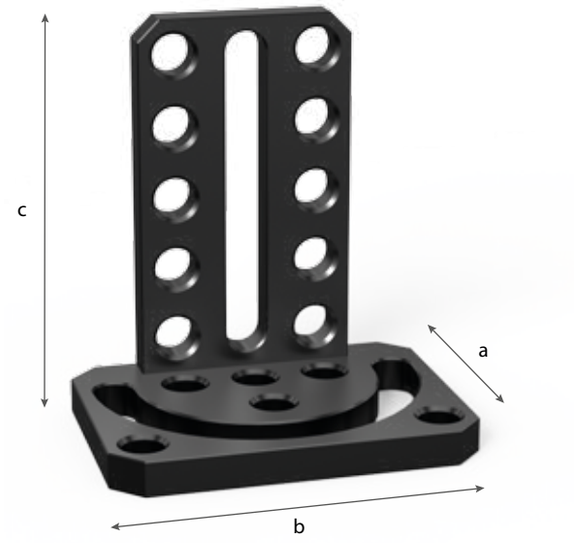



280101

Description:

L'équerre rotative permet le réglage en continu des éléments de bridage avec alésages sur une zone angulaire de 180°. Grâce à l'utilisation de 2 boulons pour le bridage, on parvient à une stabilité optimale.

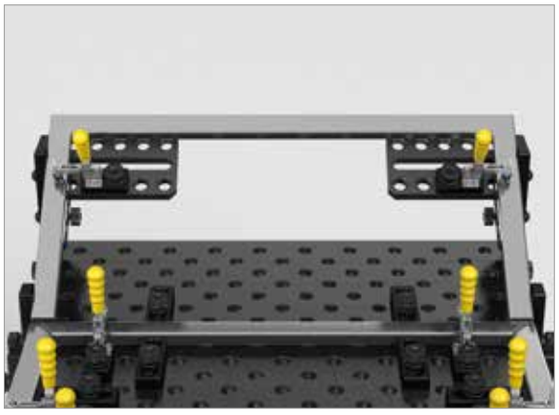





	Longueur: (a)	Largeur: (b)	Hauteur: (c)	Poids:	Ref
Équerre rotative 275 - brunie	180 mm	250 mm	275 mm	10,20 kg	2-280101 **279,00 €** ●

● = Cet article est un produit en stock / ○ = Cet article sera fabriqué sur commande

Base de translation

Description:

La Base de translation permet un déplacement des équerres selon 2 axes et non pas un axe. Avec cet élément de translation, toutes les positions dans l'espace peuvent être atteintes.

Cet accessoire est réalisé en fonte GGG40.

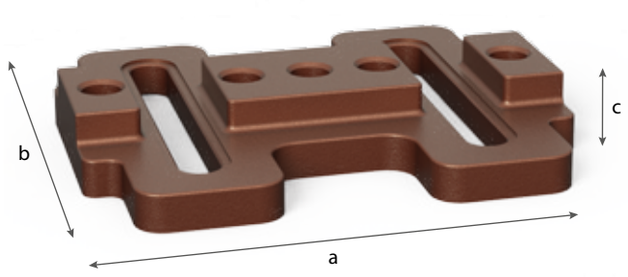



280195

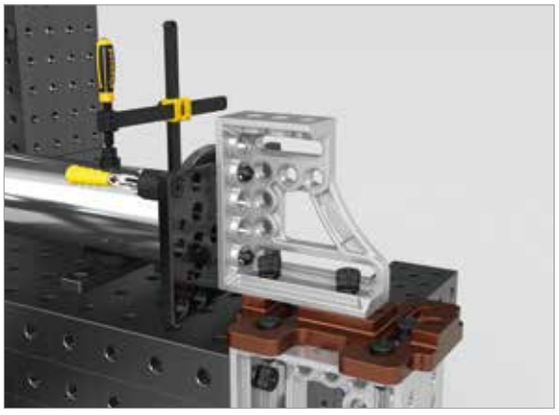



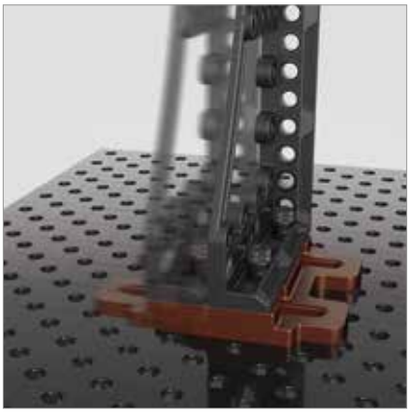

	Longueur: (a)	Largeur: (b)	Hauteur: (c)	Poids:	Ref
Base de translation - brunie	350 mm	300 mm	50 mm	16,00 kg	2-280195 **253,00 €** ●

● = Cet article est un produit en stock / ○ = Cet article sera fabriqué sur commande

Équerre universelle à serrage mécanique

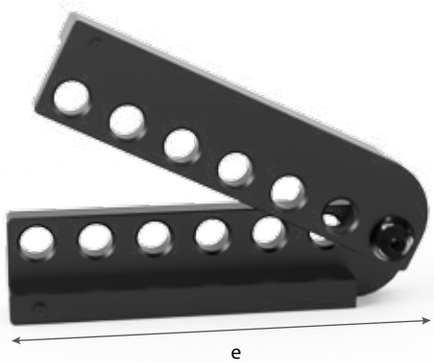



280170

Description:

L'équerre universelle à serrage mécanique est idéale pour le travail en angle avec une grande précision de répétition. Entre 10° et 150° on peut régler les angles par degré entier. Le réglage angulaire est réalisé à l'aide d'une équerre de réglage et d' une clé à six pans de 6. L'équerre de réglage est comprise dans la livraison.





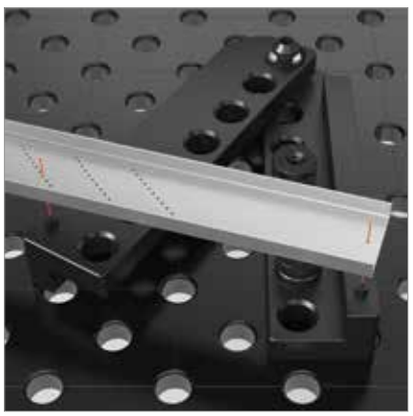

	SL: (e)	Poids:	Ref
Équerre universelle à serrage mécanique - brunie - gabarit de réglage inclus	350 mm	14,50 kg	2-280170 **317,00 €** ●

SL=Longueur des branches;

● = Cet article est un produit en stock / ○ = Cet article sera fabriqué sur commande

Équerre universelle à serrage hydromécanique







280171 | 280854

Description:

Équerre universelle à serrage hydromécanique, version grande permet grâce au serrage hydromécanique une réalisation d'angles avec des forces de serrage importantes. Entre 0° et 225°, un comparateur d'angle digital non compris est conseillé. La clé à six pans de 14 adéquate est référencée sous Ref article 280854.

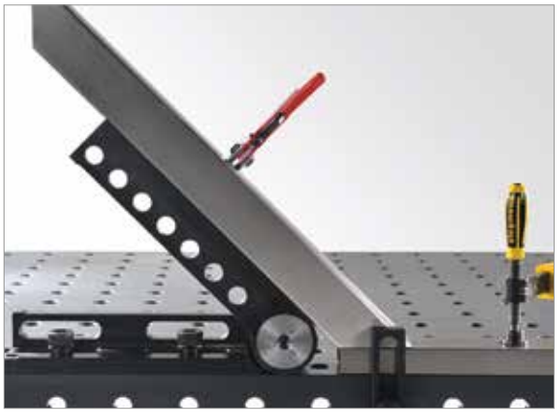





	SL: (e)	Poids:	Ref
Équerre universelle à serrage hydromécanique - brunie	475 mm	23,00 kg	2-280171 **525,00 €** ●
Clé à six pans 14		0,45 kg	2-280854 **12,00 €** ●

SL=Longueur des branches;

● = Cet article est un produit en stock / ○ = Cet article sera fabriqué sur commande

Liaison d'angle Fonte

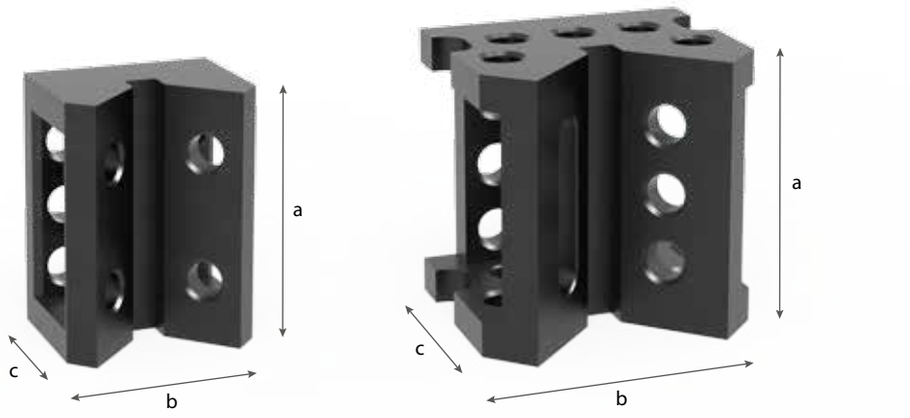



280190.G | 280191.G

Description:

La liaison d'angle standard permet une rallonge de table en diagonale à 45°, qui augmente sensiblement la surface de travail. La liaison d'angle est utilisable comme support en vé, pièce d'appui et liaison avec de nombreuses autres équerres. La pièce de liaison est très solide et permet des possibilités de butées, de liaison et de bridage sur 3 faces (Article Nr. 280190.G) ou sur 5 faces (Article Nr. 280191.G).

Cet accessoire est réalisé en fonte GGG40.



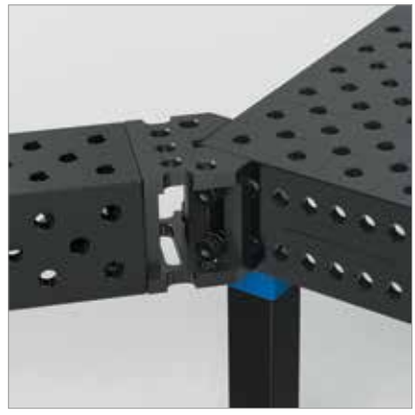

	Longueur: (a)	Largeur: (b)	Hauteur: (c)	Poids:	Ref
Liaison d'angle standard fonte petit - brunie	200 mm	150 mm	120 mm	11,80 kg	2-280190.G **178,00 €** ●
Liaison d'angle Fonte grand modèle - brunie	200 mm	200 mm	175 mm	19,70 kg	2-280191.G **234,00 €** ●

● = Cet article est un produit en stock / ○ = Cet article sera fabriqué sur commande

Equerre à entraxe réglable fonte

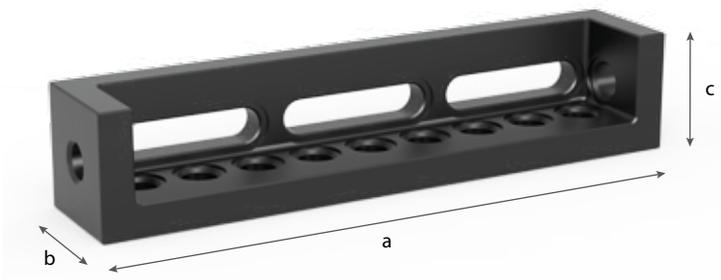



280302

Description:

L' équerre à entraxe réglable peut être utilisée comme liaison fixe entre deux butées et équerre de bridage, ce qui donne une face supplémentaire mais aussi de nouvelles possibilités variables ou fixes de butées et de bridage. Cette butée peut servir d'extension à 4 faces à la table ou règle butée. Elle offre un potentiel important de combinaison et de possibilités d'utilisation même dans un volume réduit.

Cet accessoire est réalisé en fonte GGG40.



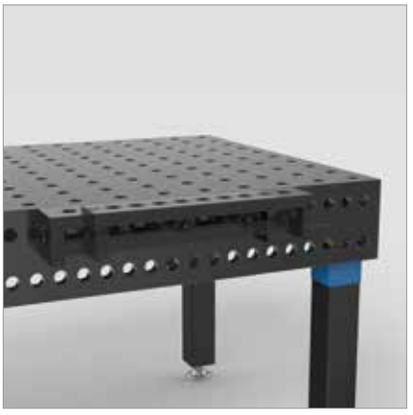

	Longueur: (a)	Largeur: (b)	Hauteur: (c)	Poids:	Ref
Equerre à entraxe réglable fonte - brunie	500 mm	100 mm	100 mm	15,80 kg	2-280302 **200,00 €** ●

● = Cet article est un produit en stock / ○ = Cet article sera fabriqué sur commande

Rail de bridage

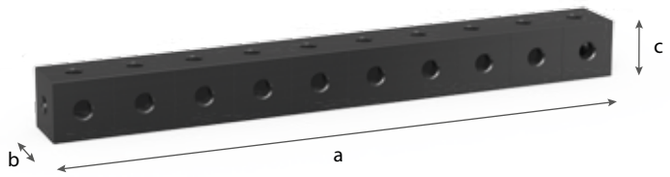

Description:

Le rail de bridage est un élément de bridage très compact permettant de nombreuses possibilités de liaison. L'entraxe entre alésages est de 100 mm.







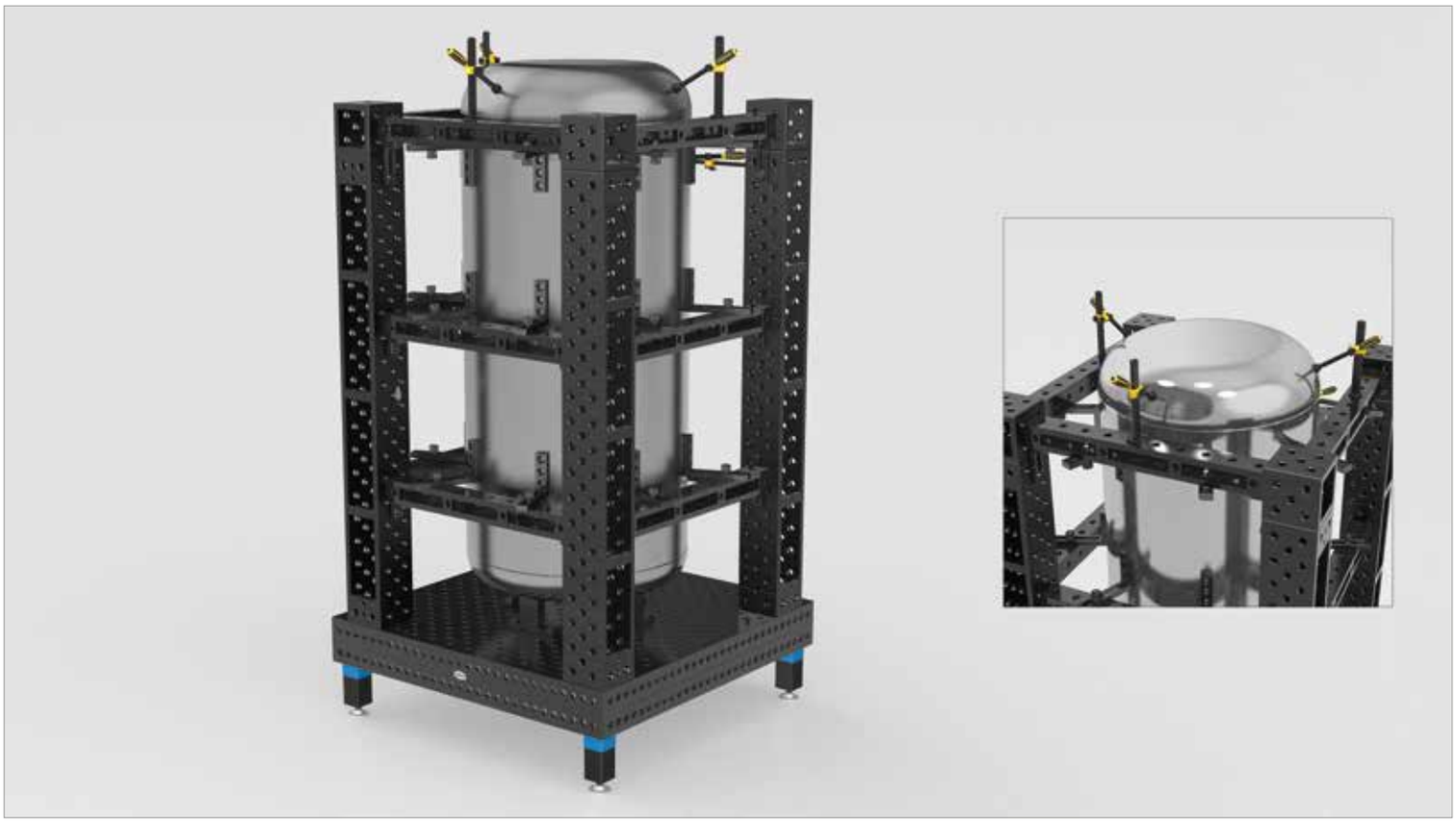

	Longueur: (a)	Largeur: (b)	Hauteur: (c)	Poids:	nitrurée plasma	
Rail de bridage 1000 - nitrurée	1000 mm	100 mm	100 mm	env. 48 kg	2-280303.P **554,00 €**	○
Rail de bridage 2000 - nitrurée	2000 mm	100 mm	100 mm	env. 95 kg	2-280303.1.P **890,00 €**	○
Rail de bridage 3000 - nitrurée	3000 mm	100 mm	100 mm	env. 141 kg	2-280303.2.P **1.450,00 €**	○

● = Cet article est un produit en stock / ○ = Cet article sera fabriqué sur commande

Prisme de bridage

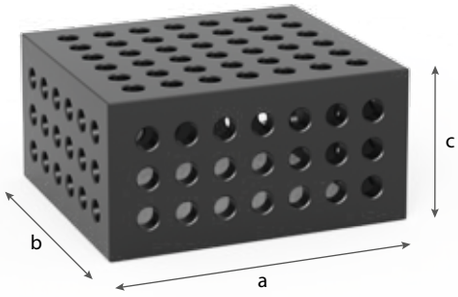



280285.P

Description:

En complément des poutres en U et en L, nous avons développé le prisme de bridage. Grâce à ses alésages avec un entraxe de 50 mm, le prisme de bridage est très polyvalent.



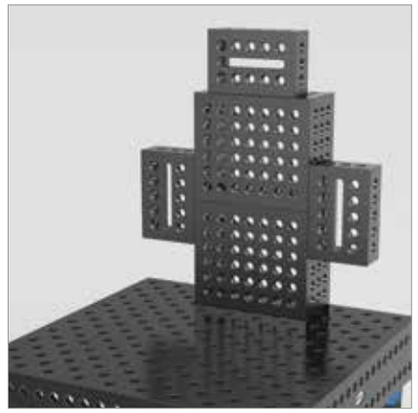

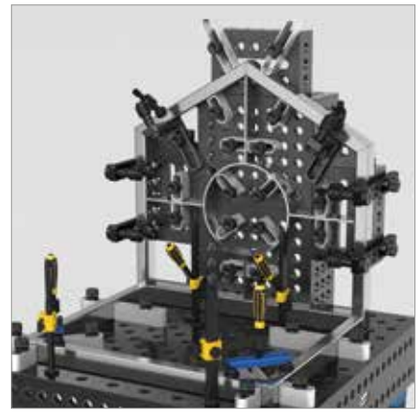

	Longueur: (a)	Largeur: (b)	Hauteur: (c)	MS: (d)	Poids:	Ref
Prisme de bridage 400x350x200 - 5 faces - nitrurée plasma	400 mm	350 mm	200 mm	25 mm	60,00 kg	2-280285.P ● **559,00 €**
D'autres dimensions sur demande						. ○

MS=Epaisseur;

● = Cet article est un produit en stock / ○ = Cet article sera fabriqué sur commande

Cadre support et de bridage

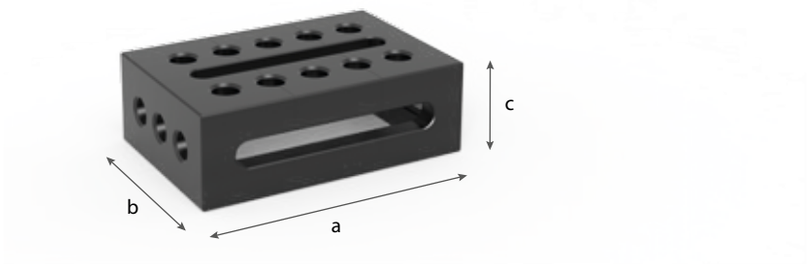

Description:

Le cadre support et de bridage permet de relier différents éléments et peut également servir de rallonge de table ou desserte. Les alésages sur 5 faces avec un entraxe de 50 mm autorisent de multiples possibilités. La combinaison des alésages et de l' oblong font de ce cadre une butée avec bridage fixe ou réglable.

Cet accessoire est réalisé en fonte GGG40.



280300



280301







	Longueur: (a)	Largeur: (b)	Hauteur: (c)	Poids:	Ref
Cadre support et de bridage Fonte - butée droite - brunie	300 mm	200 mm	100 mm	19,50 kg	2-280300 **241,00 €** ●
Cadre support et de bridage Fonte - butée gauche - brunie	300 mm	200 mm	100 mm	19,50 kg	2-280301 **241,00 €** ●

● = Cet article est un produit en stock / ○ = Cet article sera fabriqué sur commande

Poutre en U 200/100 oblong

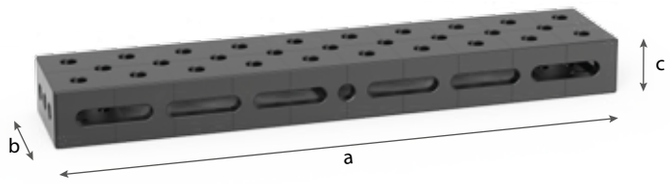

Description:

La poutre en U 200/100 avec oblong a les mêmes fonctionnalités que la poutre en U 200/100. Grâce aux oblongs supplémentaires, il est encore plus polyvalent.

Nous nous réservons le droit de modifier le design et le nouveau design des chanfreins.

Photos pour toutes les dimensions produits sur www.siegmund.com.





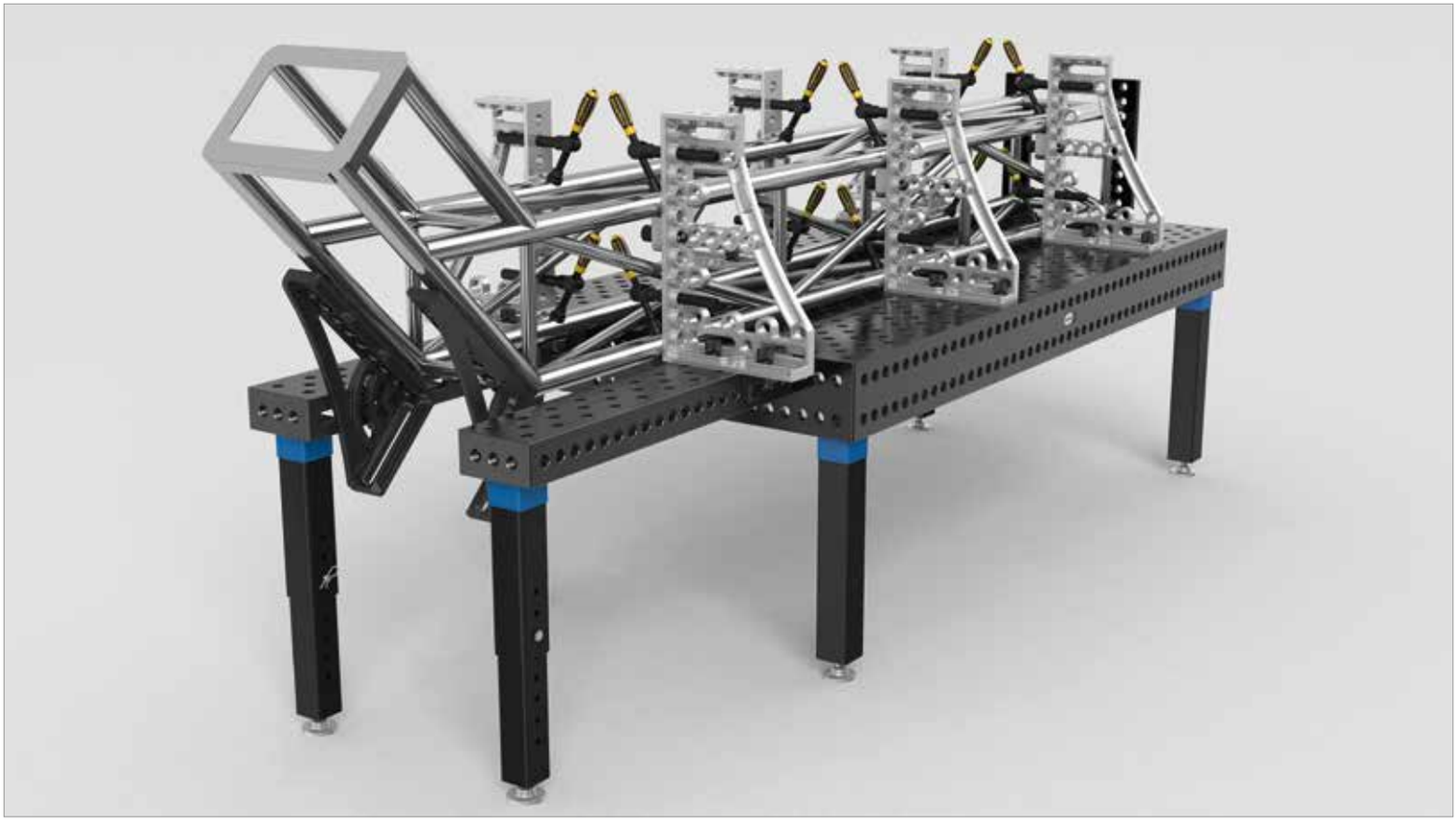

	Longueur: (a)	Largeur: (b)	Hauteur: (c)	Poids:	nitrurée plasma	
Poutre en U 500x200x100 nitrurée plasma oblong	500 mm	200 mm	100 mm	env. 36 kg	2-280311.P **398,00 €**	●
Poutre en U 500x200x100 nitrurée plasma oblong	500 mm	200 mm	100 mm	env. 36 kg	2-280312.P **398,00 €**	●
Poutre en U 1000x200x100 nitrurée plasma oblong	1000 mm	200 mm	100 mm	env. 78 kg	2-280321.P **637,00 €**	●
Poutre en U 1000x200x100 nitrurée plasma oblong	1000 mm	200 mm	100 mm	env. 78 kg	2-280322.P **637,00 €**	●

● = Cet article est un produit en stock / ○ = Cet article sera fabriqué sur commande

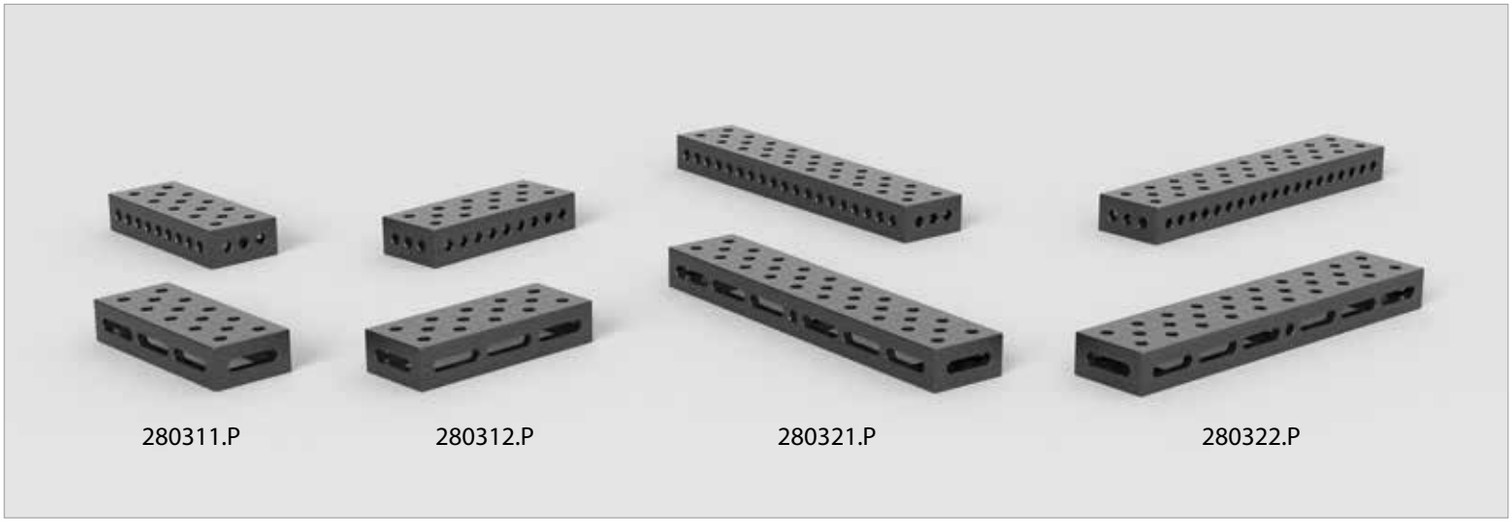

Poutre en U 200/100

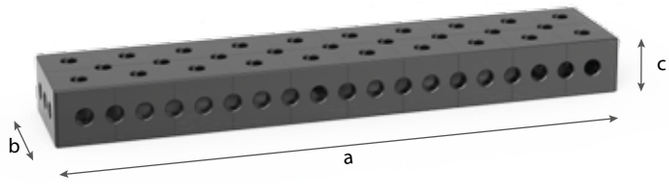

Description:

La poutre en U 200/100 (bandeau 100 mm) est conçue comme rallonge de table, pour montages verticaux mais aussi comme élément de liaison entre 2 tables. Pour cela la poutre est fixée au moyen de boulons de liaison (Article Ref. 280560) avec la table.

Utilisée comme rallonge de table, la poutre doit s'appuyer sur un pied à partir d'une longueur de 1000 mm.

Grâce aux alésages sur 4 faces ou sur 5 faces et le quadrillage diagonal, la poutre offre beaucoup de possibilités de bridage et de montage avec d'autres équerres et butées.

Le quadrillage 100x100 facilite l'orientation.

Nous nous réservons le droit de modifier le design et le nouveau design des chanfreins.

Photos pour toutes les dimensions produits sur www.siegmund.com.





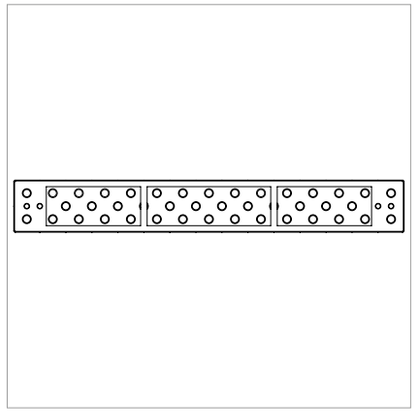

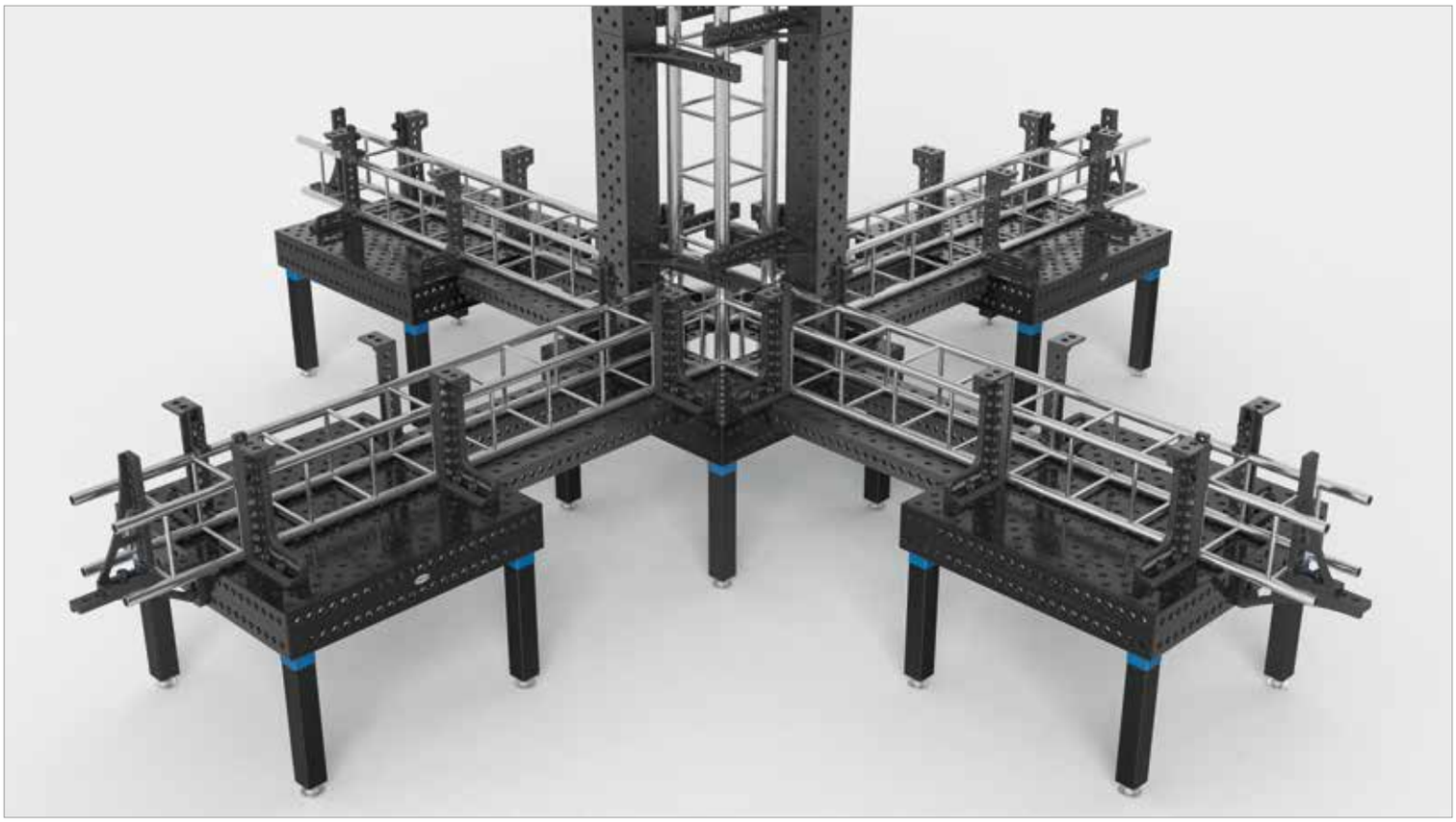

	Longueur: (a)	Largeur: (b)	Hauteur: (c)	Poids:	nitrurée plasma
Poutre en U 500x200x100 nitrurée plasma	500 mm	200 mm	100 mm	env. 38 kg	2-280310.P **329,00 €** ●
Poutre en U 1000x200x100 nitrurée plasma	1000 mm	200 mm	100 mm	env. 80 kg	2-280320.P **569,00 €** ●
Poutre en U 1500x200x100 nitrurée plasma	1500 mm	200 mm	100 mm	env. 115 kg	2-280330.P **865,00 €** ●
Poutre en U 2000x200x100 nitrurée plasma	2000 mm	200 mm	100 mm	env. 150 kg	2-280340.P **1.095,00 €** ●

● = Cet article est un produit en stock / ○ = Cet article sera fabriqué sur commande

Poutre en U 200/200

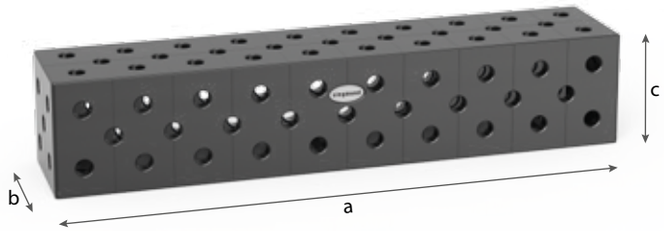

Description:

La poutre en U 200/200, version plus stable (bandeau 200 mm) est conçue spécialement pour les montages de pièces lourdes. Pour cela la poutre est fixée au moyen de boulons de liaison (Article Ref 280560) avec la table.

Comme rallonge de table, la poutre doit être montée sur un pied à partir d'une longueur de 1000 mm.

En combinaison avec les pieds (Article Ref 280376), les poutres sont utilisables avec les rails de bridage et de positionnement.

Grâce aux alésages sur 5 faces et la position diagonale des trous, de nombreuses possibilités de bridage avec des équerres et butées s'offrent à l'utilisateur.

Le quadrillage 100x100 facilite l'orientation.

Nous nous réservons le droit de modifier le design et le nouveau design des chanfreins.

Photos pour toutes les dimensions produits sur www.siegmund.com.



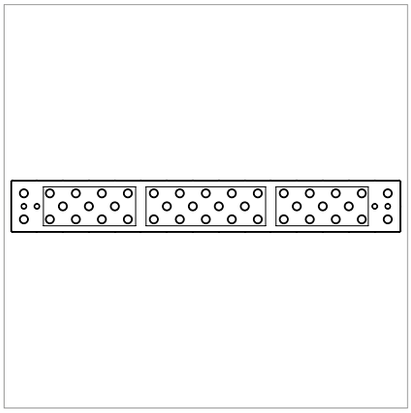



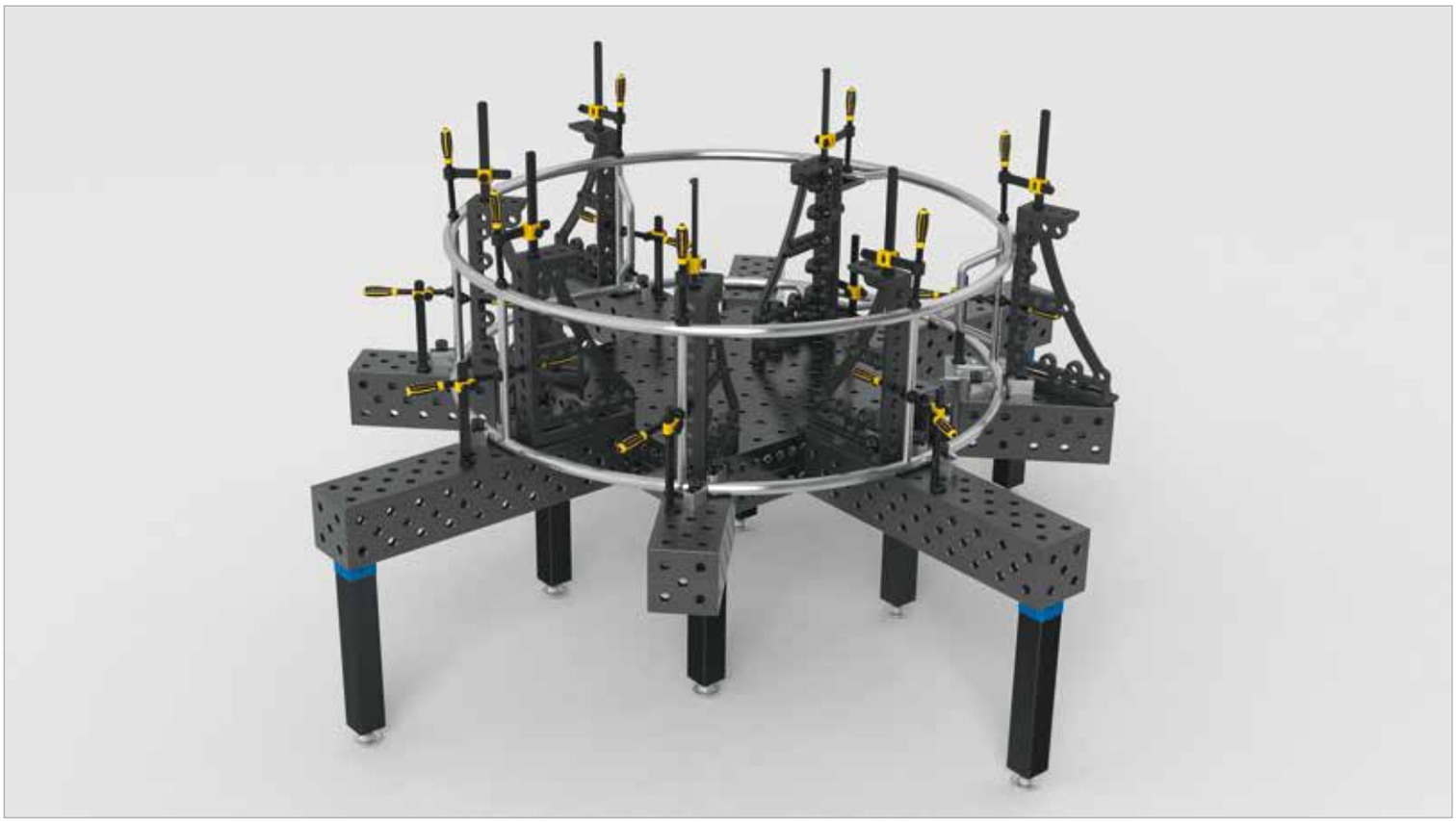

	Longueur: (a)	Largeur: (b)	Hauteur: (c)	Poids:	**nitrurée plasma**
Poutre en U 200x200x100 nitrurée plasma	100 mm	200 mm	200 mm	env. 21 kg	2-280396.P **267,00 €** ●
Poutre en U 200x200x200 nitrurée plasma	200 mm	200 mm	200 mm	env. 32 kg	2-280396.1.P **324,00 €** ●
Poutre en U 500x200x200 nitrurée plasma	500 mm	200 mm	200 mm	env. 68 kg	2-280360.P **401,00 €** ●
Poutre en U 1000x200x200 nitrurée plasma	1000 mm	200 mm	200 mm	env. 130 kg	2-280370.P **670,00 €** ●
Poutre en U 1500x200x200 nitrurée plasma	1500 mm	200 mm	200 mm	env. 190 kg	2-280380.P **958,00 €** ●
Poutre en U 2000x200x200 nitrurée plasma	2000 mm	200 mm	200 mm	env. 245 kg	2-280390.P **1.176,00 €** ●
Poutre en U 2400x200x200 nitrurée plasma	2400 mm	200 mm	200 mm	env. 290 kg	2-280391.P **1.450,00 €** ●
Poutre en U 3000x200x200 nitrurée plasma	3000 mm	200 mm	200 mm	env. 365 kg	2-280392.P **1.821,00 €** ●
Poutre en U 4000x200x200 nitrurée plasma	4000 mm	200 mm	200 mm	env. 480 kg	2-280394.P **2.234,00 €** ●

● = Cet article est un produit en stock / ○ = Cet article sera fabriqué sur commande

Poutre en U 200/200 longueur spéciale

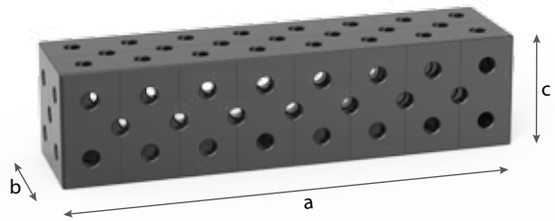

Description:

La poutre en U 200/200, version plus stable (bandeau 200 mm) est conçue spécialement pour les montages de pièces lourdes. Pour cela la poutre est fixée au moyen de boulons de liaison (Article Ref 280560) avec la table.

Comme rallonge de table, la poutre doit être montée sur un pied à partir d'une longueur de 1000 mm.

En combinaison avec les pieds (Article Ref 280376), les poutres sont utilisables avec les rails de bridage et de positionnement.

Grâce aux alésages sur 5 faces et la position diagonale des trous, de nombreuses possibilités de bridage avec des équerres et butées s'offrent à l'utilisateur.

Le quadrillage 100x100 facilite l'orientation.

Remise:
à partir de 5 poutres: 5 %
à partir de 10 poutres: 10 %
à partir de 20 poutres: 15 %

Nous nous réservons le droit de modifier le design et le nouveau design des chanfreins.

Photos pour toutes les dimensions produits sur www.siegmund.com.



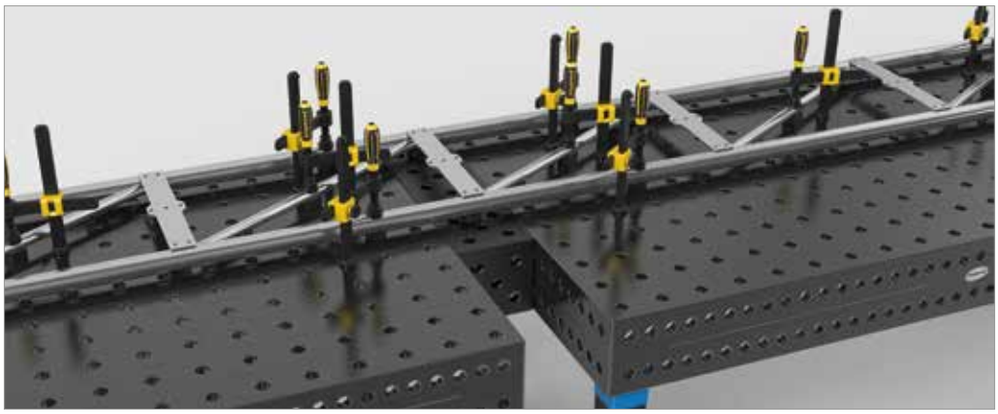

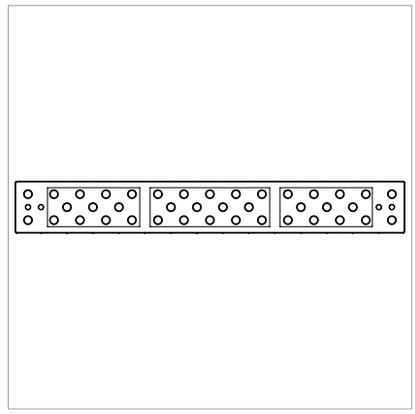



	Longueur: (a)	Largeur: (b)	Hauteur: (c)	Poids:	nitrurée plasma	
Poutre en U 600x200x200 nitrurée plasma	600 mm	200 mm	200 mm	env. 80 kg	2-280362.P **591,00 €**	○
Poutre en U 800x200x200 nitrurée plasma	800 mm	200 mm	200 mm	env. 110 kg	2-280366.P **792,00 €**	○
Poutre en U 1200x200x200 nitrurée plasma	1200 mm	200 mm	200 mm	env. 145 kg	2-280374.P **989,00 €**	○
Poutre en U 1400x200x200 nitrurée plasma	1400 mm	200 mm	200 mm	env. 180 kg	2-280378.P **1.155,00 €**	○
Poutre en U 1600x200x200 nitrurée plasma	1600 mm	200 mm	200 mm	env. 200 kg	2-280382.P **1.232,00 €**	○
Poutre en U 1800x200x200 nitrurée plasma	1800 mm	200 mm	200 mm	env. 225 kg	2-280386.P **1.387,00 €**	○
D'autres dimensions sur demande					.	○

● = Cet article est un produit en stock / ○ = Cet article sera fabriqué sur commande

Poutre en U 400/200

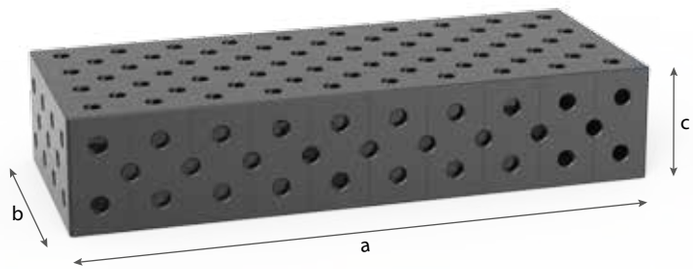

Description:

La poutre en U 400/200 (bandeau 200 mm) est conçue comme rallonge de table, pour montages verticaux mais aussi comme élément de liaison entre 2 tables. Pour cela la poutre est fixée au moyen de boulons de liaison (Article Ref. 280560) avec la table.

Comme rallonge de table, la poutre doit être montée sur un pied à partir d'une longueur de 1000 mm.

En combinaison avec les pieds, (Article Ref. 280371) les poutres peuvent être utilisées avec les rails de positionnement.

Grâce aux alésages sur 5 faces et la position diagonale des trous, de nombreuses possibilités de bridage avec des équerres et butées s'offrent à l'utilisateur.

Le quadrillage 100x100 mm facilite l'orientation.

Nous nous réservons le droit de modifier le design et le nouveau design des chanfreins.

Photos pour toutes les dimensions produits sur www.siegmund.com.

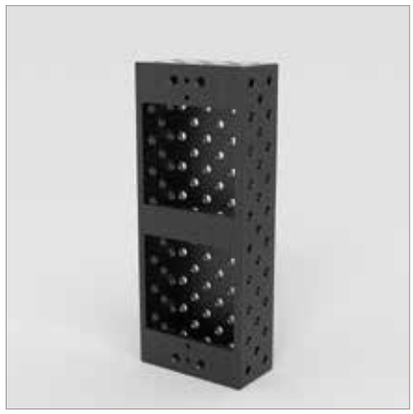



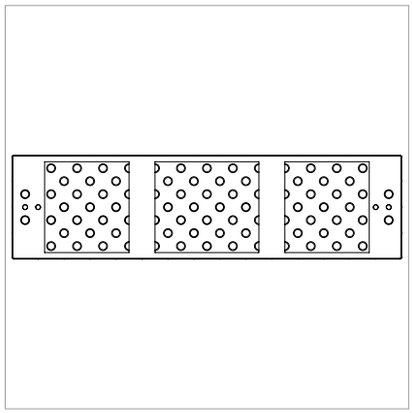



	Longueur: (a)	Largeur: (b)	Hauteur: (c)	Poids:	nitrurée plasma
Poutre en U 500x400x200 nitrurée plasma	500 mm	400 mm	200 mm	env. 105 kg	2-280360.2.P **622,00 €** ●
Poutre en U 1000x400x200 nitrurée plasma	1000 mm	400 mm	200 mm	env. 200 kg	2-280370.2.P **1.005,00 €** ●
Poutre en U 1200x400x200 nitrurée plasma	1200 mm	400 mm	200 mm	env. 230 kg	2-280374.2.P **1.450,00 €** ○
Poutre en U 1500x400x200 nitrurée plasma	1500 mm	400 mm	200 mm	env. 285 kg	2-280380.2.P **1.562,00 €** ●
Poutre en U 2000x400x200 nitrurée plasma	2000 mm	400 mm	200 mm	env. 370 kg	2-280390.2.P **1.849,00 €** ●
Poutre en U 2400x400x200 nitrurée plasma	2400 mm	400 mm	200 mm	env. 430 kg	2-280391.2.P **2.234,00 €** ○
Poutre en U 3000x400x200 nitrurée plasma	3000 mm	400 mm	200 mm	env. 535 kg	2-280392.2.P **2.745,00 €** ●
Poutre en U 4000x400x200 nitrurée plasma	4000 mm	400 mm	200 mm	env. 700 kg	2-280394.2.P **3.641,00 €** ○

● = Cet article est un produit en stock / ○ = Cet article sera fabriqué sur commande

Poutre en U 400/400

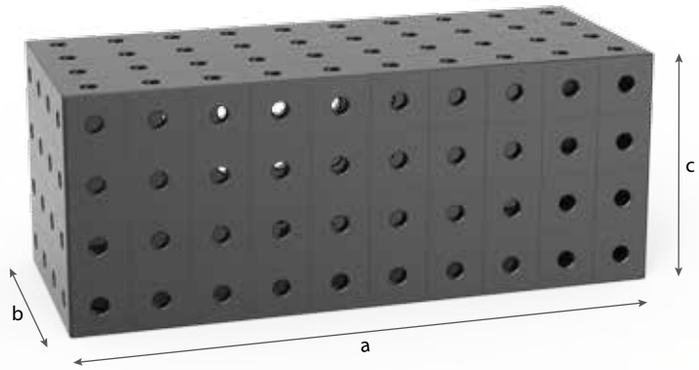

Description:

La poutre en U 400/400 (bandeau 400 mm) est conçue comme rallonge de table, pour montages verticaux mais aussi comme élément de liaison entre 2 tables. Pour cela la poutre est fixée au moyen de boulons de liaison (Article Ref. 280560) avec la table.

Comme rallonge de table, la poutre doit être montée sur un pied à partir d'une longueur de 1000 mm.

En combinaison avec les pieds, (Article Ref. 280371) les poutres peuvent être utilisées avec les rails de positionnement.

Grâce aux alésages sur 5 faces et la position diagonale des trous, de nombreuses possibilités de bridage avec des équerres et butées s'offrent à l'utilisateur.

Le quadrillage 100x100 mm facilite l'orientation.

Quadrillage diagonal sur demande.

Nous nous réservons le droit de modifier le design et le nouveau design des chanfreins.

Photos pour toutes les dimensions produits sur www.siegmund.com.

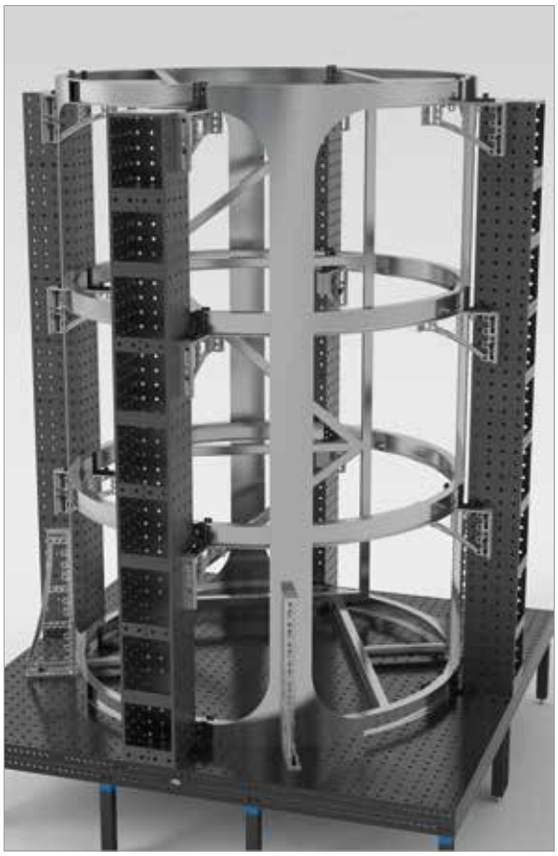



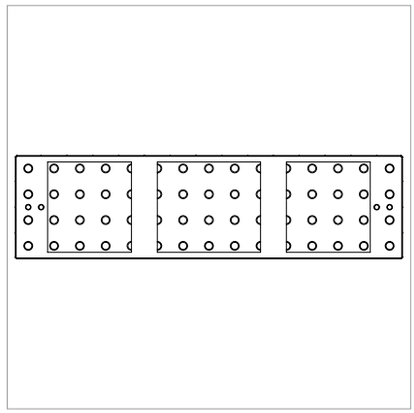

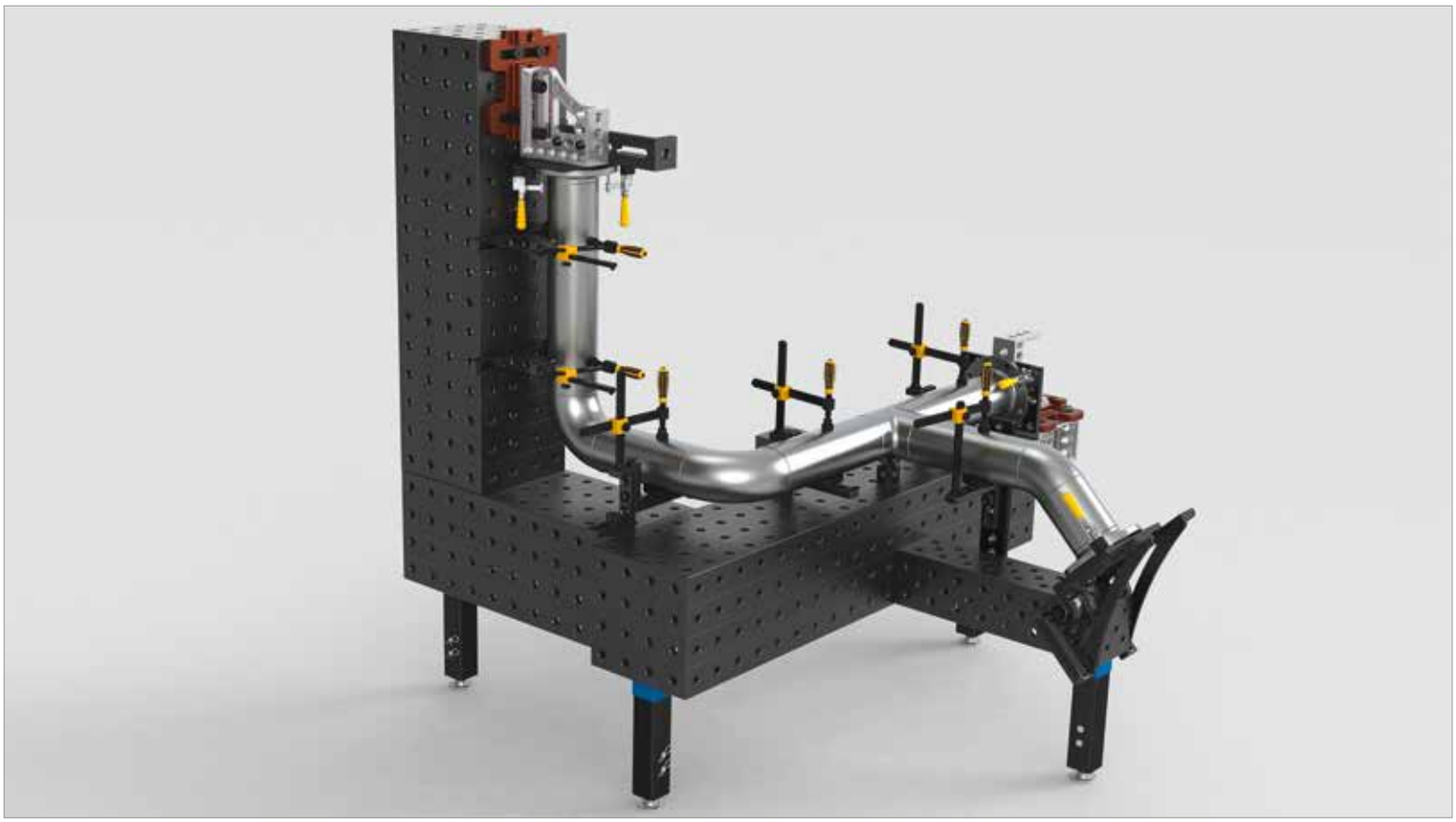

	Longueur: (a)	Largeur: (b)	Hauteur: (c)	Poids:	nitrurée plasma	
Poutre en U 500x400x400 nitrurée plasma	500 mm	400 mm	400 mm	env. 180 kg	2-280360.3.P **968,00 €**	○
Poutre en U 1000x400x400 nitrurée plasma	1000 mm	400 mm	400 mm	env. 325 kg	2-280370.3.P **1.613,00 €**	●
Poutre en U 1200x400x400 nitrurée plasma	1200 mm	400 mm	400 mm	env. 375 kg	2-280374.3.P .	○
Poutre en U 1500x400x400 nitrurée plasma	1500 mm	400 mm	400 mm	env. 455 kg	2-280380.3.P **2.339,00 €**	○
Poutre en U 2000x400x400 nitrurée plasma	2000 mm	400 mm	400 mm	env. 585 kg	2-280390.3.P **2.822,00 €**	●
Poutre en U 2400x400x400 nitrurée plasma	2400 mm	400 mm	400 mm	env. 685 kg	2-280391.3.P **3.548,00 €**	○
Poutre en U 3000x400x400 nitrurée plasma	3000 mm	400 mm	400 mm	env. 585 kg	2-280392.3.P **4.274,00 €**	●
Poutre en U 4000x400x400 nitrurée plasma	4000 mm	400 mm	400 mm	env. 1100 kg	2-280394.3.P **5.806,00 €**	●

● = Cet article est un produit en stock / ○ = Cet article sera fabriqué sur commande



	Page
Boulons	298
Boulon à billes rapide / Boulon à billes réglage en hauteur	300
Boulon à billes réglage en hauteur Basic / Boulon ajusté	302
Boulon à billes tête plate / Boulon au ras de la table	304
Boulon de liaison au ras de la table / Boulon de liaison à tête hexagonale	306
Pièces de rechange Boulon	308
Boulon de bridage magnétique	310









Rapide et optimisé

GRÂCE À UNE MÉCANIQUE ÉPROUVÉE, LE BOULON SE FIXE ET SE RETIRE EN UN TOUR DE MAIN.



Serrage très rapide grâce à un système multiplicateur de force

Ergonomie optimale de la roue à main: suffisamment de distance entre la roue à main et la pièce assure une prise en main aisée

Surface optimisée pour une prise en main maximale

Surface
après trempe, la zone proche des alésages est rectifiée pour une précision maximale

Le corps du boulon
en acier allié de qualité pour une résistance maximale

Pas de joint torique nécessaire grâce à la réduction des frottements internes; ce qui évite le blocage lorsque les alésages sont sales. Si besoin, un joint torique peut se monter

Multiplication de force
avec des frottements internes réduits grâce aux 4 billes montées selon le principe du levier. Dans la plupart des cas, le serrage manuel suffit

Grosses billes Ø 12,7 mm, grande surface d'appui, centre de pression au maximum vers l'extérieur

Support sur 3 billes seulement permettant ainsi une répartition optimale de la force selon le principe des 3 points. Pas de joint torique nécessaire au maintien des billes!

Chanfrein
permet le bridage en croix

Mécanisme breveté
pour nettoyage et remplacement des billes



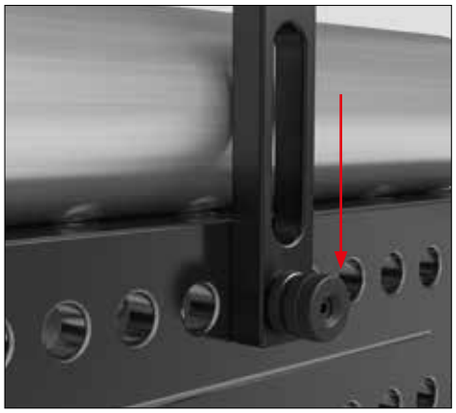

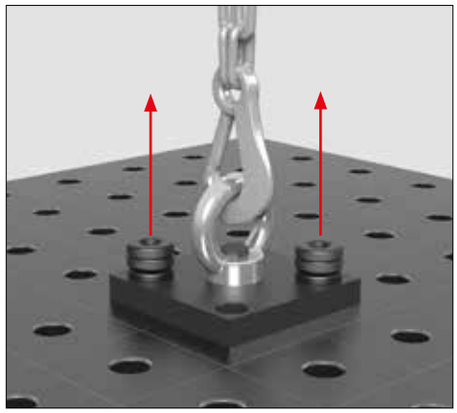

COUPLE DE SERRAGE (AM)

Le couple de serrage décrit la force, avec laquelle le boulon est serré grâce à la clé dynamométrique. Pour un serrage optimale, le couple de serrage ne doit pas dépassé la valeur indiquée.
Le boulon est conçu pour atteindre une force de serrage élevée avec un couple réduit.
Ce qui permet un serrage à la main dans la plupart des cas.

AM maxi pour 280510 ≤ 25 Nm

FORCE DE CISAILLEMENT (SK)

Pour le cisaillement, il s'agit de forces, qui agissent sur les cotés de la surface de la section du boulon.

SK maxi pour 280510 ≤ 220 kN

FORCE DE TRACTION (ZK)

Par force de traction, on entend la force, qui agit en tirant sur le boulon fixé.

ZK maxi pour 280510 ≤ 25 kN

Vidéo du produit sous:

www.siegmund.com/V280510

Boulon à billes rapide





280510



280512

Description:

Le boulon à billes rapide avec blocage rotatif bruni est la pièce de liaison idéale entre les éléments de la gamme Siegmund. Ce boulon se caractérise par des billes de grande taille, qui en raison d'efforts de pression superficielle faibles n'abiment pas le chanfrein en bout d'alésage. La 4éme bille réduit les forces de frottement et augmente la force transmise par la molette de serrage. La nouvelle version du boulon rapide ne comporte plus de joint mais reste facile à nettoyer.

Ce boulon ne permet PAS de relier des tables entre elles ou des tables et des poutres en U!





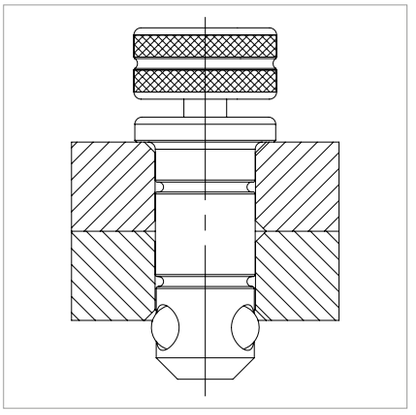

	Longueur: (a)	Ø: (o)	Poids:	SK:	AM:	ZK:	Ref
Boulon à billes rapide court - bridage de 2 éléments - brunie	95 mm	28 mm	0,54 kg	220,00 kN	25,00 Nm	25,00 kN	2-280510 **43,00 €** ●
Boulon à billes rapide long - bridage de 3 éléments - brunie	120 mm	28 mm	0,65 kg	220,00 kN	25,00 Nm	25,00 kN	2-280512 **54,00 €** ●

SK=Force de cisaillement; AM=Couple de serrage; ZK=Force de traction;

● = Cet article est un produit en stock / ○ = Cet article sera fabriqué sur commande

Boulon à billes réglage en hauteur



280532 | 280533

Description:

Le boulon à billes réglable en hauteur est la pièce de liaison idéale entre les éléments de la gamme Siegmund. Il est utilisé pour le serrage d'éléments d'épaisseurs différentes. La plage de serrage pour le boulon de serrage court va de 45 à 53 mm et pour le boulon de serrage long de 70 à 78 mm. Les billes de grande taille déplacent le point de convergence des forces de pression et en raison d'efforts de pression de surface faibles n'abiment pas le chanfrein en bout d'alésage. Ceci est un avantage important par rapport à des boulons dont les billes sont de petite taille.

Le boulon réglable en hauteur se serre avec une roue à main intégrée ou une clé six pans de 14 (Article Nr. 280854).

Ce boulon ne permet PAS de relier des tables entre elles ou des tables et des poutres en U!

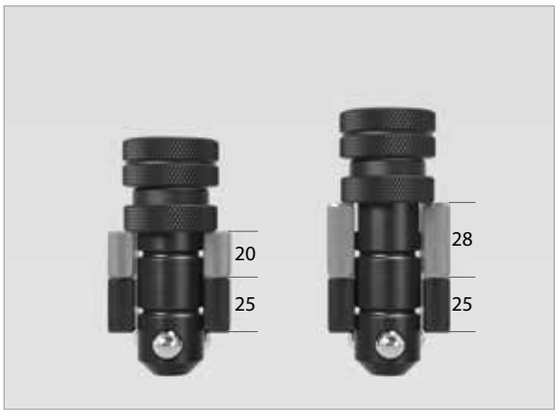





	Longueur: (a)	Ø: (o)	Poids:	SK:	AM:	ZK:	Ref
Boulon à billes réglage en hauteur court - bridage de 2 éléments - brunie	100 mm	28 mm	0,60 kg	200,00 kN	25,00 Nm	25,00 kN	2-280532 **44,00 €** ●
Boulon à billes réglage en hauteur long - bridage de 3 éléments - brunie	125 mm	28 mm	0,70 kg	200,00 kN	25,00 Nm	25,00 kN	2-280533 **55,00 €** ●

SK=Force de cisaillement; AM=Couple de serrage; ZK=Force de traction;

● = Cet article est un produit en stock / ○ = Cet article sera fabriqué sur commande

Boulon à billes réglage en hauteur Basic



280536

280537

Description:

La boulon universel bruni Basic est la pièce de liaison idéale entre les éléments Siegmund. Il est utilisé pour assembler des éléments avec des épaisseurs différentes. La zone de serrage du boulon universel est de 42 à 57 mm pour le boulon court et 67 à 82 mm pour le boulon long. Grâce au joint torique, le boulon est autocentré dans les alésages. Les grandes billes déportent le point de pression vers l'extérieur et préserve ainsi les alésages.

Le boulon universel est serré grâce à une roue à main ou une clé six pans de 14 (Article Ref 280854).

Ce boulon ne permet PAS de relier des tables entre elles ou des tables et des poutres en U!

L'alésage doit être nettoyé à la brosse avant utilisation de ce boulon simple et économique.



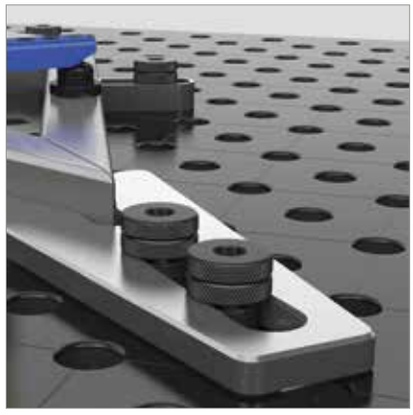

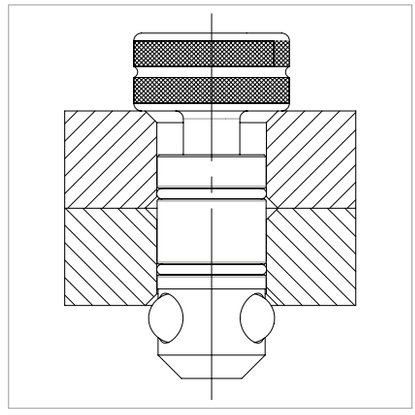

	Longueur: (a)	Ø: (o)	Poids:	SK:	AM:	ZK:	Ref
Boulon à billes réglage en hauteur Basic court - bridage de 2 éléments - brunie	84 mm	28 mm	0,43 kg	200,00 kN	25,00 Nm	25,00 kN	2-280536 **32,00 €** ●
Boulon à billes réglage en hauteur Basic long - bridage de 3 éléments - brunie	108 mm	28 mm	0,55 kg	200,00 kN	25,00 Nm	25,00 kN	2-280537 **44,00 €** ○

SK=Force de cisaillement; AM=Couple de serrage; ZK=Force de traction;

● = Cet article est un produit en stock / ○ = Cet article sera fabriqué sur commande

Boulon ajusté



280540 | 280541

Description:

Le boulon ajusté sert à ajuster une bride ou une équerre fixée avec un seul boulon de serrage. On peut ainsi remplacer un boulon de serrage avec un boulon ajusté moins cher. De plus, on peut facilement former un angle avec des boulons ajustés, par ex. 90° ou 45°.

Sur la photo, on peut voir un exemple d'utilisation de gabarits spécifiques client.

Ce boulon ne permet PAS de relier des tables entre elles ou des tables et des poutres en U!

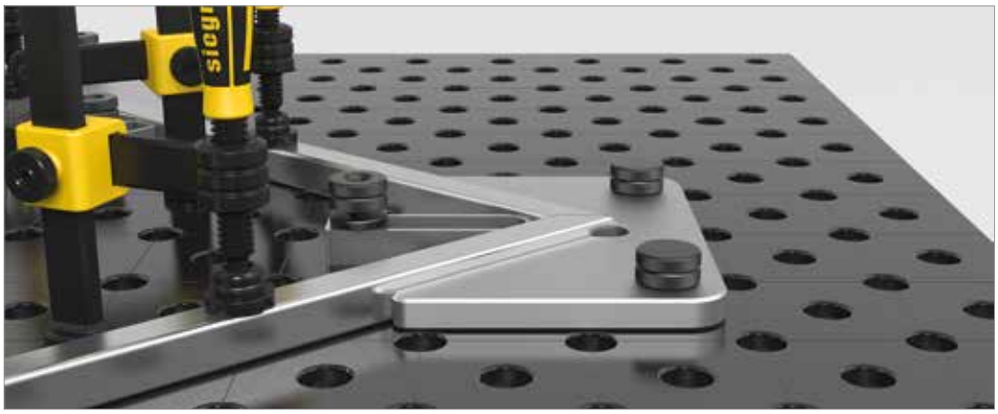

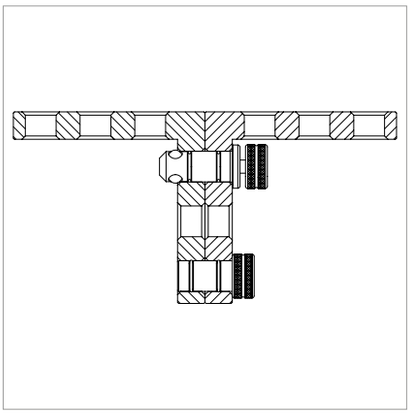

	Longueur: (a)	Ø: (o)	Poids:	Ref
Boulon ajusté - brunie	70 mm	28 mm	0,40 kg	2-280540 ● **11,00 €**
Boulon ajusté - pour la fixation du châssis de liaison sur les rails	90 mm	28 mm	0,53 kg	2-280541 ○ **13,00 €**

● = Cet article est un produit en stock / ○ = Cet article sera fabriqué sur commande

Boulon à billes tête plate



280522 280523

Description:

Le boulon à billes à tête plate bruni est surtout utilisé pour le bridage dans des oblongs, afin de gagner de la place.

Ce boulon ne permet PAS de relier des tables entre elles ou des tables et des poutres en U!







	Longueur: (a)	Ø: (o)	Poids:	SK:	AM:	ZK:	Ref
Boulon à billes tête plate court - bridage de 2 éléments - brunie	74 mm	28 mm	0,36 kg	220,00 kN	25,00 Nm	25,00 kN	2-280522 **39,00 €** ●
Boulon à billes tête plate long - bridage de 3 éléments - brunie	99 mm	28 mm	0,46 kg	220,00 kN	25,00 Nm	25,00 kN	2-280523 **45,00 €** ●
Goupille filetée pour 280522 - lot de 10							2-289020 **11,00 €** ●
Goupille filetée pour 280523 - lot de 10							2-289013 **11,00 €** ●

SK=Force de cisaillement; AM=Couple de serrage; ZK=Force de traction;

● = Cet article est un produit en stock / ○ = Cet article sera fabriqué sur commande

Boulon au ras de la table



280528 | 280529

Description:

Le boulon au ras de la table permet une liaison entre 2 éléments sans dépasser de l'épaisseur de table ou d'un élément de bridage. Son principe est le même que pour les autres boulons à 4 billes. Sa tête est noyée dans le lamage. Il ne convient pas pour le bridage dans un oblong.

Ce boulon ne permet PAS de relier des tables entre elles ou des tables et des poutres en U!

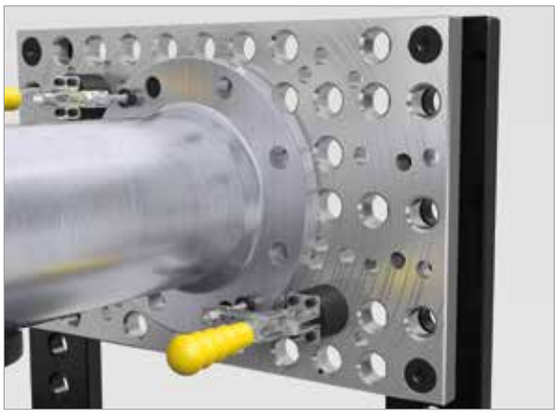



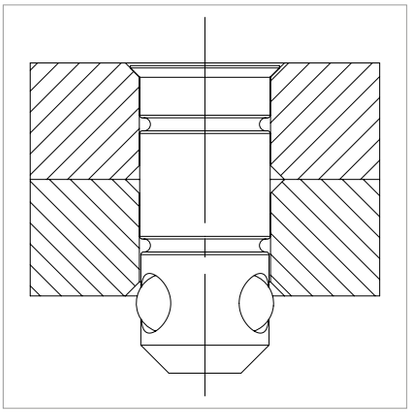

	Longueur: (a)	Ø: (o)	Poids:	SK:	AM:	ZK:	Ref
Boulon au ras de la table court - bridage de 2 éléments - brunie	67 mm	28 mm	0,30 kg	220,00 kN	25,00 Nm	10,00 kN	2-280528 **39,00 €** ●
Boulon au ras de la table long - bridage de 3 éléments - brunie	91 mm	28 mm	0,41 kg	220,00 kN	25,00 Nm	10,00 kN	2-280529 **50,00 €** ●

SK=Force de cisaillement; AM=Couple de serrage; ZK=Force de traction;

● = Cet article est un produit en stock / ○ = Cet article sera fabriqué sur commande

Boulon de liaison au ras de la table





280560



280561



280562

Description:

Le boulon de liaison au ras de la table est bruni pour une fixation de longue durée de grands éléments Siegmund comme par exemple les tables, les équerres en U et L.

Grâce à la vis à six pans intérieurs et la capacité d'auto-centrage du boulon, la mise en place et le montage sont très faciles. La tête du boulon et la vis de fixation présentent un six pans de 10 pour le serrage.

Le boulon de liaison assure une fixation sans dépassement de la table et permet de ce fait son utilisation dans les cas où il est recouvert par un autre élément. Il n'est pas compatible avec les oblongs.

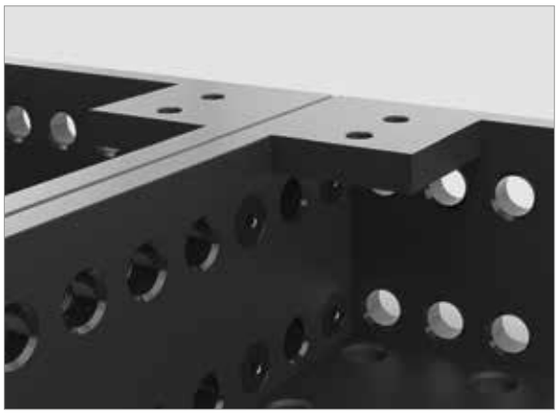



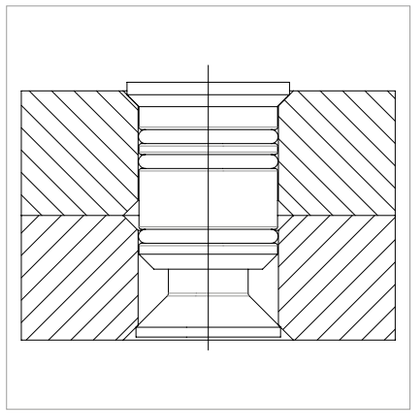

	Longueur: (a)	Ø: (o)	Poids:	SK:	AM:	ZK:	Ref
Boulon de liaison au ras de la table court - bridage de 2 éléments - brunie	50 mm	28 mm	0,12 kg	200,00 kN	25,00 Nm	10,00 kN	2-280560 **17,00 €** ●
Boulon de liaison au ras de la table long - bridage de 3 éléments - brunie	75 mm	28 mm	0,20 kg	200,00 kN	25,00 Nm	10,00 kN	2-280561 **21,00 €** ●
Boulon de liaison au ras de la table long - bridage de 4 éléments - brunie	100 mm	28 mm	0,34 kg	200,00 kN	25,00 Nm	10,00 kN	2-280562 **24,00 €** ●

SK=Force de cisaillement; AM=Couple de serrage; ZK=Force de traction;

● = Cet article est un produit en stock / ○ = Cet article sera fabriqué sur commande

Boulon de liaison à tête hexagonale



280550.1

Description:

Le boulon de liaison à tête hexagonale bruni a été conçu comme élément de liaison fixe de longue durée pour les alésages Système. La capacité d'auto centrage du corps de boulon assure un montage facile.

Le boulon de liaison est serré avec une clé de 36 et une clé de 24.

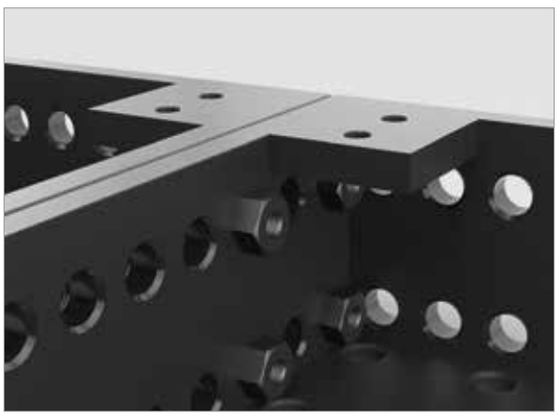



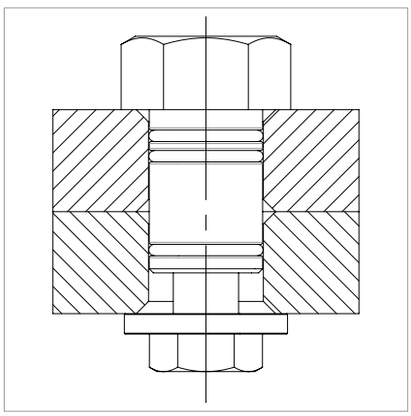

	Longueur: (a)	Ø: (o)	Poids:	SK:	AM:	ZK:	Ref
Boulon de liaison à tête hexagonale court - bridage de 2 éléments - brunie	58 mm	28 mm	0,40 kg	200,00 kN	25,00 Nm	20,00 kN	2-280550.1 **24,00 €** ●

SK=Force de cisaillement; AM=Couple de serrage; ZK=Force de traction;

● = Cet article est un produit en stock / ○ = Cet article sera fabriqué sur commande

Pièces de rechange pour boulons


280510.1


280512.1


280501


280653


289007.10


289009.10


289010.10


289016.10


289102

	Longueur: (a)	Hauteur: (c)	Ø: (o)	Poids:	Ref
Roue à main filetée avec six pans intérieur court - Pièce de rechange pour boulon rapide 280510	70 mm		40 mm	0,23 kg	2-280510.1 **13,00 €** ●
Roue à main filetée avec six pans intérieur long - Pièce de rechange pour boulon rapide 280512	95 mm		40 mm	0,30 kg	2-280512.1 **15,00 €** ●
Lot d'entretoises pour boulons - pour tous les boulons - composé de 1x rondelle 1 mm, 4x rondelle 2 mm, 1x rondelle 6 mm, 1x rondelle 10 mm				0,12 kg	2-280501 **8,00 €** ●
Bague de réglage		10 mm	28 mm	0,05 kg	2-280653 **6,00 €** ●
Billes - pour boulons 28 - lot de 10					2-289007.10 **2,00 €** ●
Joint torique 22 mm intérieur - pour boulons à billes, vés et boulons ajustés 28 - lot de 10					2-289009.10 **1,00 €** ●
Joint torique 24 mm intérieur - pour tous les boulons 28 - lot de 10					2-289010.10 **1,00 €** ●
Joint torique 31 mm intérieur - pour boulons réglables en hauteur confort 28 - lot de 10					2-289016.10 **2,00 €** ●
Pièces de rechange pour boulon ancienne version avec joint torique + Billes - 10x 289009, 10x 289007, 10x 289010					2-289102 **3,00 €** ●

● = Cet article est un produit en stock / ○ = Cet article sera fabriqué sur commande


280510.1
289007.10


280501

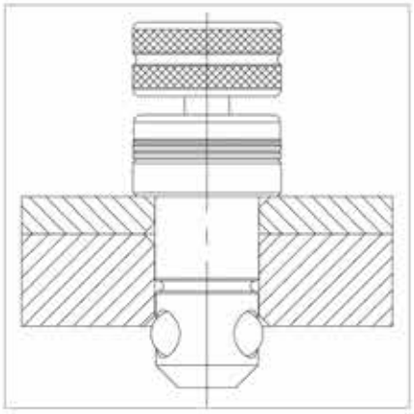

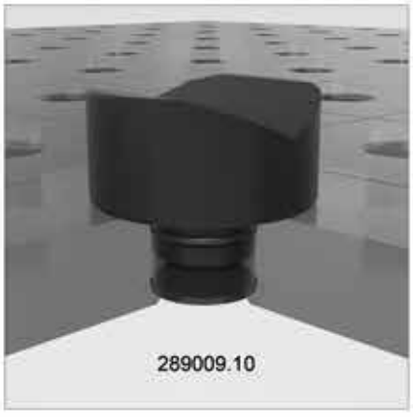
289009.10


280653

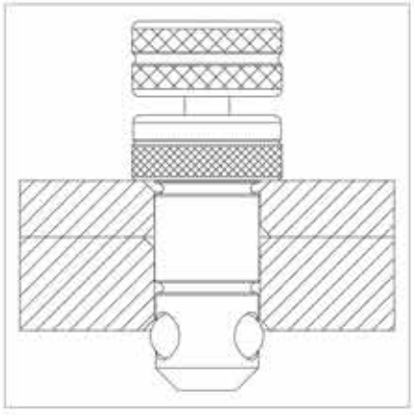


289009.10



Boulon de bridage magnétique





280740



280740.1



280740.2



280741

Description:

Le boulon de bridage magnétique permet un bridage rapide sans visser ni utiliser d'outils. Le boulon magnétique est particulièrement adapté pour des pièces sensibles au serrage comme par exemple des pièces en tôle fine ou des éléments ne présentant pas d'appui pour le serrage comme par exemple des carters fermés en tôle.







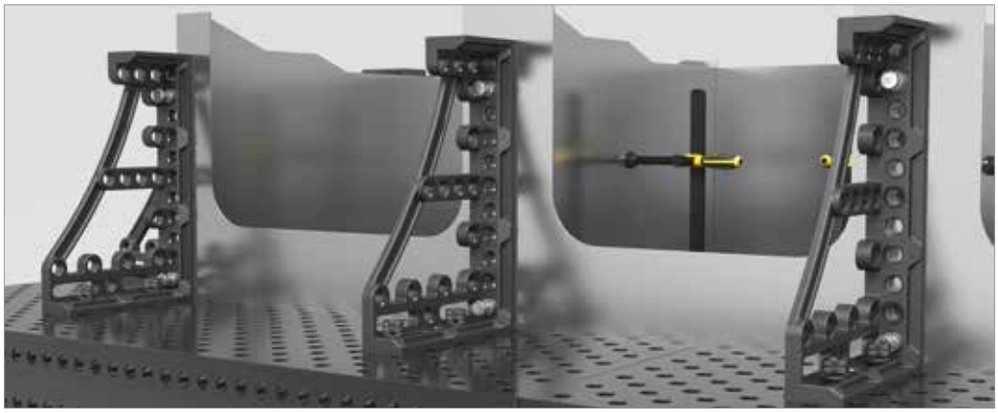



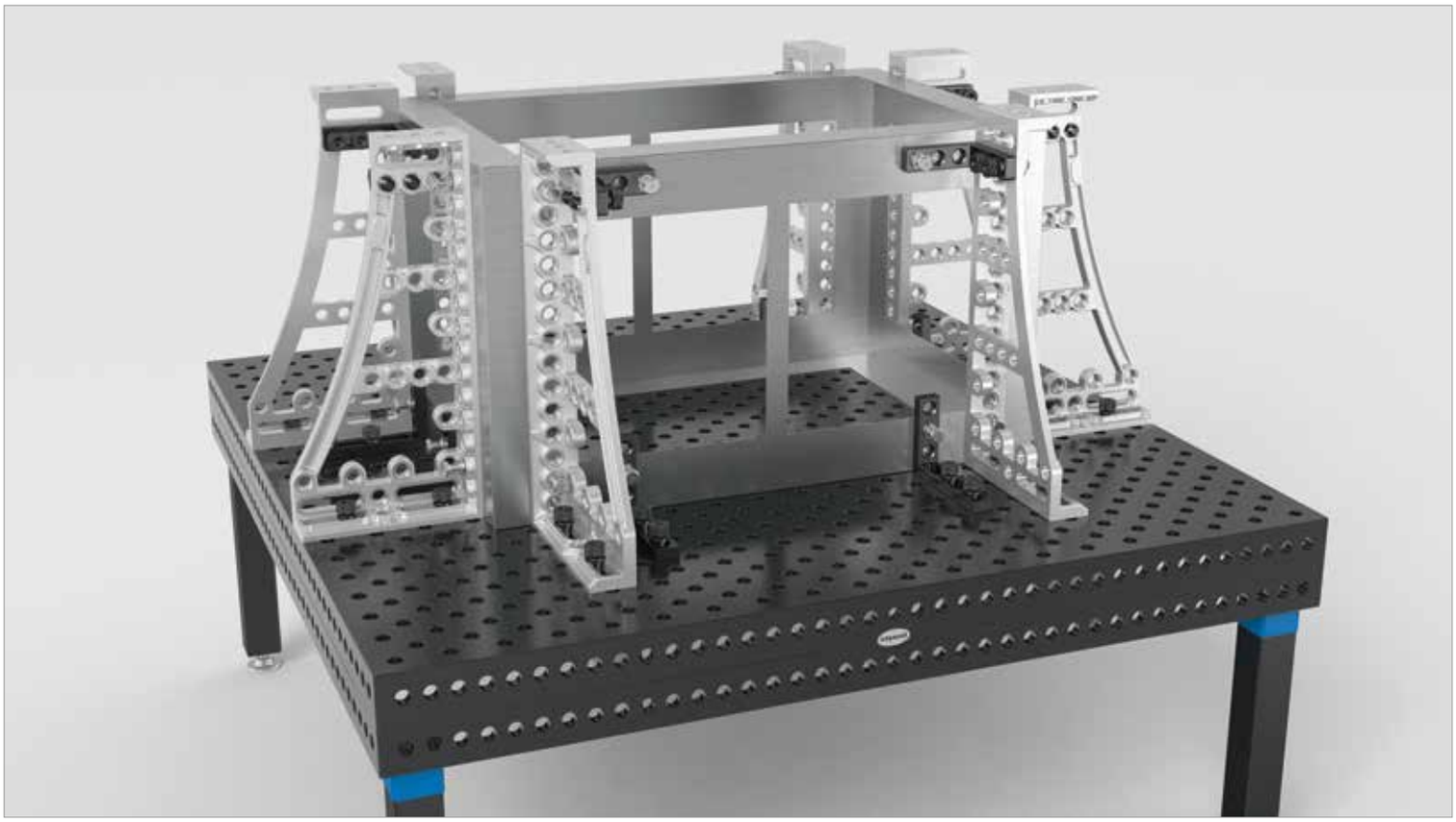

	Longueur: (a)	Hauteur: (c)	Ø: (o)	Poids:	Ref
Boulon de bridage magnétique 68 - Arbre longueur 25 mm - Aluminium	68 mm		34 mm	0,09 kg	2-280740 **21,00 €** ●
Boulon de bridage magnétique 93 - Arbre longueur 50 mm - Aluminium	93 mm		34 mm	0,13 kg	2-280740.1 **27,00 €** ●
Boulon de bridage magnétique 118 - Arbre longueur 75 mm - Aluminium	118 mm		34 mm	0,16 kg	2-280740.2 **31,00 €** ●
Entretoise pour boulons magnétiques		25 mm	40 mm	0,12 kg	2-280741 **7,00 €** ●

● = Cet article est un produit en stock / ○ = Cet article sera fabriqué sur commande


siegmund
siegmund

	Page
Pinces de bridage	314
Professional Pince de bridage	316
Professional Pince de bridage XL	318
Professional Pince de bridage 45°/90°	320
Pince de bridage rapide Professional	322
Tube vertical + Croix fonte	324
Professional Pince de bridage à bridage vertical / Pince de bridage rapide conventionelle	326
Pince de bridage tubulaire Basic Universel	328
Pince de bridage tubulaire Basic 90°	330
Pince de bridage tubulaire Basic 180°	332
Adaptateur 45° / Douille filetée	334
Douille d'angle / Support d'angle	336
Vé pour pinces de bridage	338
Vé Duo Ø 40 / Embout de serrage sphérique	340
Pont de bridage	342









Pinces de bridage & Accessoires

Vidéo du produit sous:

www.siegmund.com/V280610

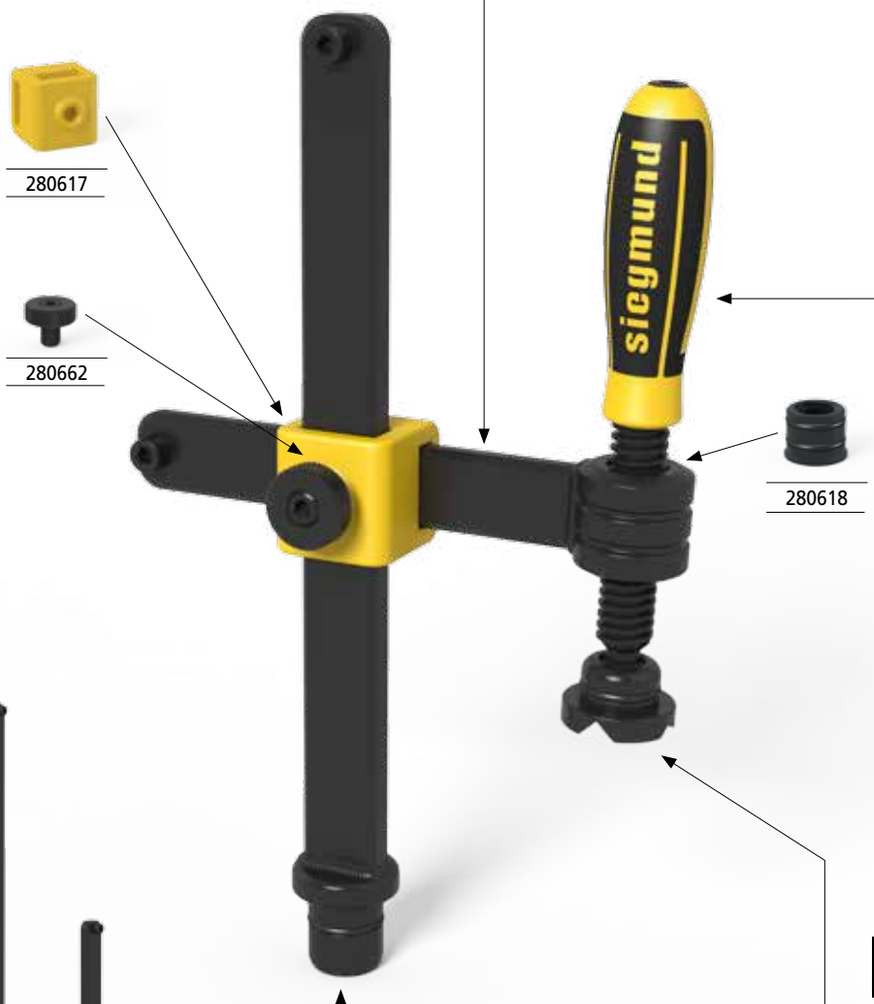

280631.2
500 mm

280631.1
350 mm

280631
200 mm

280617

280662

280618



280634.2 | 280634.1 | 280634
170 mm | 135 mm | 100 mm



280636.2 | 280636.1 | 280636
170 mm | 135 mm | 100 mm



280635.2 | 280635.1 | 280635
170 mm | 135 mm | 83 mm



280632.2 | 280632.1 | 280632
800 mm | 500 mm | 310 mm





Ø 35	280660 brunie	280660.E Inox	280660.P polyamide



Ø 40	280650 brunie	280650.A aluminium	280650.P polyamide



Ø 40	280657.1 brunie	280658 Inox	280659 polyamide

 Pour tous les articles pour la pince 280610, voir pages 317. Les vés pour les pinces de bridage à la page 338; 340; 341.



280618

280679

280644
200 mm

280678
200 mm

280653

280634.2
170 mm

280634.1
135 mm

280634
100 mm

280636.2
170 mm

280636.1
135 mm

280636
100 mm

280635.2
170 mm

280635.1
135 mm

280635
83 mm

Ø 35	280660 brunie	280660.E Inox	280660.P polyamide
Ø 40	280650 brunie	280650.A aluminium	280650.P polyamide
Ø 40	280657.1 brunie	280658 Inox	280659 polyamide

280677.3	280677.2	280677.1	280677
800 mm	500 mm	300 mm	250 mm

Pour tous les articles pour la pince 280604, voir pages 329. Les vés pour les pinces de bridage à la page 338; 340; 341.

Pince de bridage Professional

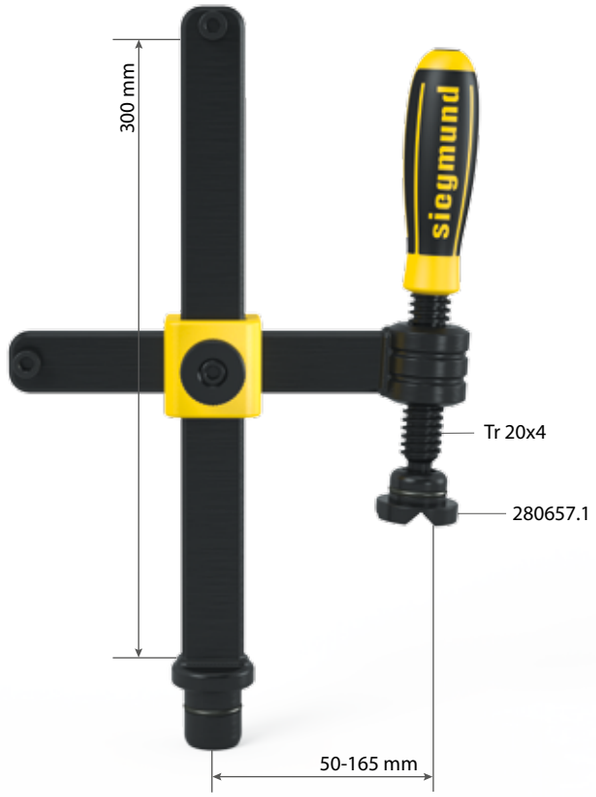

Description:

La pince de bridage Professional est l'outil permettant un serrage rapide, puissant et précis de pièces quelconques. Le positionnement rapide et le démontage en un tour de main font de la pince de bridage un élément très productif du System Siegmund. Pour une mise en place adaptée, le bras horizontal et vertical sont disponibles en dimensions spéciales. La section du bras horizontal est de 30x10 mm et celle du bras vertical de 30x14 mm. Le bras vertical est trempé pour plus de résistance. Le vé de serrage est interchangeable pour s'adapter à la pièce à brider. Différents vés sont disponibles voir page 338.

Une durée de vie importante et une usure faible sont garanties par le brunissage de la matière et par la possibilité de commander les pièces à l'unité.

La pince de bridage est bloquée en hauteur par simple serrage avec la nouvelle roue à main au niveau de la croix fonte.

Grâce à une vis six pans intérieures de 6 en haut du manche, la force de serrage est réglable avec précision grâce à une clé dynamométrique.



280610



280610.S

Version standard	charge maxi:	Poids:	Ref
Pince de bridage Professional	5 kN	2,70 kg	2-280610 **66,00 €** ●
Pince de bridage Professional longueur spéciale			2-280610.S . ○

● = Cet article est un produit en stock / ○ = Cet article sera fabriqué sur commande










280634	280635	280636	280631	280632	280618	280617	280662

Pièces de rechange, dimensions spéciales et pièces pour une configuration individualisée

Axe fileté 100 pour 280610, 280612, 280630 - standard = 100	100 mm 2-280634 **10,00 €**	●	135 mm 2-280634.1 **11,00 €**	●	170 mm 2-280634.2 **12,00 €**	●	longueur spéciale 2-280634.S ·	○
Axe fileté avec 6 pans - standard = 83 - filetage trapézoïdal 20 x 4 mm	83 mm 2-280635 **11,00 €**	●	135 mm 2-280635.1 **12,00 €**	●	170 mm 2-280635.2 **13,00 €**	●	longueur spéciale 2-280635.S ·	○
Axe fileté 100 avec poignée en croix - standard = 100 - filetage trapézoïdal 20 x 4 mm	100 mm 2-280636 **11,00 €**	●	135 mm 2-280636.1 **12,00 €**	●	170 mm 2-280636.2 **13,00 €**	●	longueur spéciale 2-280636.S ·	○
Bras horizontal pour 280610 - standard = 200 - sans bague 280618, merci de commander en plus	200 mm 2-280631 **9,00 €**	●	350 mm 2-280631.1 **11,00 €**	●	500 mm 2-280631.2 **15,00 €**	●	longueur spéciale 2-280631.S ·	○
Bras vertical pour 280610, 280615 - standard = 310 - le bras vertical est traité	310 mm 2-280632 **18,00 €**	●	500 mm 2-280632.1 **22,00 €**	●	800 mm 2-280632.2 **30,00 €**	●	longueur spéciale 2-280632.S ·	○
Douille filetée Tr 20x4 - filetage trapézoïdal 20 x 4 mm pour pince de bridage System 28 - brunie							2-280618 **6,00 €**	●
Croix fonte pour 280610, 280611, 280615 - sans roue à main							45 mm 2-280617 **17,00 €**	●
Roue à main pour pince de bridage - pour 280610, 280612, 280630, 280750							25 mm 2-280662 **7,00 €**	●



● = Cet article est un produit en stock / ○ = Cet article sera fabriqué sur commande

Pince de bridage Professional XL



Description:

La pince de bridage Professional XL est l'outil permettant un serrage nécessitant des forces importantes.

Le vé de serrage est interchangeable pour s'adapter à la pièce à brider. Différents vés sont disponibles voir Page 338.

Les élément verticaux et horizontaux sont disponibles en différentes longueurs. Les plats utilisés sont de section 35x14 mm.

Une durée de vie importante et une usure faible sont garanties par le brunissage et par la possibilité de commander les pièces à l'unité.

Grâce à la nouvelle vis manuelle au niveau de la croix en fonte, la hauteur est réglable très rapidement.
A l'aide d'un six pans intérieur de 6 au niveau de la poignée, la force de serrage est réglable précisément avec une clé dynamométrique.



280612



280612.S

Version standard	charge maxi:	Poids:	Ref
Pince de bridage Professional XL	7 kN	3,40 kg	2-280612 **77,00 €** ●
Pince de bridage Professional XL longueur spéciale			2-280612.S . ○

● = Cet article est un produit en stock / ○ = Cet article sera fabriqué sur commande










280634	280635	280636	280638	280639	280618	280617.1	280662

Pièces de rechange, dimensions spéciales et pièces pour une configuration individualisée

Axe fileté 100 pour 280610, 280612, 280630 - standard = 100	100 mm 2-280634 **10,00 €**	●	135 mm 2-280634.1 **11,00 €**	●	170 mm 2-280634.2 **12,00 €**	●	longueur spéciale 2-280634.S ·	○
Axe fileté avec 6 pans - standard = 83 - filetage trapézoïdal 20 x 4 mm	83 mm 2-280635 **11,00 €**	●	135 mm 2-280635.1 **12,00 €**	●	170 mm 2-280635.2 **13,00 €**	●	longueur spéciale 2-280635.S ·	○
Axe fileté 100 avec poignée en croix - standard = 100 - filetage trapézoïdal 20 x 4 mm	100 mm 2-280636 **11,00 €**	●	135 mm 2-280636.1 **12,00 €**	●	170 mm 2-280636.2 **13,00 €**	●	longueur spéciale 2-280636.S ·	○
Bras horizontal 200 pour 280612 - standard = 200 - sans bague 280618, merci de commander en plus	200 mm 2-280638 **11,00 €**	●	350 mm 2-280638.1 **17,00 €**	●	500 mm 2-280638.2 **22,00 €**	●	longueur spéciale 2-280638.S ·	○
Bras vertical 310 pour 280612 - standard = 310 - le bras vertical est traité	310 mm 2-280639 **20,00 €**	●	500 mm 2-280639.1 **29,00 €**	●	800 mm 2-280639.2 **41,00 €**	●	longueur spéciale 2-280639.S ·	○
Douille filetée Tr 20x4 - filetage trapézoïdal 20 x 4 mm pour pince de bridage System 28 - brunie							2-280618 **6,00 €**	●
Croix fonte pour 280612 - sans roue à main							52 mm 2-280617.1 **21,00 €**	●
Roue à main pour pince de bridage - pour 280610, 280612, 280630, 280750							25 mm 2-280662 **7,00 €**	●



● = Cet article est un produit en stock / ○ = Cet article sera fabriqué sur commande

Pince de bridage Professional 45°/90°

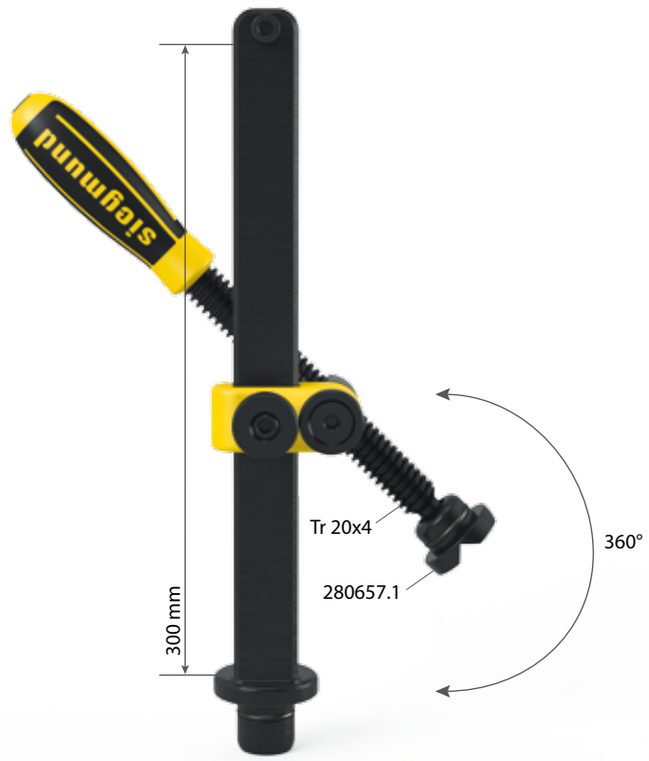

Description:

La pince de bridage Professional 45°/90° remplace avantageusement les pinces à 45° ou 90°, grâce au réglage en rotation en continu de 0° à 360°.

Le prisme est interchangeable pour permettre le bridage d'éléments de soudure anciens. Différents vés sont disponibles voir Page 338. La section des fers plats est de 30x14 mm.

Une durée de vie importante et une usure faible sont garanties par le brunissage et par la possibilité de commander les pièces à l'unité.

Avec la nouvelle roue à main, le réglage de hauteur au niveau de la croix en fonte est très rapide.
Grâce à une clé dynamométrique, la force de serrage se règle avec précision par une vis six pans en haut sur la poignée.



280630



280630.S

Version standard	charge maxi:	Poids:	Ref
Pince de bridage Professional 45°/90°	5 kN	2,30 kg	2-280630 **62,00 €** ●
Pince de bridage Professional 45°/90° longueur spéciale			2-280630.S . ○

● = Cet article est un produit en stock / ○ = Cet article sera fabriqué sur commande










280634.2	280635.2	280636.2	280633	289108	280617.2	280662	289109

Pièces de rechange, dimensions spéciales et pièces pour une configuration individualisée

Axe fileté pour 280610, 280612, 280630 - standard = 170	100 mm 2-280634 **10,00 €** ●	135 mm 2-280634.1 **11,00 €** ●	170 mm 2-280634.2 **12,00 €** ●	longueur spéciale 2-280634.S · ○
Axe fileté avec 6 pans - standard = 83 - filetage trapézoïdal 20 x 4 mm	83 mm 2-280635 **11,00 €** ●	135 mm 2-280635.1 **12,00 €** ●	170 mm 2-280635.2 **13,00 €** ●	longueur spéciale 2-280635.S · ○
Axe fileté 100 avec poignée en croix - standard = 100 - filetage trapézoïdal 20 x 4 mm	100 mm 2-280636 **11,00 €** ●	135 mm 2-280636.1 **12,00 €** ●	170 mm 2-280636.2 **13,00 €** ●	longueur spéciale 2-280636.S · ○
Bras vertical 310 pour 280630 - standard = 310 - le bras vertical est traité	310 mm 2-280633 **18,00 €** ●	500 mm 2-280633.1 **22,00 €** ●	800 mm 2-280633.2 **30,00 €** ●	longueur spéciale 2-280633.S · ○
Guidage tige filetée - pièce de rechange pour 280630				42 mm 2-289108 **3,00 €** ●
Croix fonte pour 280630 - sans roue à main				70 mm 2-280617.2 **17,00 €** ●
Roue à main pour pince de bridage - pour 280610, 280612, 280630, 280750				25 mm 2-280662 **7,00 €** ●
Disque - pièce de rechange pour 280630 - avec vis noyée M10x25				10 mm 2-289109 **2,00 €** ●



● = Cet article est un produit en stock / ○ = Cet article sera fabriqué sur commande

Pince de bridage rapide Professional

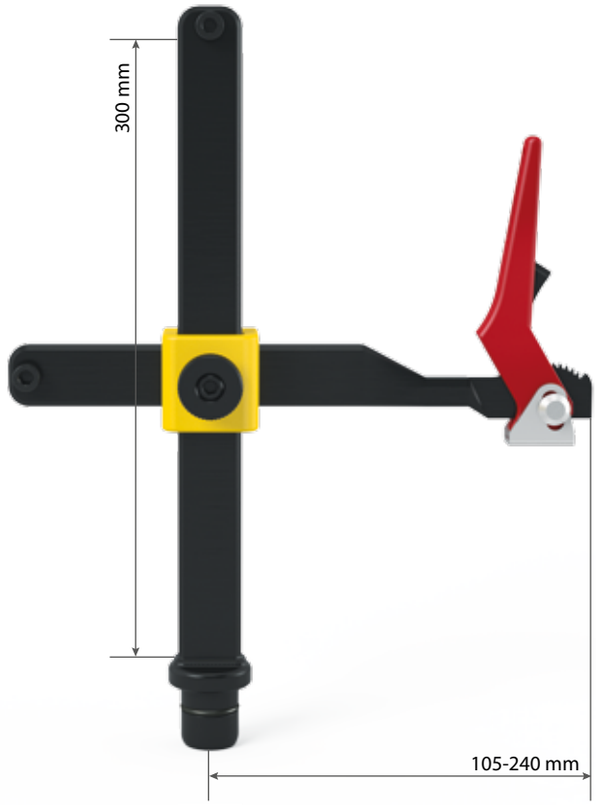

Description:

La pince de bridage rapide Professional permet un serrage rapide et puissant des pièces à souder. Grâce au cliquet, la force de serrage est réglable individuellement. Avec la nouvelle roue à main, le réglage en hauteur est très rapide.

Une durée de vie longue et une grande fonctionnalité sont assurées grâce au brunissage des éléments et à la possibilité de commander les pièces au détail.
La nouvelle roue à main sur la croix en fonte permet un réglage en hauteur en un tour de main.
A l'aide du six pans intérieur en haut de la poignée de la pince de bridage, le réglage de la force de serrage est possible avec une clé dynamométrique.



280615



280615.S

Version standard	charge maxi:	Poids:	Ref	
Pince de bridage rapide Professional	5 kN	2,00 kg	2-280615 **88,00 €**	●
Pince de bridage rapide Professional longueur spéciale			2-280615.S .	○

● = Cet article est un produit en stock / ○ = Cet article sera fabriqué sur commande



280637



280632



280617



280662

Pièces de rechange, dimensions spéciales et pièces pour une configuration individualisée

Bras horizontal avec serrage rapide 200 pour 280615 - standard = 200	200 mm 2-280637 **46,00 €** ●	350 mm 2-280637.1 **49,00 €** ●	500 mm 2-280637.2 **53,00 €** ●	longueur spéciale 2-280637.S · ○
Bras vertical pour 280610, 280615 - standard = 310 - le bras vertical est traité	310 mm 2-280632 **18,00 €** ●	500 mm 2-280632.1 **22,00 €** ●	800 mm 2-280632.2 **30,00 €** ●	longueur spéciale 2-280632.S · ○
Croix fonte pour 280610, 280611, 280615 - sans roue à main				45 mm 2-280617 **17,00 €** ●
Roue à main pour pince de bridage - pour 280610, 280612, 280630, 280750				25 mm 2-280662 **7,00 €** ●

● = Cet article est un produit en stock / ○ = Cet article sera fabriqué sur commande



Tube vertical + Croix fonte




280617.4


280617.6

280642


280653

Tube vertical 310 - standard = 300	300 mm 2-280642 **17,00 €** ●	500 mm 2-280642.1 **21,00 €** ●	800 mm 2-280642.2 **29,00 €** ●	longueur spéciale 2-280642.S · ○
Bague de réglage				2-280653 **6,00 €** ●
Croix fonte - sans roue à main				67 mm 2-280617.4 **21,00 €** ●
Croix fonte pour 280631, 280642 - sans roue à main				69 mm 2-280617.6 **21,00 €** ●

● = Cet article est un produit en stock / ○ = Cet article sera fabriqué sur commande

EXEMPLE D'UTILISATION SUR DEMANDE

















Pince de bridage Professional à bridage vertical

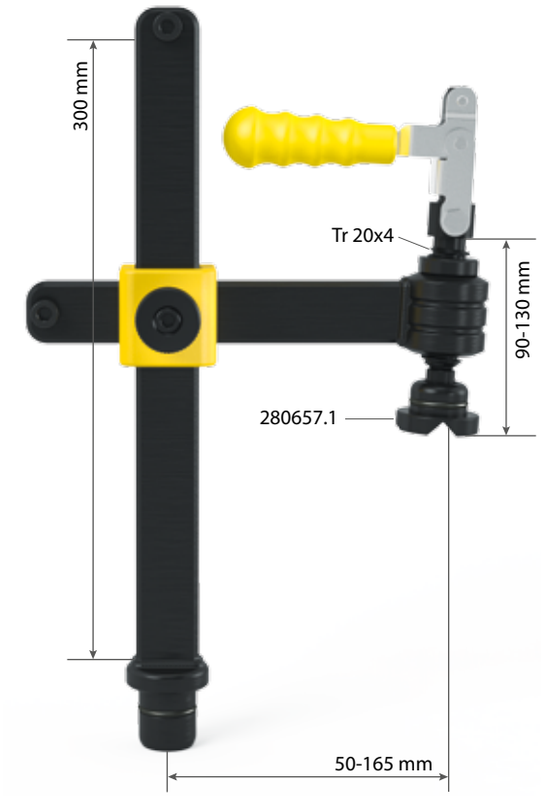



280611.1



280611.2



009902

Description:

La pince de bridage Professional à serrage vertical permet un serrage rapide et très simple. En raison du serrage du haut vers la bas, on atteint un maximum de force de serrage. L'avantage de cette pince de bridage se trouve dans sa course importante.

La pince de bridage est bloquée en hauteur par simple serrage avec la nouvelle roue à main.

Bras vertical traité.

Le prisme de serrage est interchangeable pour s'adapter à la pièce à brider. Différents vés sont disponibles voir Page 338.





	charge maxi	Hauteur: (c)	Poids:	Ref
Pince de bridage Professional à bridage vertical	2,5 kN	310 mm	3,30 kg	2-280611.1 **100,00 €** ●
Pince de bridage Professional 45°/90° à bridage vertical	2,5 kN	310 mm	2,20 kg	2-280611.2 **97,00 €** ●
Pince de bridage verticale		85 mm	0,40 kg	2-009902 **67,00 €** ●

● = Cet article est un produit en stock / ○ = Cet article sera fabriqué sur commande

Pince de bridage rapide conventionelle





280616

Description:

Le serre-joint rapide conventionel avec son mécanisme simple mais précis permet un bridage rapide.

La pince existe en différentes dimensions.







	Longueur: (a)	Largeur: (b)	Poids:	Ref
Pince de bridage rapide conventionelle S20	200 mm	100 mm	1,10 kg	2-280616 **54,00 €** ●
Pince de bridage rapide conventionelle S25	250 mm	120 mm	1,50 kg	2-280616.1 **62,00 €** ●
Pince de bridage rapide conventionelle S30	300 mm	140 mm	2,30 kg	2-280616.2 **73,00 €** ●
Pince de bridage rapide conventionelle S40	400 mm	120 mm	2,50 kg	2-280616.3 **76,00 €** ●

● = Cet article est un produit en stock / ○ = Cet article sera fabriqué sur commande

Pince de bridage tubulaire Basic Universel

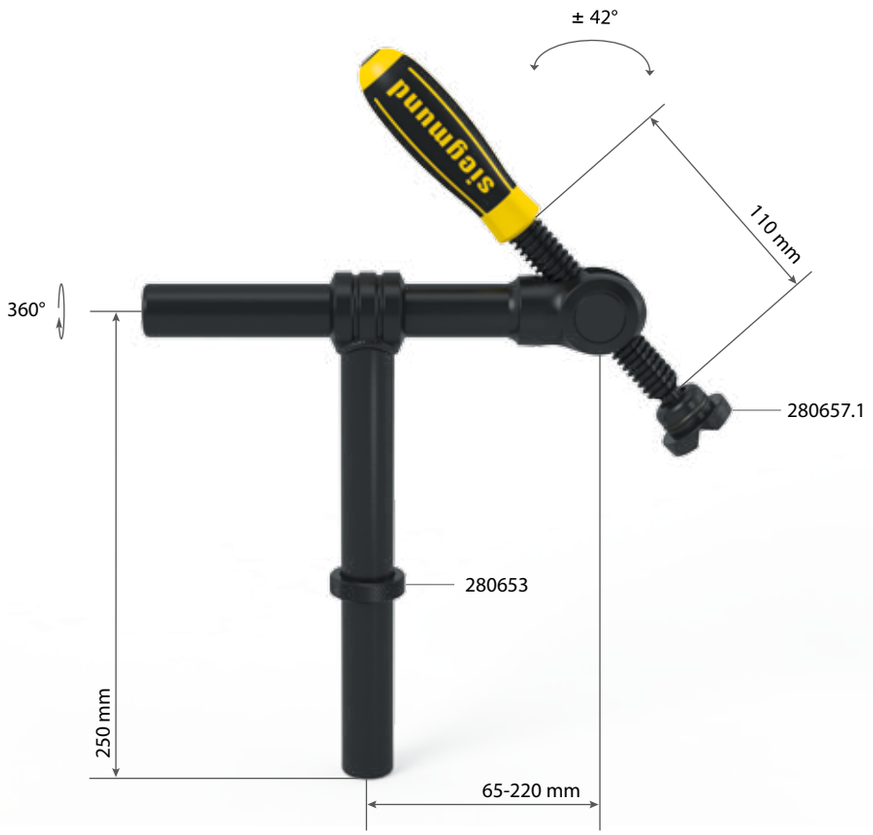

Description:

La pince de bridage tubulaire universelle Basic permet le bridage dans un angle de + / - 42°. cette pince tubulaire présente les avantages d'une pince standard 45° ou 90° car elle permet le bridage droit ou en angle, ce qui offre de nouvelles possibilités d' utilisation et une zone de bridage plus grande et variable.

Le tube horizontal avec une longueur de 200 mm est réglable en continu et permet en combinaison avec l'axe rotatif un bridage très flexible. Le tube vertical a une longueur de 250 mm.

Le vé est interchangeable pour permettre le bridage d'éléments à souder très différents. Différents vés voir page 338.

Le matériel bruni et la possibilité de commander les pièces à l'unité garantissent une durée de vie longue. Le tube vertical est positionné en hauteur dans les alésages grâce à une bague (Article 280653). La pince tubulaire universelle est équipée en standard avec un axe fileté de 135 mm.



280604



280604.S

Version standard	charge maxi:	Poids:	Ref	
Pince de bridage tubulaire Basic Universel	3 kN	2,30 kg	2-280604 **66,00 €**	●
Pince de bridage tubulaire Basic Universel longueur spéciale			2-280604.S .	○

● = Cet article est un produit en stock / ○ = Cet article sera fabriqué sur commande


280634.1


280635


280636


280678

280677


280679


280653

Pièces de rechange, dimensions spéciales et pièces pour une configuration individualisée

Axe fileté 100 pour 280610, 280612, 280630 - standard = 135		100 mm 2-280634 ● **10,00 €**	135 mm 2-280634.1 ● **11,00 €**	170 mm 2-280634.2 ● **12,00 €**	longueur spéciale ○ 2-280634.S ·
Axe fileté avec 6 pans - standard = 83 - filetage trapézoïdal 20 x 4 mm		83 mm 2-280635 ● **11,00 €**	135 mm 2-280635.1 ● **12,00 €**	170 mm 2-280635.2 ● **13,00 €**	longueur spéciale ○ 2-280635.S ·
Axe fileté 100 avec poignée en croix - standard = 100 - filetage trapézoïdal 20 x 4 mm		100 mm 2-280636 ● **11,00 €**	135 mm 2-280636.1 ● **12,00 €**	170 mm 2-280636.2 ● **13,00 €**	longueur spéciale ○ 2-280636.S ·
Tube horizontal 200 pour 280604 - standard = 200				200 mm 2-280678 ● **15,00 €**	longueur spéciale ○ 2-280678.S ·
Tube vertical 250 pour 280604, 280625 - standard = 250 - Utilisable comme bras horizontal pour pince de bridage	250 mm 2-280677 ● **16,00 €**	300 mm 2-280677.1 ● **18,00 €**	500 mm 2-280677.2 ● **22,00 €**	800 mm 2-280677.3 ● **30,00 €**	longueur spéciale ○ 2-280677.S ·
Porte-mandrin - pièce de rechange pour 280604					42 mm 2-280679 ● **6,00 €**
Bague de réglage					2-280653 ● **6,00 €**







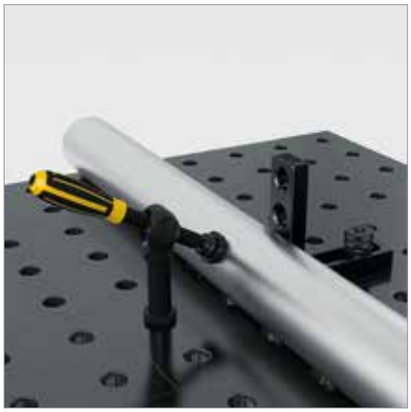



● = Cet article est un produit en stock / ○ = Cet article sera fabriqué sur commande

Pince de bridage tubulaire Basic 90°

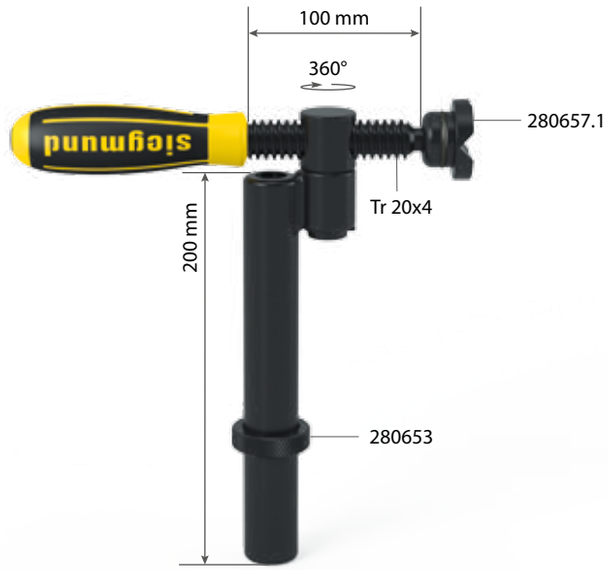

Description:

La pince de bridage tubulaire 90° permet un bridage précis et puissant des pièces à 90° par rapport à l'alésage Système. La pince est réglable en continu en rotation à 360° et peut donc être positionnée librement.

Le vé est interchangeable afin de brider des pièces diverses. Vés existants voir catalogue page 338.

Grâce à la matière brunie et aux pièces de rechange disponibles à l'unité, la durée de vie est importante et la polyvalence assurée.

La pince est fixée dans les alésages Système avec une bague d'ajustage. (Article Nr. 280653).



280608



280608.S

Version standard	charge maxi:	Poids:	Ref
Pince de bridage tubulaire Basic 90°	3 kN	1,40 kg	2-280608 **44,00 €** ●
Pince de bridage tubulaire Basic 90° longueur spéciale		1,40 kg	2-280608.S . ○

● = Cet article est un produit en stock / ○ = Cet article sera fabriqué sur commande



280634



280635



280636



280676



280653

Pièces de rechange, dimensions spéciales et pièces pour une configuration individualisée

Axe fileté 100 pour 280610, 280612, 280630 - standard = 100		100 mm 2-280634 **10,00 €** ●	135 mm 2-280634.1 **11,00 €** ●	170 mm 2-280634.2 **12,00 €** ●	longueur spéciale 2-280634.S · ○
Axe fileté avec 6 pans - standard = 83 - filetage trapézoïdal 20 x 4 mm		83 mm 2-280635 **11,00 €** ●	135 mm 2-280635.1 **12,00 €** ●	170 mm 2-280635.2 **13,00 €** ●	longueur spéciale 2-280635.S · ○
Axe fileté 100 avec poignée en croix - standard = 100 - filetage trapézoïdal 20 x 4 mm		100 mm 2-280636 **11,00 €** ●	135 mm 2-280636.1 **12,00 €** ●	170 mm 2-280636.2 **13,00 €** ●	longueur spéciale 2-280636.S · ○
Tube vertical 200 pour 280608 - standard = 200	200 mm 2-280676 **16,00 €** ●	300 mm 2-280676.1 **18,00 €** ●	500 mm 2-280676.2 **22,00 €** ●	800 mm 2-280676.3 **30,00 €** ●	longueur spéciale 2-280676.S · ○
Bague de réglage					2-280653 **6,00 €** ●

● = Cet article est un produit en stock / ○ = Cet article sera fabriqué sur commande

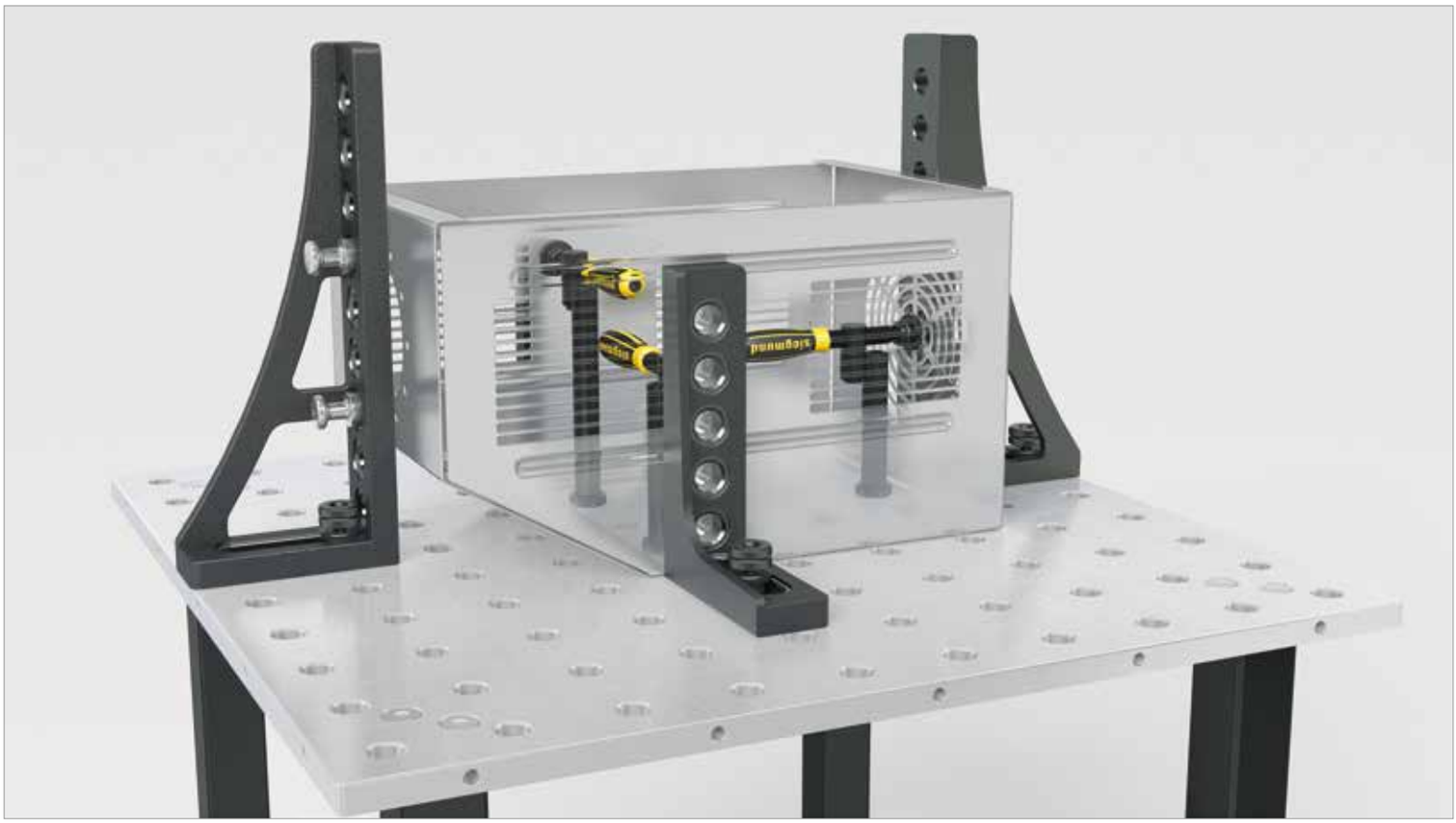

Pince de bridage tubulaire Basic 180°

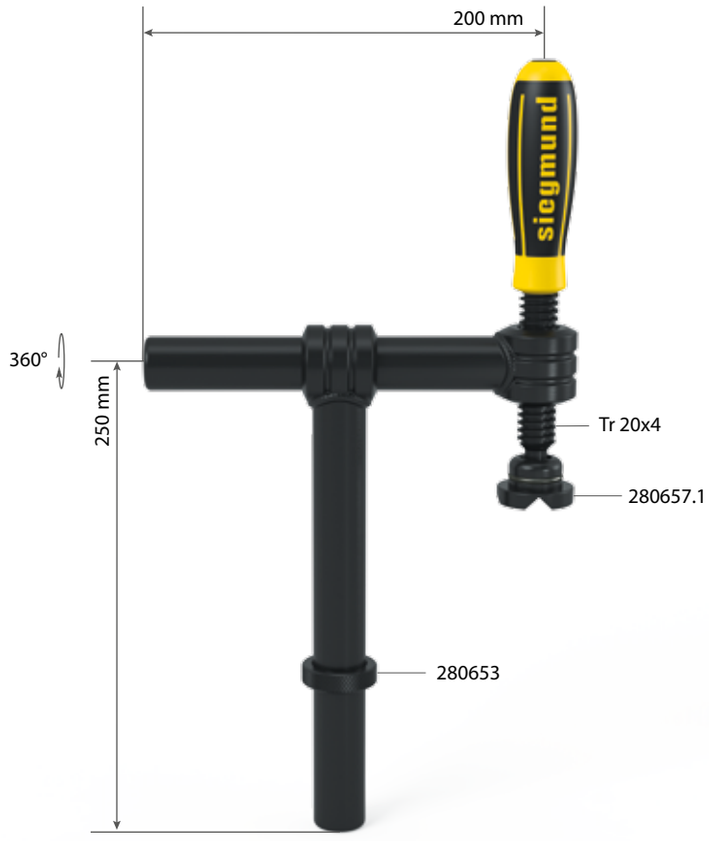

Description:

La pince de bridage tubulaire 180° permet un serrage précis et puissant d'éléments à 180° par rapport à l'alésage System. Grâce au tube, le réglage horizontal de la pince est rapide et facile dans une zone de 45-180 mm. Le tube vertical a une longueur de 250 mm.

Le vé de la pince est interchangeable pour permettre le bridage d'éléments de toutes sortes. Voir les différents vés à partir de la page 338.

La matière brunie et la possibilité de commander les pièces à l'unité garantissent une durée de vie longue. Le tube vertical est positionné en hauteur dans les alésages par une bague de réglage (Article Ref 280653).

La longueur de l'axe fileté est de 100 mm.



280625



280625.S

Version standard	charge maxi:	Poids:	Ref	
Pince de bridage tubulaire Basic 180°	3 kN	2,30 kg	2-280625 **55,00 €**	●
Pince de bridage tubulaire Basic 180° longueur spéciale			2-280625.S .	○

● = Cet article est un produit en stock / ○ = Cet article sera fabriqué sur commande


280634


280635


280636


280644

280677


280653


280618

Pièces de rechange, dimensions spéciales et pièces pour une configuration individualisée

Axe fileté 100 pour 280610, 280612, 280630 - standard = 100		100 mm 2-280634 ● **10,00 €**	135 mm 2-280634.1 ● **11,00 €**	170 mm 2-280634.2 ● **12,00 €**	longueur spéciale 2-280634.S ○ ·
Axe fileté avec 6 pans - standard = 83 - filetage trapézoïdal 20 x 4 mm		83 mm 2-280635 ● **11,00 €**	135 mm 2-280635.1 ● **12,00 €**	170 mm 2-280635.2 ● **13,00 €**	longueur spéciale 2-280635.S ○ ·
Axe fileté 100 avec poignée en croix - standard = 100 - filetage trapézoïdal 20 x 4 mm		100 mm 2-280636 ● **11,00 €**	135 mm 2-280636.1 ● **12,00 €**	170 mm 2-280636.2 ● **13,00 €**	longueur spéciale 2-280636.S ○ ·
tube horizontal 200 pour 280625 - standard = 200				200 mm 2-280644 ● **11,00 €**	longueur spéciale 2-280644.S ○ ·
Tube vertical 250 pour 280604, 280625 - standard = 250 - Utilisable comme bras horizontal pour pince de bridage	250 mm 2-280677 ● **16,00 €**	300 mm 2-280677.1 ● **18,00 €**	500 mm 2-280677.2 ● **22,00 €**	800 mm 2-280677.3 ● **30,00 €**	longueur spéciale 2-280677.S ○ ·
Douille filetée Tr 20x4 - filetage trapézoïdal 20 x 4 mm pour pince de bridage System 28 - brunie					2-280618 ● **6,00 €**
Bague de réglage					2-280653 ● **6,00 €**



● = Cet article est un produit en stock / ○ = Cet article sera fabriqué sur commande

Adaptateur 45°







280663 | 280663.1

Description:

Grâce à l'adaptateur 45°, vous transformez en un tour de main votre Pince de bridage standard en pince de bridage à 45°.







	Longueur: (a)	Largeur: (b)	Hauteur: (c)	Poids:	Ref
Adaptateur 45° - pour pince de bridage 280610 - brunie	75 mm	30 mm	55 mm	0,18 kg	2-280663 **17,00 €** ●
Adaptateur 45° - pour pince de bridage XL 280612 - brunie	75 mm	30 mm	60 mm	0,18 kg	2-280663.1 **19,00 €** ●

● = Cet article est un produit en stock / ○ = Cet article sera fabriqué sur commande

Douille filetée







280618 | 280619

Description:

La bague filetée brunie est conçue tout spécialement pour le travail dans un volume réduit. La bague filetée est une pièce, qui s'adapte à la tige filetée de la pince de bridage du Système 16 (Tr 12x3) ou Système 28 (Tr 20x4). Pour un bridage horizontal puissant, la combinaison tige filetée de la pince de bridage, bague filetée et grandes équerres est idéale.







	Hauteur: (c)	Ø: (o)	Poids:	Ref
Douille filetée Tr 20x4 - filetage trapézoïdal 20 x 4 mm pour pince de bridage System 28 - brunie	23 mm	28 mm	0,05 kg	2-280618 **6,00 €** ●
Douille filetée Tr 12x3 - filetage trapézoïdal 12 x 3 mm pour pince de bridage System 16 - brunie	23 mm	28 mm	0,07 kg	2-280619 **7,00 €** ●

● = Cet article est un produit en stock / ○ = Cet article sera fabriqué sur commande

Douille d'angle



Description:

La douille pour équerre combinée avec un tube de bridage (Article Ref 280750 + 280642) permet une utilisation très flexible.

Grâce à la douille filetée (Article Ref 280618), la douille pour équerre peut être utilisée avec un axe fileté.

L'entraxe est de 40 mm.



280770



280771







	Longueur: (a)	Largeur: (b)	Hauteur: (c)	Poids:	Ref
Douille d'angle 45° - pour tube de bridage 280750, 280642	80 mm	40 mm	40 mm	0,32 kg	2-280770 **25,00 €** ●
Douille d'angle 90° - pour tube de bridage 280750, 280642	80 mm	40 mm	40 mm	0,32 kg	2-280771 **24,00 €** ●

● = Cet article est un produit en stock / ○ = Cet article sera fabriqué sur commande

Support d'angle



Description:

La douille pour équerre combinée avec un tube de bridage (Article Ref 280750 + 280642) permet une utilisation très flexible.

Grâce à la douille filetée (Article Ref 280618), la douille pour équerre peut être utilisée avec un axe fileté.

L'entraxe est de 40 mm.



280772



280773





	Longueur: (a)	Largeur: (b)	Hauteur: (c)	Poids:	Ref
Support d'angle 45° - pour tube de bridage 280750, 280642	100 mm	67 mm	40 mm	0,32 kg	2-280772 **13,00 €** ●
Support d'angle 90° - pour tube de bridage 280750, 280642	85 mm	85 mm	40 mm	0,39 kg	2-280773 **13,00 €** ●

● = Cet article est un produit en stock / ○ = Cet article sera fabriqué sur commande

Vé pour pinces de bridage





280657.1



280658



280659



280661

Description:

Le vé pour pinces de bridage est l'outil pour travailler vite et augmenter la productivité. Grâce à un appui pendulaire, ce vé permet un contact précis sur la pièce. Le vé pour pince de bridage est conçu aussi bien pour du tube rond ou de section carrée ou rectangle. Le remplacement se fait en tirant sur le vé sans visser et sans outil.

Pour une utilisation sur des pièces sensibles aux rayures, les vés polyamides sont conseillés.

Le prisme polyamide est utilisé pour les surfaces fragiles.
Le vé en inox est utilisé pour des pièces en métal sensibles aux rayures et pour éviter la corrosion.







	Hauteur: (c)	Ø: (o)	Poids:	Ref
Vé pour pinces de bridage - brunie	24 mm	40 mm	0,09 kg	2-280657.1 **8,00 €** ●
Vé pour pinces de bridage - Inox	25 mm	40 mm	0,10 kg	2-280658 **12,00 €** ●
Vé pour pinces de bridage - polyamide	25 mm	40 mm	0,01 kg	2-280659 **9,00 €** ●
Embout de serrage ébauche pour pinces de bridage - brute - filetage trapézoïdal 20 x 4 mm - spécifique client	30 mm	40 mm	0,19 kg	2-280661 **11,00 €** ●

● = Cet article est un produit en stock / ○ = Cet article sera fabriqué sur commande

Vé Duo Ø 40 pour pinces de bridage

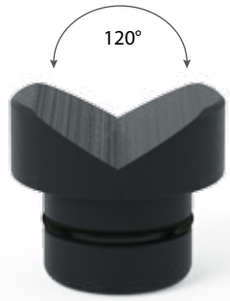



280650



280650.A



280650.P

Description:

Le vé Duo présente une double fonction. Le vé Duo est compatible avec tous les alésages 28 mais aussi avec les pinces de bridage. Le joint torique assure une bonne fixation et une précision de centrage. Le vé de 120° offre une surface d'appui stable pour tous les tubes ronds. Grâce aux bords plats, le vé Duo peut recevoir également des pièces à souder plates.

Le prisme polyamide est utilisé pour les surfaces fragiles.





	Hauteur: (c)	Ø: (o)	Poids:	Ref
Vé Duo Ø 40 - brunie	35 mm	40 mm	0,15 kg	2-280650 **17,00 €** ●
Vé Duo Ø 40 - Aluminium	35 mm	40 mm	0,05 kg	2-280650.A **19,00 €** ●
Vé Duo Ø 40 - polyamide	30 mm	40 mm	0,02 kg	2-280650.P **19,00 €** ●

● = Cet article est un produit en stock / ○ = Cet article sera fabriqué sur commande

Embout de serrage sphérique pour pinces de bridage





280660



280660.E



280660.P

Description:

L'embout de serrage sphérique pour pince de bridage autorise le serrage dans un angle ou une rainure. Grâce à un appui pendulaire, cet embout permet un contact précis sur la pièce.

Le remplacement se fait en tirant sur l'embout sans visser et sans outil.

Pour une utilisation sur des pièces sensibles aux rayures, les embouts polyamides sont conseillés.
Le prisme polyamide est utilisé pour les surfaces fragiles.
Les embouts en inox sont utilisés pour des pièces en métal sensibles aux rayures et pour éviter la corrosion.

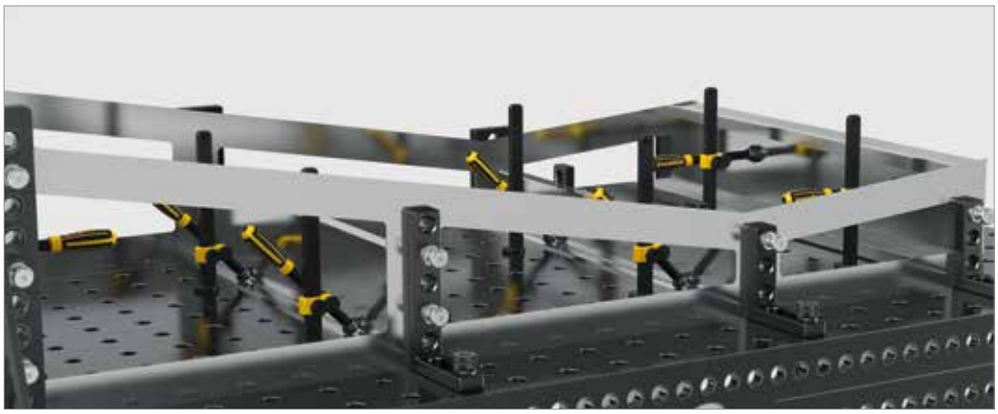



	Hauteur: (c)	Ø: (o)	Poids:	Ref
Embout de serrage sphérique pour pinces de bridage - brunie - filetage trapézoïdal 20 x 4 mm	18 mm	35 mm	0,07 kg	2-280660 **9,00 €** ●
Embout de serrage sphérique pour pinces de bridage - Inox - filetage trapézoïdal 20 x 4 mm	18 mm	35 mm	0,07 kg	2-280660.E **12,00 €** ●
Embout de serrage sphérique pour pinces de bridage - polyamide - filetage trapézoïdal 20 x 4 mm	18 mm	35 mm	0,01 kg	2-280660.P **10,00 €** ●

● = Cet article est un produit en stock / ○ = Cet article sera fabriqué sur commande

Pont de bridage 2 appuis







280210 | 280212

Description:

Le pont de bridage 2 appuis pour pince de bridage est idéal pour le bridage d'accès difficile ou de plusieurs éléments simultanément. Même sur des surfaces non planes, le serrage par liaison pendulaire est possible. Le remplacement rapide et sûr des vés donne une grande fonctionnalité à ce système. Une durée de vie importante de l'embout 2 appuis est garantie par la forme robuste et la peinture poudre. Le pont de bridage 2 appuis pour pince de bridage est livré avec 2 axes à embout sphérique et 2 vés.

Pour un bridage efficace de tous éléments de soudure avec le pont de bridage 2 appuis, les vés sont interchangeables. Voir les vés adaptés Page 338.





	Longueur: (a)	Largeur: (b)	Hauteur: (c)	Ø: (o)	Poids:	Ref
Pont de bridage 2 appuis pour pinces de bridage - 2 points de serrage simultanément	170 mm	35 mm	20 mm		0,80 kg	2-280210 **41,00 €** ●
Pin sphérique pour pont de bridage				16 mm	0,04 kg	2-280212 **4,00 €** ●

● = Cet article est un produit en stock / ○ = Cet article sera fabriqué sur commande

Pont de bridage 3 appuis







280211 | 280212

Description:

L'embout 3 appuis pour pince de bridage est idéal pour le bridage d'accès difficile ou de plusieurs éléments simultanément. Même sur des surfaces non planes, le serrage par liaison pendulaire est possible. Le remplacement rapide et sûr des vés donne une grande fonctionnalité à ce système. Une durée de vie importante de l'embout 3 appuis est garantie par la forme robuste et la peinture poudre. L'embout 3 appuis pour pince de bridage est livré avec 3 axes à embout sphérique et 3 vés.

Pour un bridage efficace de tous éléments de soudure avec le pont de bridage 2 appuis, les vés sont interchangeables. Voir les vés adaptés Page 338.



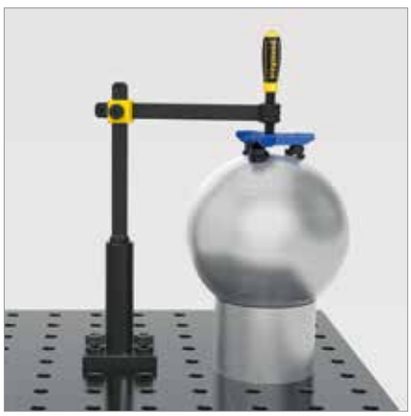

	Longueur: (a)	Largeur: (b)	Hauteur: (c)	Ø: (o)	Poids:	Ref
Pont de bridage 3 appuis pour pinces de bridage - 3 points de serrage simultanément	170 mm	35 mm	20 mm		1,00 kg	2-280211 **52,00 €** ●
Pin sphérique pour pont de bridage				16 mm	0,04 kg	2-280212 **4,00 €** ●

● = Cet article est un produit en stock / ○ = Cet article sera fabriqué sur commande



	Page
Vés	346
Vé Ø 50 / Vé Vario Ø 50	348
Vé Ø 60 / Vé Ø 80	350
Vé Ø 120 / Cône de bridage	352
Rallonge vé	354



Vés

Tous les vés System 28 présentent un insert fileté, qui peut être enlevé au besoin.

Avec chaque vé, nous livrons un insert fileté et une vis à tête fraisée.

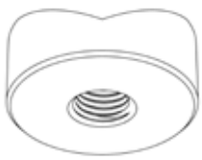

Vé



Insert fileté

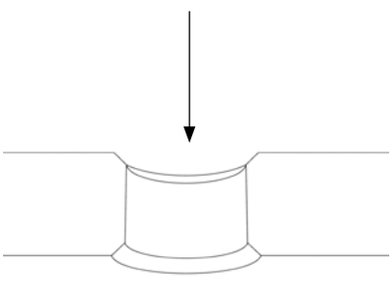

Plateau de la table



Vis à tête fraisée M16

VÉ Ø 50 135°

page 348

VERSIONS

brunie
aluminium
polyamide



280648.1

VÉ VARIO Ø 50 90° / 120°

page 349

VERSIONS

brunie
aluminium
polyamide



280645.1

VÉ Ø 60 135°

page 350

VERSIONS

brunie
aluminium
polyamide



280651.1

VÉ Ø 80 90°

page 351

VERSIONS

brunie
aluminium
polyamide



280647.1

VÉ Ø 120 157°

page 352

VERSIONS

brunie
aluminium
polyamide



280652.1

Vidéo du produit sous:

www.siegmund.com/V280645







AVEC INSERT DANS L'ALÉSAGE

Le vé avec son insert pour tous les alésages System 28 est utilisable d'une manière universelle et offre une surface d'appui stable pour les tubes.

SANS INSERT SUR LA TABLE

Tous les vés System 28 peuvent être utilisés sans insert et donc positionnés partout sur la table indépendamment des alésages System.

AVEC RALLONGE POUR VÉS

Si besoin, on peut visser la rallonge pour vé. La rallonge permet en combinant avec les rondelles entretoise, un positionnement à différentes hauteurs.
En combinant avec l'entretoise réglable, le positionnement en hauteur devient possible en continu.

Voir Set support (Ref 280821) ou l'entretoise réglable (Ref 280822).

RALLONGE VÉ

Elle se visse rapidement et facilement dans tous les vés.



Utilisation



280649.3



280649.2



280649.1



280649

Vé Ø 50 135° avec embout vissé

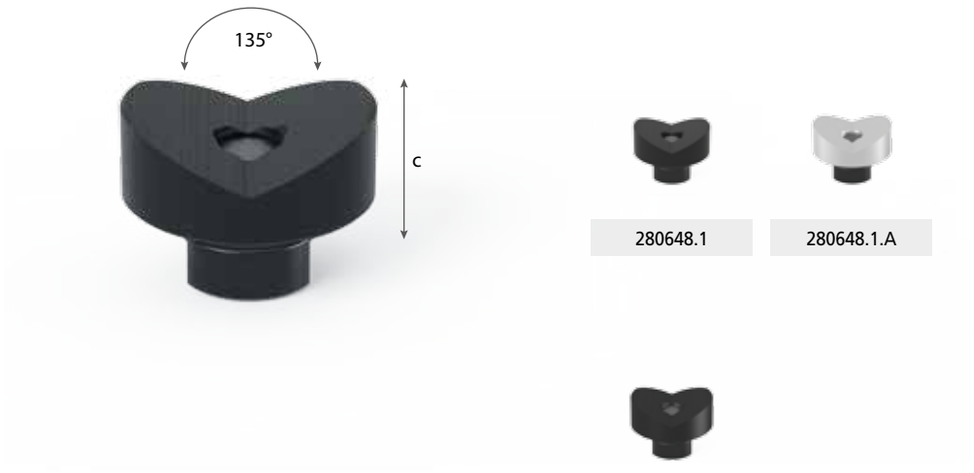

280648.1 280648.1.A

280648.1.P

Description:

Le Vé Ø 50 135° constitue une surface d'appui solide pour les tubes de diamètre jusqu'à 80 mm. Il est utilisable pour tous les alésages en 28.

Le vé avec arbre vissé se fixe dans les alésages grâce à la vis à tête fraisée M16 (Ref 009410). Pour un positionnement quelconque, indépendant du système de quadrillage, l'arbre se dévisse rapidement. Si besoin, le vé se règle en hauteur grâce à une rallonge pour vé.

Le vé polyamide est utilisé pour les surfaces fragiles.





	Hauteur: (c)	Ø: (o)	Poids:	Ref
Vé Ø 50 135° avec embout vissé - brunie - avec filetage M16 pour par ex. rallonge Article Ref 280649	20 mm	50 mm	0,20 kg	2-280648.1 **24,00 €** ●
Vé Ø 50 135° avec embout vissé - Aluminium - avec filetage M16 pour par ex. rallonge Article Ref 280649	20 mm	50 mm	0,07 kg	2-280648.1.A **29,00 €** ●
Vé Ø 50 135° avec embout vissé - polyamide - avec filetage M16 pour par ex. rallonge Article Ref 280649	20 mm	50 mm	0,03 kg	2-280648.1.P **30,00 €** ●

● = Cet article est un produit en stock / ○ = Cet article sera fabriqué sur commande

Embout acier également disponible sur demande en aluminium ou Polyamide.

Vé Vario Ø 50 90°/120° avec embout vissé

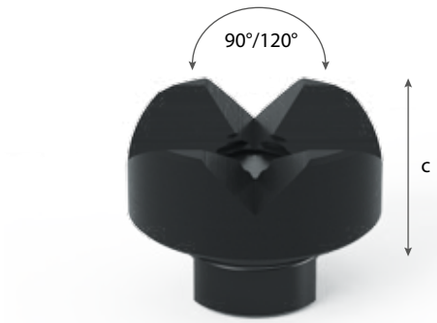



280645.1



280645.1.A



280645.1.P

Description:

Grâce à son ouverture 90° et 120°, le vé est utilisable aussi bien pour les tubes ronds que pour les tubes carrés sur le champ jusqu'au diamètre 50 mm. De plus, le vé Vario se monte dans tous les alésages diamètre 28 mm.

Le vé avec arbre vissé se fixe dans les alésages grâce à la vis à tête fraisée M16 (Ref 009410). Pour un positionnement quelconque, indépendant du système de quadrillage, l'arbre se dévisse rapidement. Si besoin, le vé se règle en hauteur grâce à une rallonge pour vé.

Le vé polyamide est utilisé pour les surfaces fragiles.

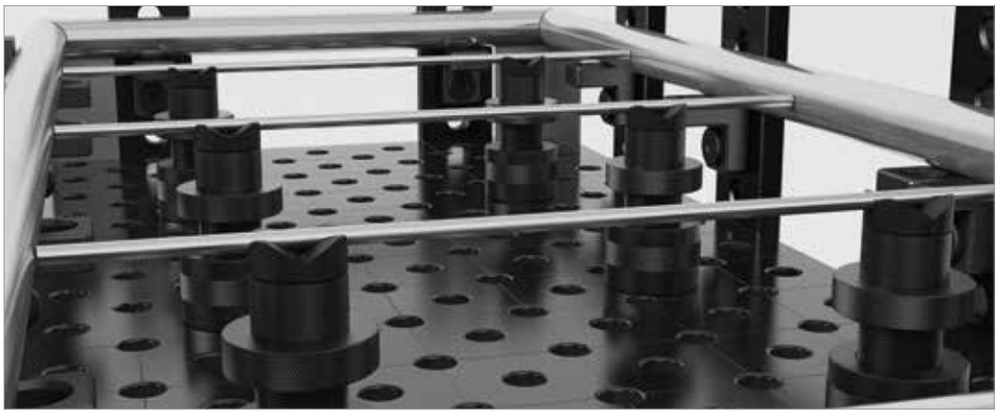



	Hauteur: (c)	Ø: (o)	Poids:	Ref
Vé Vario Ø 50 90°/120° avec embout vissé - brunie - avec filetage M16 pour par ex. rallonge Article Ref 280649	20 mm	50 mm	0,20 kg	2-280645.1 **26,00 €** ●
Vé Vario Ø 50 90°/120° avec embout vissé - Aluminium - avec filetage M16 pour par ex. rallonge Article Ref 280649	20 mm	50 mm	0,07 kg	2-280645.1.A **30,00 €** ●
Vé Vario Ø 50 90°/120° avec embout vissé - polyamide - avec filetage M16 pour par ex. rallonge Article Ref 280649	20 mm	50 mm	0,03 kg	2-280645.1.P **32,00 €** ●

● = Cet article est un produit en stock / ○ = Cet article sera fabriqué sur commande

Embout acier également disponible sur demande en aluminium ou Polyamide.

Vé Ø 60 135° avec embout vissé

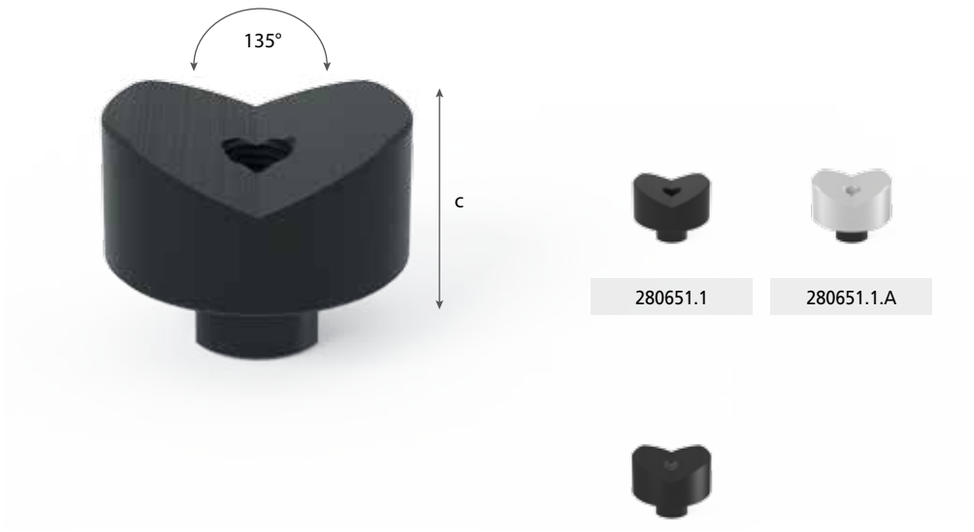

280651.1

280651.1.A

280651.1.P

Description:

Le vé Ø 60 135° présente une grande fonctionnalité et un design ergonomique. Le vé est utilisable dans tous les alésages diamètre 28 mm et est spécialement conçu pour les tubes jusqu'au diamètre 80 mm.

Le vé avec arbre vissé se fixe dans les alésages grâce à la vis à tête fraisée M16 (Ref 009410). Pour un positionnement quelconque, indépendant du système de quadrillage, l'arbre se dévisse rapidement. Si besoin, le vé se règle en hauteur grâce à une rallonge pour vé.

Le vé polyamide est utilisé pour les surfaces fragiles.







	Hauteur: (c)	Ø: (o)	Poids:	Ref
Vé Ø 60 135° avec embout vissé - brunie - avec filetage M16 pour par ex. rallonge Article Ref 280649	30 mm	60 mm	0,52 kg	2-280651.1 **26,00 €** ●
Vé Ø 60 135° avec embout vissé - Aluminium - avec filetage M16 pour par ex. rallonge Article Ref 280649	30 mm	60 mm	0,18 kg	2-280651.1.A **30,00 €** ●
Vé Ø 60 135° avec embout vissé - polyamide - avec filetage M16 pour par ex. rallonge Article Ref 280649	30 mm	60 mm	0,08 kg	2-280651.1.P **32,00 €** ●

● = Cet article est un produit en stock / ○ = Cet article sera fabriqué sur commande

Embout acier également disponible sur demande en aluminium ou Polyamide.

Vé Ø 80 90° avec embout vissé

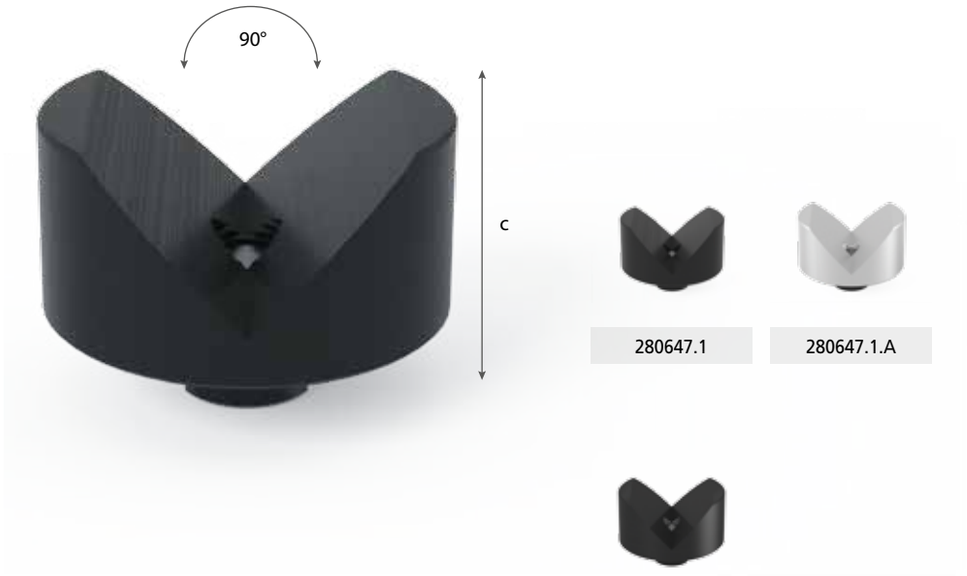

280647.1

280647.1.A

280647.1.P

Description:

Le vé Ø 80 90° présente un appui stable pour les tubes jusqu' au diamètre 100 mm et pour les tubes carrés ou rectangles. Il se positionne dans tous les alésages Système 28.

Le vé avec arbre vissé se fixe dans les alésages grâce à la vis à tête fraisée M16 (Ref 009410). Pour un positionnement quelconque, indépendant du système de quadrillage, l'arbre se dévisse rapidement. Si besoin, le vé se règle en hauteur grâce à une rallonge pour vé.

Le vé polyamide est utilisé pour les surfaces fragiles.



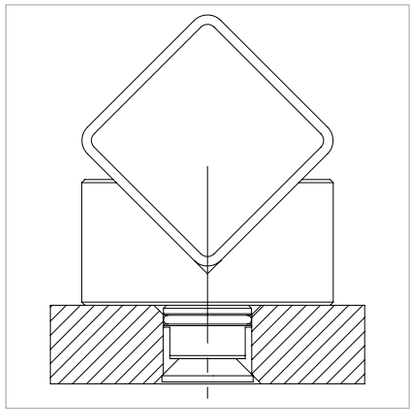



	Hauteur: (c)	Ø: (o)	Poids:	Ref
Vé Ø 80 90° avec embout vissé - brunie - avec filetage M16 pour par ex. rallonge Article Ref 280649	40 mm	80 mm	1,01 kg	2-280647.1 **31,00 €** ●
Vé Ø 80 90° avec embout vissé - Aluminium - avec filetage M16 pour par ex. rallonge Article Ref 280649	40 mm	80 mm	0,55 kg	2-280647.1.A **37,00 €** ●
Vé Ø 80 90° avec embout vissé - polyamide - avec filetage M16 pour par ex. rallonge Article Ref 280649	40 mm	80 mm	0,19 kg	2-280647.1.P **39,00 €** ●

● = Cet article est un produit en stock / ○ = Cet article sera fabriqué sur commande

Embout acier également disponible sur demande en aluminium ou Polyamide.

Vé Ø 120 157° avec embout vissé

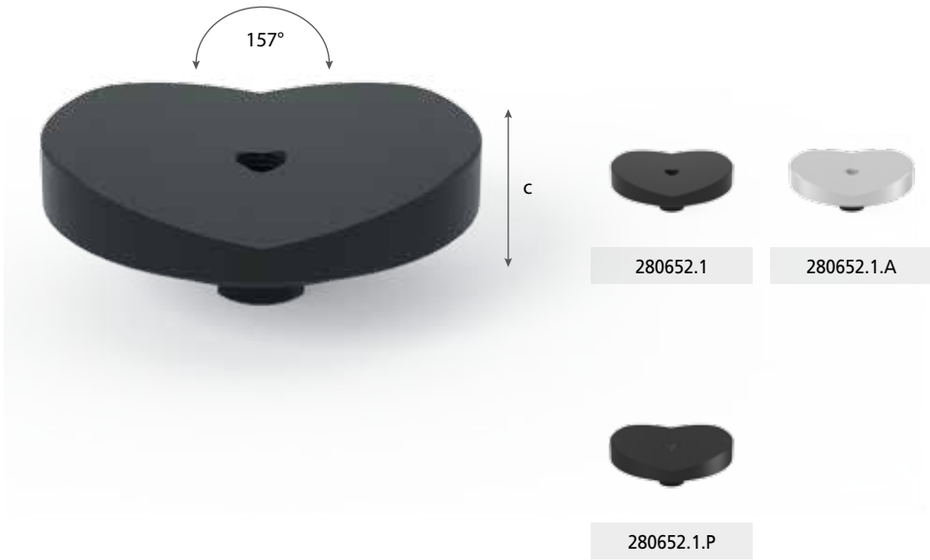

Description:

Le vé diamètre 120 offre de nombreuses fonctionnalités. Le vé de 157° est utilisable dans tous les alésages diamètre 28 mm et spécialement conçu pour les tubes de gros diamètre jusqu'à 400 mm. Il offre une surface d'appui stable pour tous les tubes ronds.

Le vé avec arbre vissé se fixe dans les alésages grâce à la vis à tête fraisée M16 (Ref 009410). Pour un positionnement quelconque, indépendant du système de quadrillage, l'arbre se dévisse rapidement. Si besoin, le vé se règle en hauteur grâce à une rallonge pour vé.

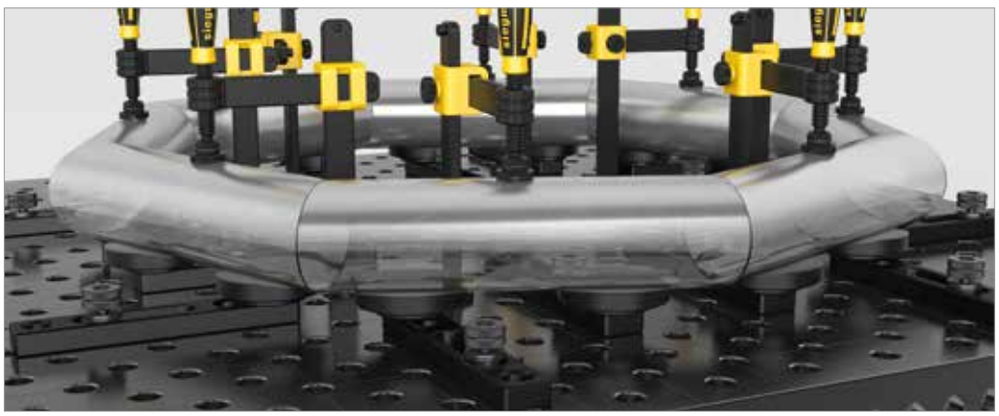



	Hauteur: (c)	Ø: (o)	Poids:	Ref
Vé Ø 120 157° avec embout vissé - brunie - avec filetage M16 pour par ex. rallonge Article Ref 280649	30 mm	120 mm	1,70 kg	2-280652.1 **44,00 €** ●
Vé Ø 120 157° avec embout vissé - Aluminium - avec filetage M16 pour par ex. rallonge Article Ref 280649	30 mm	120 mm	0,70 kg	2-280652.1.A **55,00 €** ●
Vé Ø 120 157° avec embout vissé - polyamide - avec filetage M16 pour par ex. rallonge Article Ref 280649	30 mm	120 mm	0,30 kg	2-280652.1.P **62,00 €** ●

● = Cet article est un produit en stock / ○ = Cet article sera fabriqué sur commande

Embout acier également disponible sur demande en aluminium ou Polyamide.

Cône de bridage



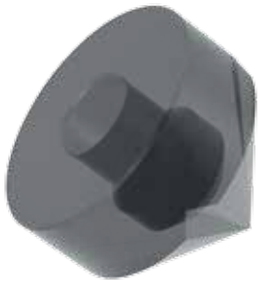



280670

Description:

Le cône de bridage permet le bridage de tubes ronds et carrés de petites dimensions jusqu' au diamètre < 80 mm. Le cône est bridé par des boulons.

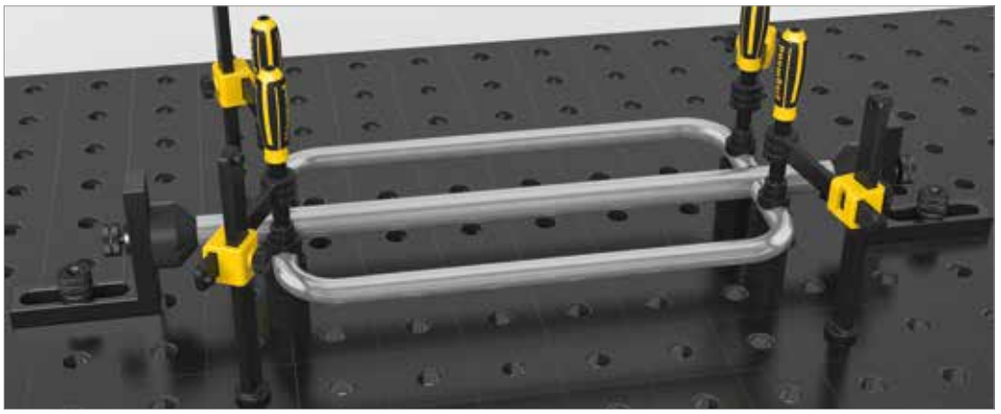



	Hauteur: (c)	Ø: (o)	Poids:	Ref
Cône de bridage - brunie	70 mm	80 mm	1,40 kg	2-280670 **30,00 €** ●

● = Cet article est un produit en stock / ○ = Cet article sera fabriqué sur commande

Rallonge vé





280649



280649.1



280649.2



280649.3



280669

Description:

La rallonge pour vé se visse vite et facilement sur tous les vés et permet en combinaison avec les entretoises (Ref 280821) un positionnement précis à différentes hauteurs. En combinaison avec l' entretoise à vis (Ref 280822), le réglage devient continu.

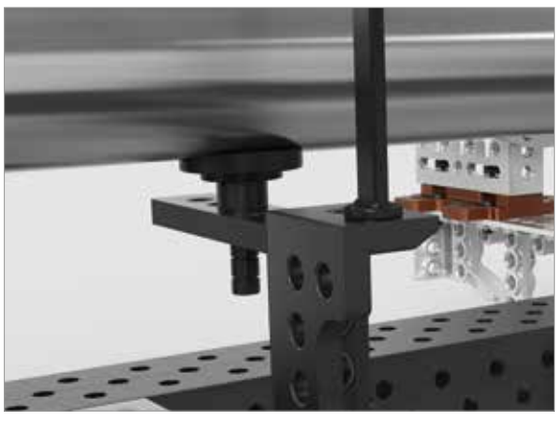







	Longueur: (a)	Ø: (o)	Poids:	Ref
Rallonge vé 25 - brunie	25 mm	28 mm	0,11 kg	2-280649 **10,00 €** ●
Rallonge vé 50 - brunie	50 mm	28 mm	0,22 kg	2-280649.1 **12,00 €** ●
Rallonge vé 100 - brunie	100 mm	28 mm	0,45 kg	2-280649.2 **16,00 €** ●
Rallonge vé 150 - brunie	150 mm	28 mm	0,69 kg	2-280649.3 **20,00 €** ●
Embout à visser avec vis noyée - brunie	27 mm	28 mm	0,07 kg	2-280669 **8,00 €** ●
Vis à tête fraisée M16 - pièce de rechange	20 mm			2-009410 **2,00 €** ●

● = Cet article est un produit en stock / ○ = Cet article sera fabriqué sur commande

Toutes les pièces sont disponibles en version aluminium ou polyamide sur demande.


siegmund

	Page
Tour-Multi-bridage modulable	358
Set support 11-pièces / Entretoise réglable en hauteur	360
Entretoise	362
Tube de bridage à blocage rapide	364








Tour-Multi-bridage modulable

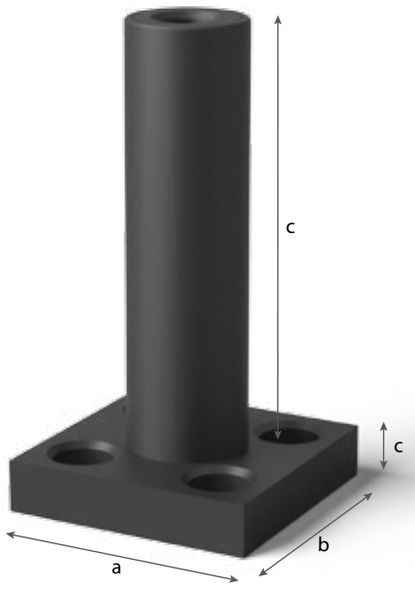



280646



280646.5

280646.1

280646.2

280646.3

280646.4



280617.5H

Description:

La tour-Multi-bridage est une rallonge pour divers éléments Siegmund, qui peuvent utiliser l'alésage Système 28 au sommet de la tour. Par exemple, on peut rallonger les pinces de bridage, les vés, les entretoises et d'autres éléments de ce type. Le serrage sur la table se fait rapidement grâce aux boulons de serrage, permettant ainsi un appui stable et robuste.

Pour plus de solidité, le tube peut être soudé par le client.



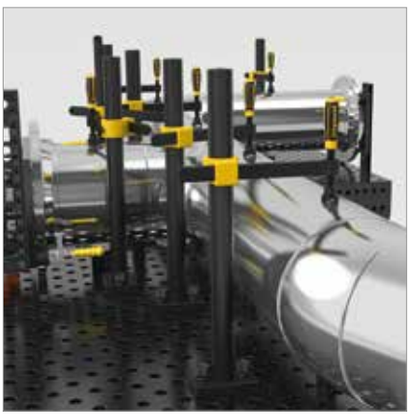











	Longueur: (a)	Largeur: (b)	Hauteur: (c)	Ø: (o)	Poids:	Ref
Platine grand modèle - pour Tour-Multi-bridage modulaire	150 mm	100 mm	25 mm		2,60 kg	2-280646 **32,00 €** ●
Platine petit modèle - pour Tour-Multi-bridage modulaire	120 mm	120 mm	25 mm		2,23 kg	2-280646.5 **21,00 €** ●
Tube vertical 225 - pour Tour-Multi-bridage modulaire			225 mm	57 mm	1,70 kg	2-280646.1 **44,00 €** ●
Tube vertical 475 - pour Tour-Multi-bridage modulaire			475 mm	57 mm	2,94 kg	2-280646.2 **49,00 €** ●
Tube vertical 725 - pour Tour-Multi-bridage modulaire			725 mm	57 mm	4,24 kg	2-280646.3 **55,00 €** ●
Tube vertical 975 - pour Tour-Multi-bridage modulaire			975 mm	57 mm	5,54 kg	2-280646.4 **62,00 €** ●
Croix en fonte avec roue à main - pour 280646 Tour-Multi-bridage - pour 280638 (voir page 318)	104 mm	80 mm	56 mm		1,27 kg	2-280617.5H **26,00 €** ●

● = Cet article est un produit en stock / ○ = Cet article sera fabriqué sur commande

Set support 11-pièces





280821



280821.1



280821.2

Description:

Le Set support 11 pièces permet de réaliser un positionnement en hauteur variable. Les différentes rondelles offrent la possibilité de varier la hauteur de 1-100 mm. Pour permettre un réglage simple et précis la plus petite comporte 1 mm d'épaisseur et les cotes sont marquées sur les différentes rondelles. A l'aide d'un joint torique, le réglage devient facile et précis. Le Set support est compatible avec tous les alésages Système et le filetage M10 sur l'intérieur des rondelles permet de fixer des éléments spécifiques client ou des vés.

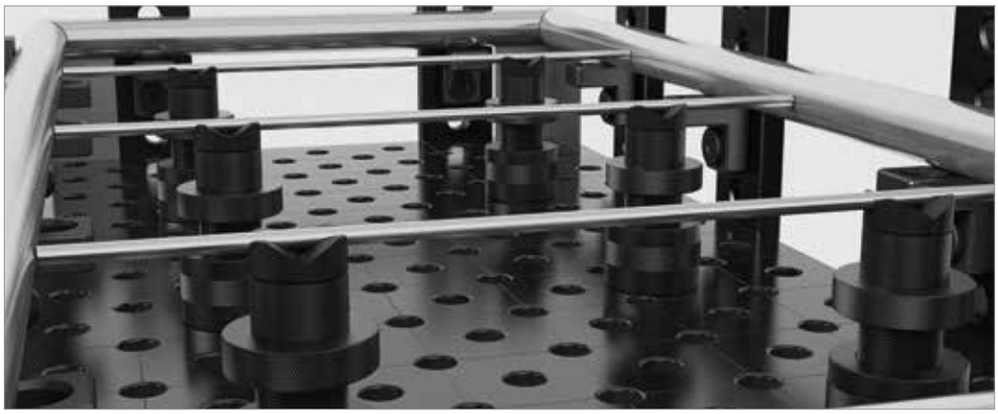

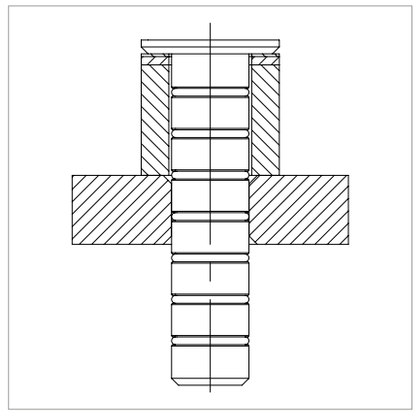

	Hauteur: (c)	Ø: (o)	Poids:	Ref
Set support 11-pièces - brunie	125 mm	50 mm	1,95 kg	2-280821 **44,00 €** ●
Tour-Multi-bridage - brunie	125 mm	50 mm	0,60 kg	2-280821.1 **21,00 €** ●
Jeu de rondelles - Épaisseur des rondelles: 1 / 2 / 3 / 4 / 5 mm 10 / 20 / 40 / 50 mm rondelle 1/10" soit 2,54 mm comprise		50 mm	1,35 kg	2-280821.2 **22,00 €** ●

● = Cet article est un produit en stock / ○ = Cet article sera fabriqué sur commande

Entretoise réglable en hauteur Ø 80



280822

Description:

L'entretoise réglable en hauteur permet un réglage de hauteur de 75 à 110 mm. En combinaison avec les rallonges pour vés et le jeu de rondelles, l'amplitude de réglage en hauteur peut être nettement augmentée.





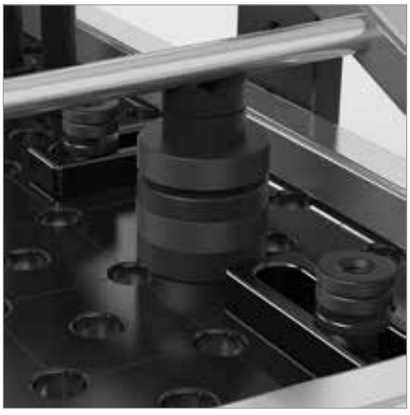

	Hauteur: (c)	Ø: (o)	Poids:	Ref
Entretoise réglable en hauteur Ø 80 - brunie	75-110 mm	80 mm	2,30 kg	2-280822 **66,00 €** ●

● = Cet article est un produit en stock / ○ = Cet article sera fabriqué sur commande

Entretoise

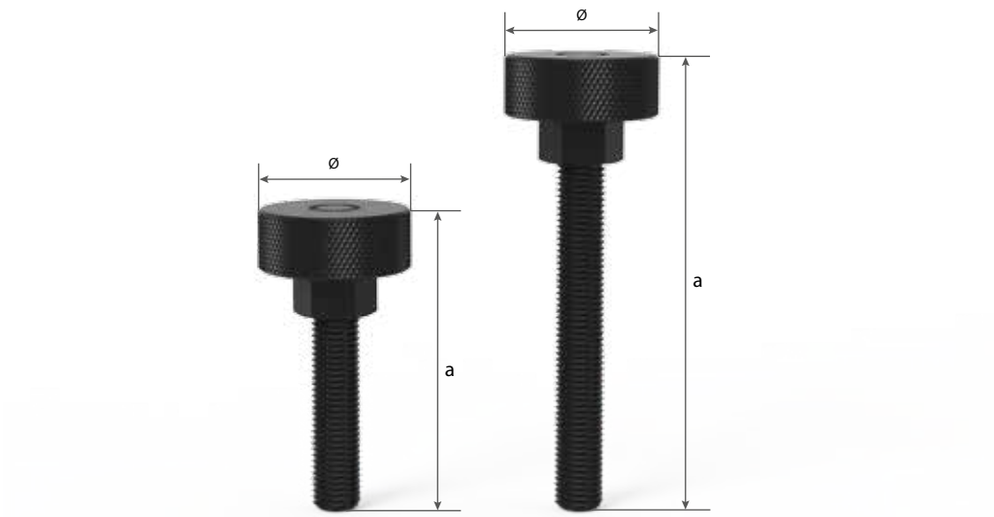

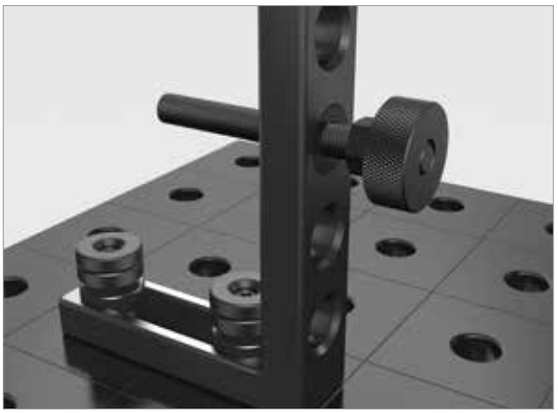

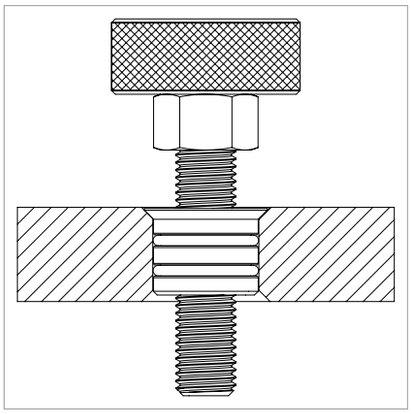



Description:

L'entretoise en combinaison avec la bague filetée pour filetage M16 (Article Nr. 280825) et une équerre ou une bride, autorise une utilisation universelle. Grâce au mécanisme rotatif simple, on règle facilement et précisément toutes les cotes. Comme contre appui à cette entretoise, on utilise généralement une pince de bridage ou une équerre-butée ou un élément de ce type.



280175.1



280176



280825

	Longueur: (a)	Hauteur: (c)	Ø: (o)	Poids:	Ref
Entretoise réglable 100	100 mm		50 mm	0,52 kg	2-280175 **32,00 €** ●
	100 mm		75 mm	0,92 kg	2-280176 **37,00 €** ●
	100 mm		100 mm	1,42 kg	2-280177 **39,00 €** ○
Entretoise réglable 150	150 mm		50 mm	0,60 kg	2-280175.1 **35,00 €** ●
	150 mm		75 mm	1,00 kg	2-280176.1 **38,00 €** ●
	150 mm		100 mm	1,50 kg	2-280177.1 **40,00 €** ○
Douille filetée pour filetage M16 - brunie		23 mm	32 mm	0,07 kg	2-280825 **12,00 €** ●

● = Cet article est un produit en stock / ○ = Cet article sera fabriqué sur commande

Tube de bridage à blocage rapide





280750



280760



280760.1



280662

Description:

Le tube de bridage avec boulon de bridage rapide intégré permet la fixation d'un tube de bridage de 28 sans jeu.
Sur ce tube, on peut fixer des pinces de bridage, des pinces rapides, des butées de hauteur et latérales ainsi que d'autres éléments Siegmund.

D'autres exemples d'utilisations et d'autres éléments sur Internet.

La douille pour équerre combinée avec un tube de bridage (Article Ref 280750 + 280642) permet une utilisation très flexible.

Grâce à la douille filetée (Article Ref 280618), la douille pour équerre peut être utilisée avec un axe fileté.

L'entraxe est de 40 mm.





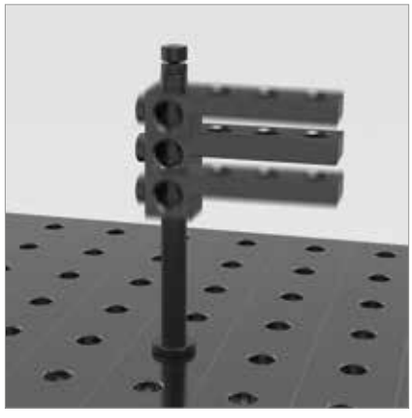

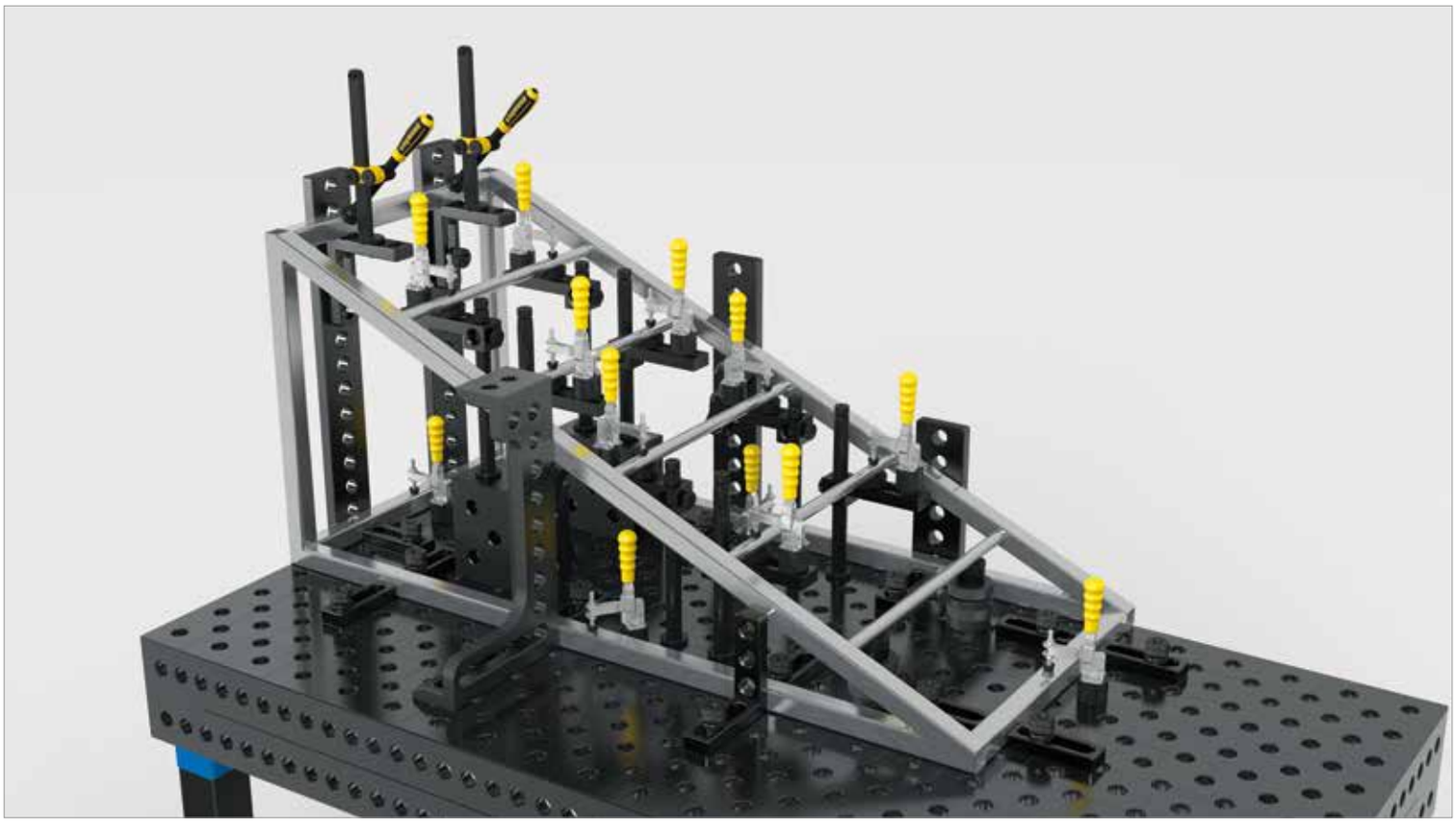

	Longueur: (a)	Largeur: (b)	Hauteur: (c)	Ø: (o)	Poids:	Ref
Tube de bridage à blocage rapide			380 mm	28 mm	1,80 kg	2-280750 **88,00 €** ●
D'autres dimensions sur demande						. ○
Butée à pince	200 mm	50 mm	50 mm	28 mm	1,66 kg	2-280760 **69,00 €** ●
Butée à pince - avec oblong	200 mm	50 mm	50 mm		1,37 kg	2-280760.1 **75,00 €** ●
Roue à main pour pince de bridage - pour 280610, 280612, 280630, 280750	25 mm			30 mm	0,06 kg	2-280662 **7,00 €** ●

● = Cet article est un produit en stock / ○ = Cet article sera fabriqué sur commande

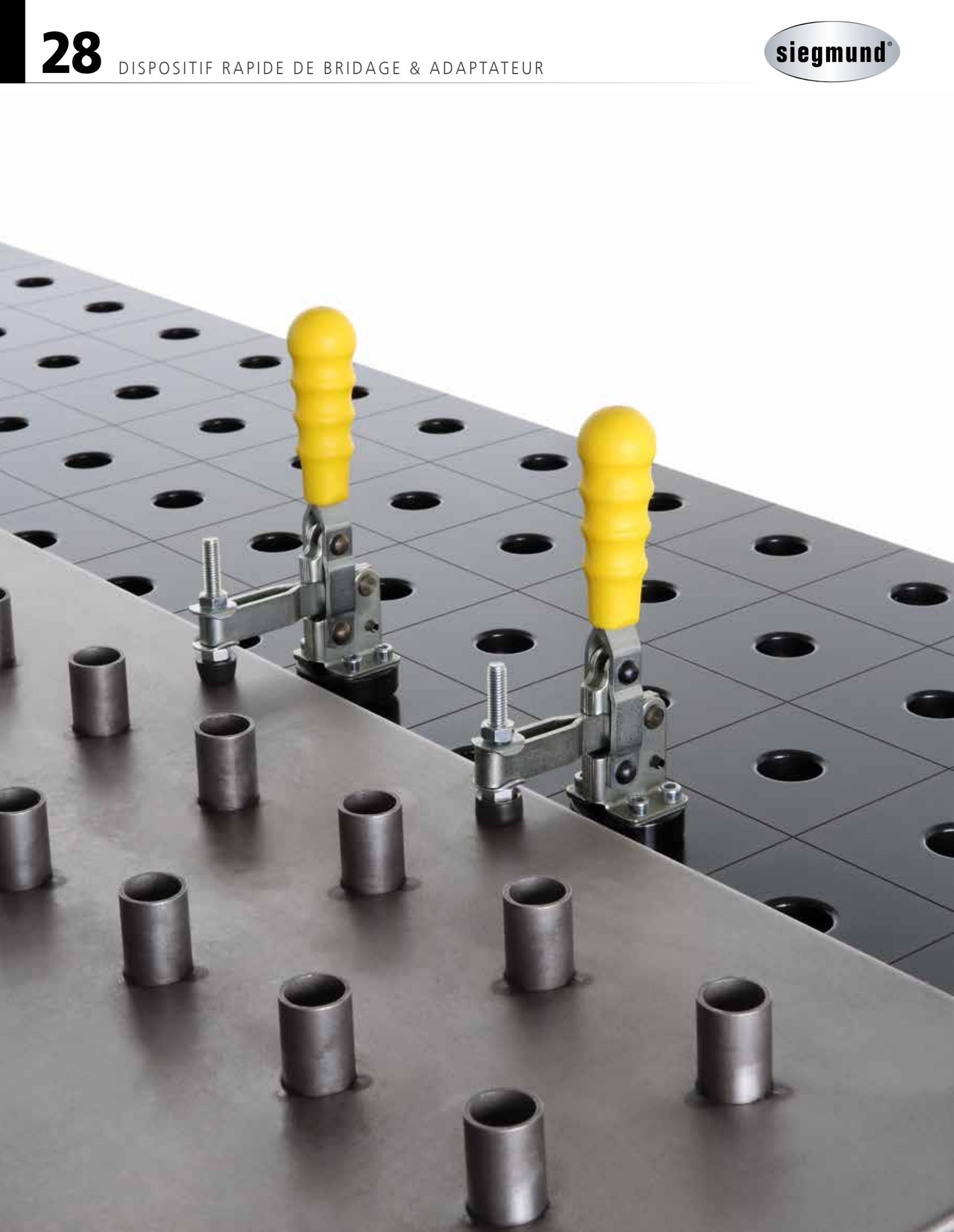

	Page
Pince de bridage verticale avec adaptateur / Pince de bridage horizontale avec adaptateur	368
Pince de bridage rapide 100 / Pince de bridage rapide 160	370
Adaptateur avec trous / Adaptateur ébauche sans trous	372
Adaptateur combiné / Plaque pour adaptateur	374
Plaque pour adaptateur 200 / 300	376










Pince de bridage verticale avec adaptateur

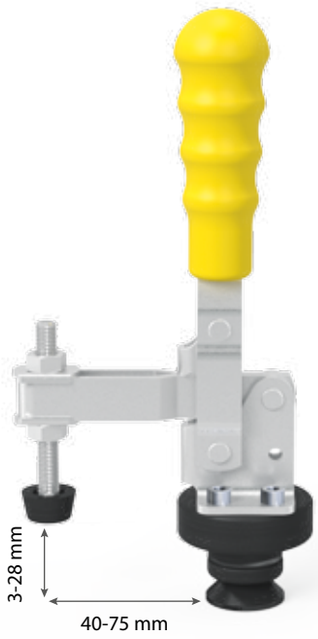





280705 | 009082

Description:

La pince de bridage verticale avec adaptateur est utilisable avec tous les alésages 28. La fonction la plus intéressante consiste dans la combinaison de cette pince avec la bride universelle Article Nr. 280420.

L'adaptateur est interchangeable.
D'autres dimensions voir page 372.







	Poids:	Ref
Pince de bridage verticale avec adaptateur - adaptateur 280715	0,73 kg	2-280705 ● **35,00 €**
Pince de bridage verticale		2-009082 ● **20,00 €**

● = Cet article est un produit en stock / ○ = Cet article sera fabriqué sur commande

Pince de bridage horizontale avec adaptateur

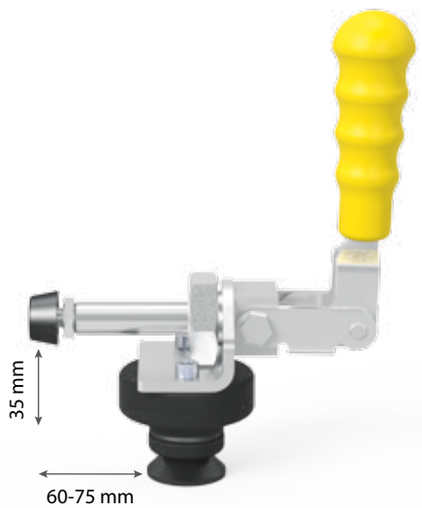



280710



009083

Description:

La pince de bridage horizontale avec adaptateur est utilisable dans tous les alésages 28.
La fonction la plus intéressante consiste dans la combinaison de cette pince avec la bride universelle Article Ref. 280420.

L'adaptateur est interchangeable.
D'autres dimensions voir page 372.

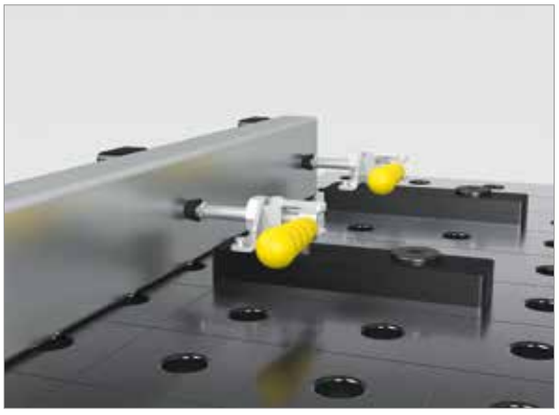



	Poids:	Ref
Pince de bridage horizontale avec adaptateur - adaptateur 280715	0,71 kg	2-280710 **44,00 €** ●
Pince de bridage horizontale		2-009083 **31,00 €** ●

● = Cet article est un produit en stock / ○ = Cet article sera fabriqué sur commande

Pince de bridage rapide 100





280706

Description:

La pince de bridage verticale est compatible avec les alésages Système 28. La plage de serrage est réglable grâce à une vis de réglage.





	Longueur: (a)	Largeur: (b)	Hauteur: (c)	Ø: (o)	Poids:	Ref
Pince de bridage rapide 100 - Longueur du bras de serrage 100 mm - Plage de serrage 5 à 75 mm	340 mm	30 mm	150 mm	28 mm	1,20 kg	2-280706 **55,00 €** ●

● = Cet article est un produit en stock / ○ = Cet article sera fabriqué sur commande

Pince de bridage rapide 160





280707

Description:

La pince de bridage verticale est compatible avec les alésages Système 28. La plage de serrage est réglable grâce à une vis de réglage.

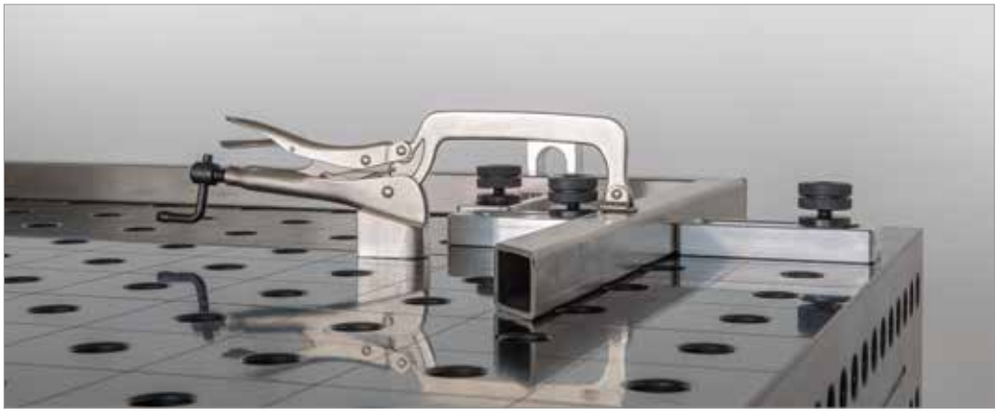



	Longueur: (a)	Largeur: (b)	Hauteur: (c)	Ø: (o)	Poids:	Ref
Pince de bridage rapide 160 - Longueur du bras de serrage 160 mm - Plage de serrage 0 à 75 mm	360 mm	30 mm	150 mm	28 mm	1,20 kg	2-280707 **55,00 €** ●

● = Cet article est un produit en stock / ○ = Cet article sera fabriqué sur commande

Adaptateur avec trous / Adaptateur ébauche sans trous





280715	280715.1
280715.2	280715.3
280720	280720.1
280720.2	280720.3
280720.4	

Description:

L'adaptateur avec trous est compatible avec tous les alésages 28. Le centrage est facilité par un joint torique.



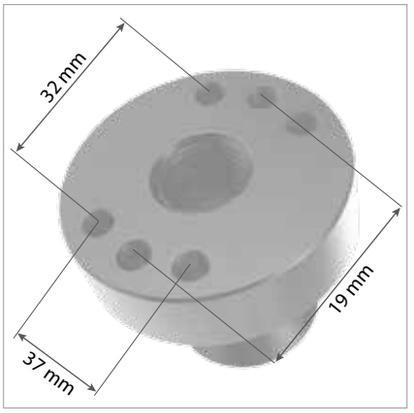







	Hauteur: (c)	Ø: (o)	MS: (d)	Poids:	Ref
Adaptateur avec trous Ø 50 / 15 - brunie	30 mm	50 mm	15 mm	0,30 kg	2-280715 **13,00 €** ●
Adaptateur avec trous Ø 50 / 40 - brunie	55 mm	50 mm	40 mm	0,56 kg	2-280715.1 **17,00 €** ●
Adaptateur avec trous Ø 50 / 70 - brunie	85 mm	50 mm	70 mm	1,00 kg	2-280715.2 **19,00 €** ●
Adaptateur avec trous Ø 50 / 100 - brunie	115 mm	50 mm	100 mm	1,49 kg	2-280715.3 **21,00 €** ●
Adaptateur ébauche sans trous Ø 50 / 15 - brunie	30 mm	50 mm	15 mm	0,30 kg	2-280720 **15,00 €** ●
Adaptateur ébauche sans trous Ø 50 / 5 - brunie	20 mm	50 mm	5 mm	0,11 kg	2-280720.1 **12,00 €** ●
Adaptateur ébauche sans trous Ø 50 / 40 - brunie	55 mm	50 mm	40 mm	0,62 kg	2-280720.2 **18,00 €** ●
Adaptateur ébauche sans trous Ø 50 / 70 - brunie	85 mm	50 mm	70 mm	1,07 kg	2-280720.3 **20,00 €** ●
Adaptateur ébauche sans trous Ø 50 / 100 - brunie	115 mm	50 mm	100 mm	1,50 kg	2-280720.4 **22,00 €** ●

MS=Epaisseur;

● = Cet article est un produit en stock / ○ = Cet article sera fabriqué sur commande

Adaptateur combiné 225 / 100

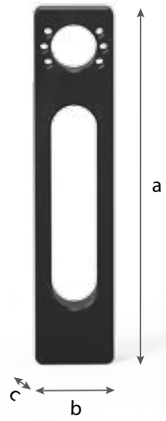





280730 | 280730.1

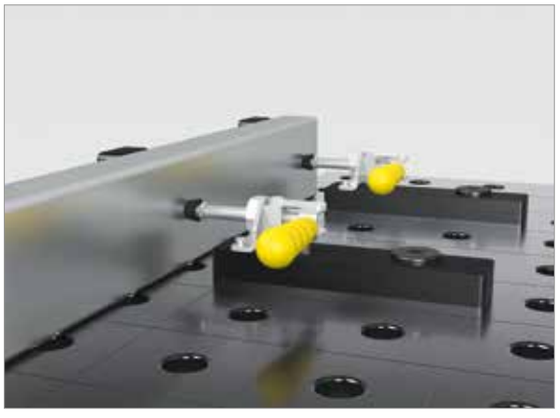



Description:

L'adaptateur combiné 225 et 100 a été conçu spécialement pour la pince de bridage rapide Siegmund. Le montage direct de la pince rapide sur l'adaptateur combiné présente de nombreux avantages pour des pièces à souder avec une petite hauteur. De plus, l'adaptateur combiné peut s'utiliser comme une butée universelle.

	Longueur: (a)	Largeur: (b)	Hauteur: (c)	Poids:	Ref
Adaptateur combiné 225 - brunie	225 mm	50 mm	25 mm	1,35 kg	2-280730 **48,00 €** ●
Adaptateur combiné 100 - brunie	100 mm	50 mm	25 mm	0,80 kg	2-280730.1 **32,00 €** ●

● = Cet article est un produit en stock / ○ = Cet article sera fabriqué sur commande

Plaque pour adaptateur 250 / 350

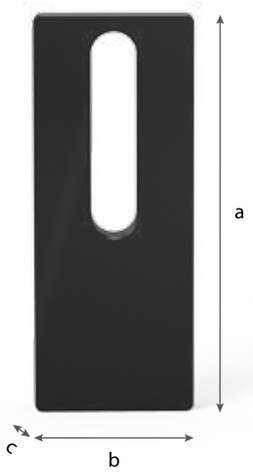



280731 | 280731.1

Description:

La plaque pour adaptateur 250 et 350 a été conçue pour des applications spécifiques client. Elle présente des possibilités de s'adapter aux exigences individualisées. Zone de réglage oblongue: 100 mm et 200 mm.







	Longueur: (a)	Largeur: (b)	Hauteur: (c)	Poids:	Ref
Plaque pour adaptateur 250 - Ebauche pour pièces ou aplications spécifiques client	250 mm	100 mm	25 mm	4,20 kg	2-280731 **30,00 €** ●
Plaque pour adaptateur 350 - Ebauche pour pièces ou aplications spécifiques client	350 mm	100 mm	25 mm	5,60 kg	2-280731.1 **43,00 €** ●

● = Cet article est un produit en stock / ○ = Cet article sera fabriqué sur commande

Plaque pour adaptateur 200

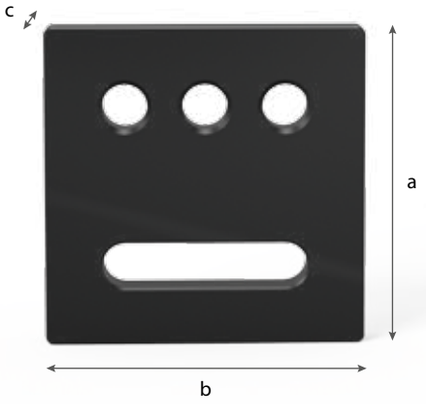

Description:

La plaque pour adaptateur 200 est la pièce de liaison entre la table de soudure et des éléments spécifiques client. Grâce aux 3 alésages et à l'oblong, de nombreuses possibilités de bridage sont possibles. Zone de réglage oblong 100 mm.



280732



280732.1

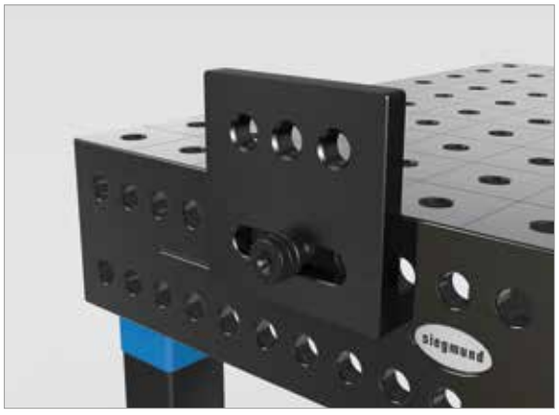



	Longueur: (a)	Largeur: (b)	Hauteur: (c)	Poids:	Ref
Plaque pour adaptateur 200 - avec alésages 28 mm	200 mm	200 mm	25 mm	6,70 kg	2-280732 **50,00 €** ●
Plaque pour adaptateur 200 - sans alésages System	200 mm	200 mm	25 mm	7,10 kg	2-280732.1 **46,00 €** ●

● = Cet article est un produit en stock / ○ = Cet article sera fabriqué sur commande

Plaque pour adaptateur 300

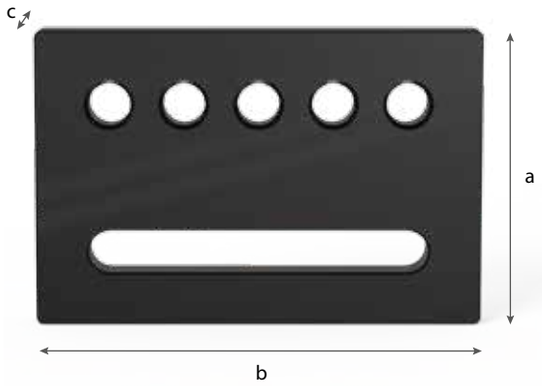

Description:

La plaque pour adaptateur 300 est la pièce de liaison entre la table de soudure et des éléments spécifiques client. Grâce aux 5 alésages et à l'oblong, de nombreuses possibilités de bridage sont offertes.
Zone de réglage oblong 200 mm.





280733 | 280733.1



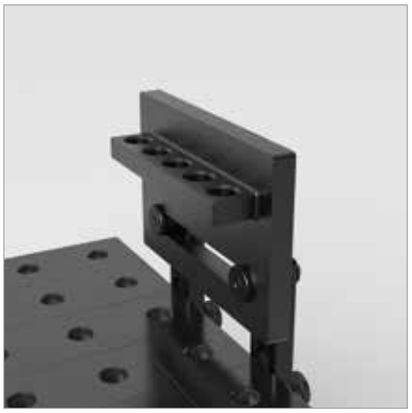

Solutions personnalisées

	Longueur: (a)	Largeur: (b)	Hauteur: (c)	Poids:	Ref
Plaque pour adaptateur 300 - avec alésages 28 mm	300 mm	200 mm	25 mm	9,80 kg	2-280733 **90,00 €** ●
Plaque pour adaptateur 300 - sans alésages System	300 mm	200 mm	25 mm	10,40 kg	2-280733.1 **78,00 €** ●

● = Cet article est un produit en stock / ○ = Cet article sera fabriqué sur commande



	Page
Chariot pour accessoires / Chariot pour accessoires compact	380
Console pour accessoires / Console accessoires modulable	382
Cloison de protection soudure / Prise de masse	384
Brosse / Support de torche de soudure	386
Clé à six pans	388
Anneau de transport	390

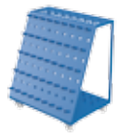



Chariot pour accessoires

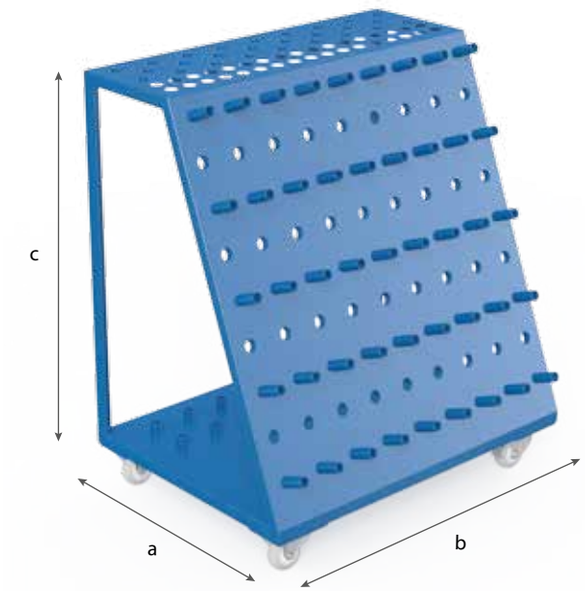



280910



280915

Description:

Le chariot pour accessoires permet un rangement rapide de tous vos accessoires. Ainsi vous avez une vue d'ensemble sur votre outillage, qui permet une accessibilité plus rapide. Les grosses équerres sont rangées à l'arrière du chariot. Grâce aux roulettes, les accessoires se déplacent facilement sur les différents postes de travail. Le chariot peut se ranger pour un gain de place sous la table.



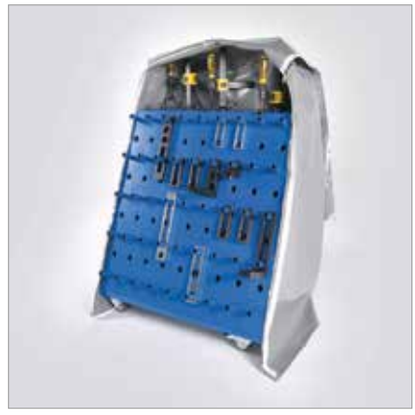

	Longueur: (a)	Largeur: (b)	Hauteur: (c)	Poids:	Ref
Chariot pour accessoires - peint	660 mm	900 mm	1040 mm	50,00 kg	2-280910 **581,00 €** ●
Housse de protection - pour chariot accessoires 280910					2-280915 **223,00 €** ●

● = Cet article est un produit en stock / ○ = Cet article sera fabriqué sur commande

Chariot pour accessoires compact

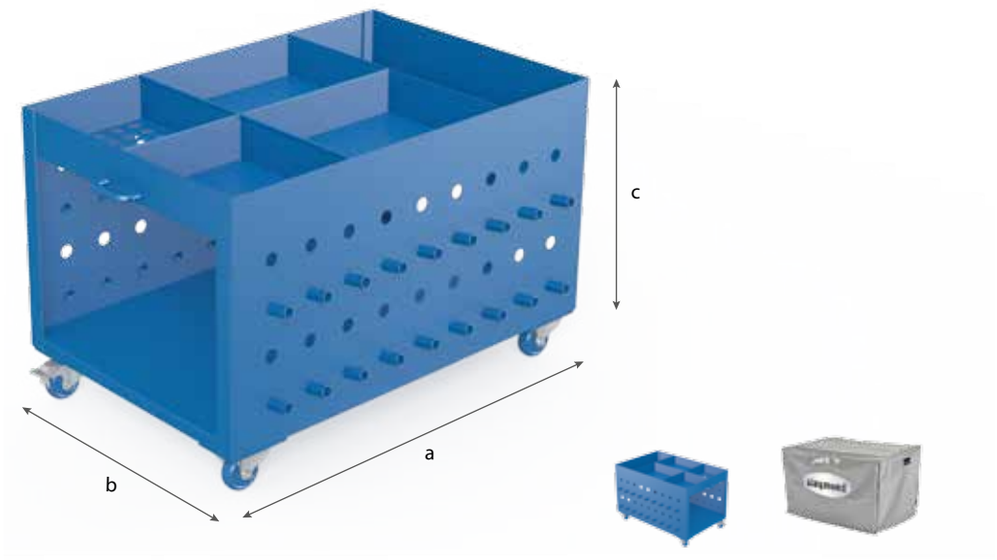

280911 | 280916

Description:

Le chariot pour accessoires compact permet un rangement rapide de tous vos accessoires. Ainsi vous avez une vue d'ensemble sur votre outillage, qui permet une accessibilité plus rapide. Les grosses équerres sont rangées à l'arrière du chariot. Grâce aux roulettes, les accessoires se déplacent facilement sur les différents postes de travail. Le chariot peut se ranger pour un gain de place sous la table.

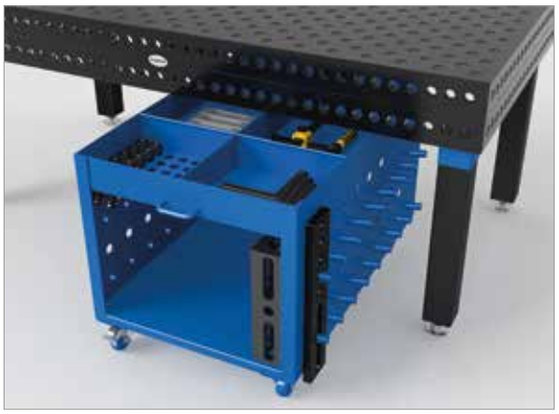





	Longueur: (a)	Largeur: (b)	Hauteur: (c)	Poids:	Ref
Chariot pour accessoires compact - peint	1000 mm	750 mm	636 mm	59,00 kg	2-280911 **581,00 €** ●
Housse de protection - pour chariot accessoires compact 280911					2-280916 **223,00 €** ●

● = Cet article est un produit en stock / ○ = Cet article sera fabriqué sur commande

Console pour accessoires

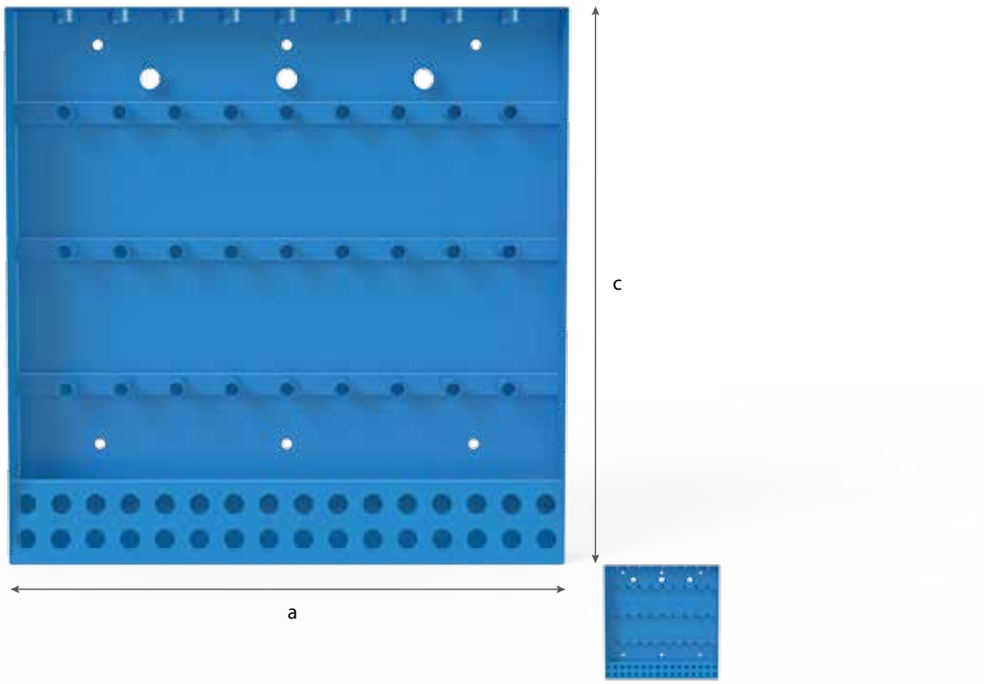

280912

Description:

Grâce à la console pour accessoires Siegmund, vos outils sont toujours à portée de main. Elle se fixe simplement à la table avec des boulons ou au mur avec des vis.

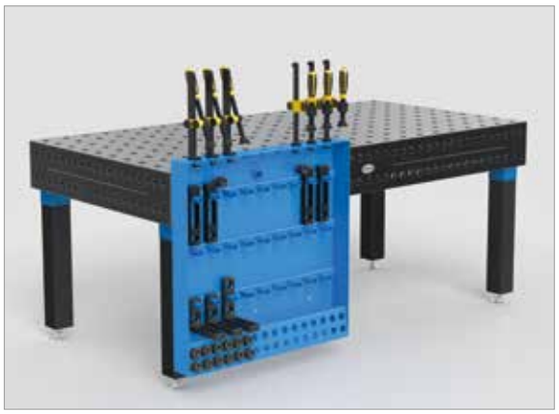

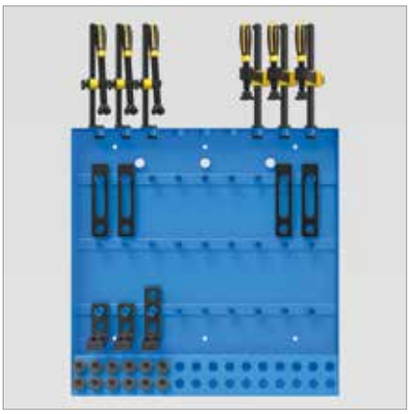

	Longueur: (a)	Largeur: (b)	Hauteur: (c)	Poids:	Ref
Console pour accessoires - peint	800 mm	100 mm	800 mm	22,50 kg	2-280912 **222,00 €** ●

● = Cet article est un produit en stock / ○ = Cet article sera fabriqué sur commande

Console accessoires modulable

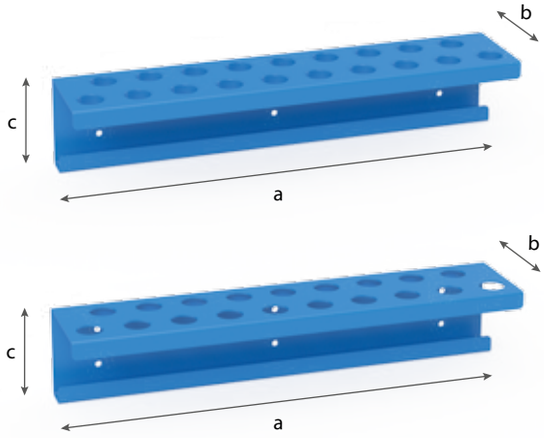



280930



280931



280936

Description:

La console accessoires modulable permet à partir de différents éléments de constituer votre rangement personnalisé.

Le module 280930 avec des douilles pour système 28 est destiné aux pinces de bridage, boulons et butées.

Le module 280931 sans douille uniquement pour les boulons et butées.
Avec le crochet 280936, vous pouvez accrocher tous les éléments avec un alésage diamètre 28 sur le mur de rangement.

La plaque arrière du rangement n' est pas fournie. De notre point de vue, cette plaque devrait être fabriquée à partir de contreplaqué d'une épaisseur de 5 cm mini.

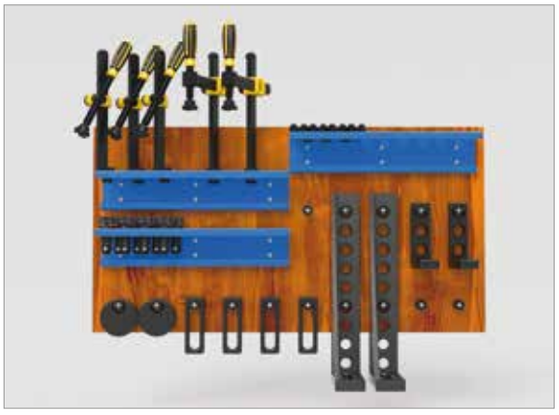





	Longueur: (a)	Largeur: (b)	Hauteur: (c)	Ø: (o)	Poids:	Ref
Module pour console accessoires avec douilles - peint	500 mm	110 mm	100 mm	28 mm	3,40 kg	2-280930 **66,00 €** ●
Module pour console accessoires sans douilles - peint	500 mm	110 mm	100 mm	28 mm	2,80 kg	2-280931 **44,00 €** ●
Crochet pour console accessoires	37 mm			28 mm	0,10 kg	2-280936 **3,00 €** ●
Set Module pour console accessoires - composé de 2x 280930, 2x 280931, 5x 280936.10						2-280930.Set **212,00 €** ●

● = Cet article est un produit en stock / ○ = Cet article sera fabriqué sur commande

Cloison de protection soudure





280980

Description:

Avec la cloison de protection, vous pouvez diviser la table en 2 espaces de travail distincts. La position et la taille de l'espace sont modulables à souhait. La cloison protège les 2 espaces de travail des projections de soudure de l'espace voisin. La protection est constituée par une tôle zinguée fixée par 2 boulons. (La cloison de protection n'est pas protégée contre les rayures pour des raisons techniques)

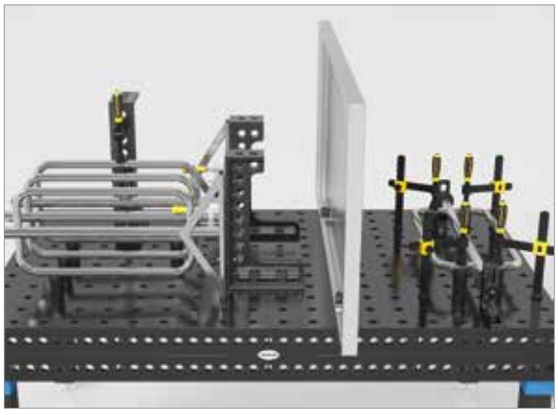





	Longueur: (a)	Largeur: (b)	Hauteur: (c)	Poids:	Ref
Cloison de protection soudure - peinture couleur sur demande avec surcoût	1600 mm	50 mm	800 mm	23,00 kg	2-280980 **151,00 €** ●

● = Cet article est un produit en stock / ○ = Cet article sera fabriqué sur commande

Prise de masse Confort





000810

Description:

La prise de masse assure un contact à 100% avec la table de soudure. Ce qui évite la surchauffe. Montage simple par fixation dans un alésage Système.

Charge jusqu'à 500 ampères
Section de câble 70-95 mm²





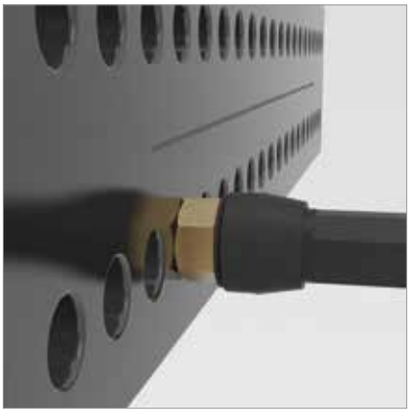

	Ref	
Prise de masse Confort	2-000810 **39,00 €**	●

● = Cet article est un produit en stock / ○ = Cet article sera fabriqué sur commande

Brosse







280820 | 280820.10

Description:

La brosse avec un diamètre de 30 mm est conçue spécialement pour le nettoyage des alésages Système 28. Grâce à cette brosse le nettoyage des alésages devient très facile.





	Ø: (o)	Poids:	Ref	
Brosse Ø 30 avec protection - avec protection	30 mm	0,06 kg	2-280820 **16,00 €**	●
Brosse Ø 30 pour perceuse / Pack de 10	30 mm	0,06 kg	2-280820.10 **55,00 €**	●

● = Cet article est un produit en stock / ○ = Cet article sera fabriqué sur commande

Support de torche de soudure

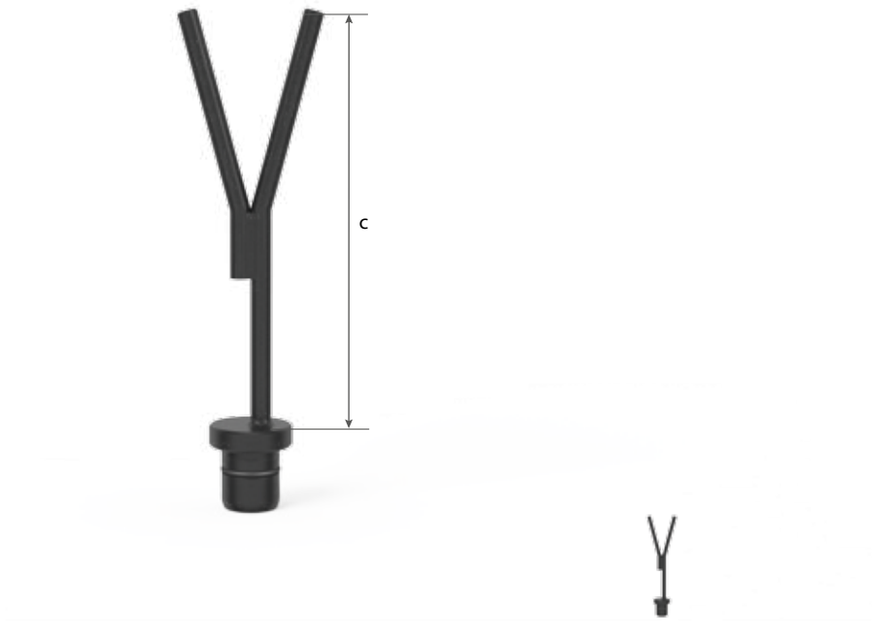

280920

Description:

Avec le support spécial, vous positionnez votre torche de soudure exactement là où vous en avez besoin.





	Hauteur: (c)	Poids:	Ref
Support de torche de soudure - brunie	200 mm	0,50 kg	2-280920 **25,00 €** ●

● = Cet article est un produit en stock / ○ = Cet article sera fabriqué sur commande

Clé à six pans 6





280852.1 | 280852

Description:

La clé à six pans de 6 est l'outil idéal pour le serrage rapide et sûr de la plupart des vis des éléments Siegmund. La clé de 6 permet le serrage des boulons à billes, des pinces de bridage et des petites butées universelles.







	Poids:	Ref
Clé à six pans 6 - jaune	0,09 kg	2-280852.1 ● **12,00 €**
Clé à six pans 6 - rouge	0,50 kg	2-280852 ● **12,00 €**

● = Cet article est un produit en stock / ○ = Cet article sera fabriqué sur commande

Clé à six pans 14





280854





Description:

La clé à six pans de 14 permet le serrage des boulons réglables en hauteur et de la grande équerre à angle variable.

	Poids:	Ref
Clé à six pans 14	0,45 kg	2-280854 **12,00 €** ●

● = Cet article est un produit en stock / ○ = Cet article sera fabriqué sur commande

Anneau de transport

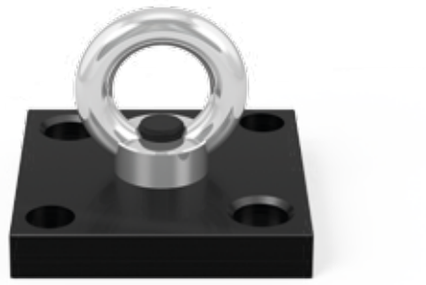



000830.T1



000831



000835



000830

Description:

L'anneau de transport avec une platine supporte une charge maxi de 1800 kg. Il est utilisé pour la manutention de tables ou d'autres éléments Siegmund lourds. Le serrage est assuré par 2 boulons de serrage à billes au minimum.

Lors de l'utilisation de l'anneau de transport, les directives générales pour les anneaux de levage sont à respecter. Selon le mode d'utilisation, la charge maxi peut être diminuée sensiblement. La hauteur de levage ne doit pas être supérieure à 100 mm et personne ne doit se trouver sous la table.

Par ailleurs l'anneau de transport peut être utilisé comme point d'ancrage simple pour une sangle lors d'un bridage.

Pour votre sécurité, veuillez respecter les indications suivantes:
L'anneau écrou doit être entièrement vissé.
L'anneau écrou doit être entièrement en appui sur la platine.
La longueur du contre-écrou doit être suffisante.
Éviter les tractions latérales.

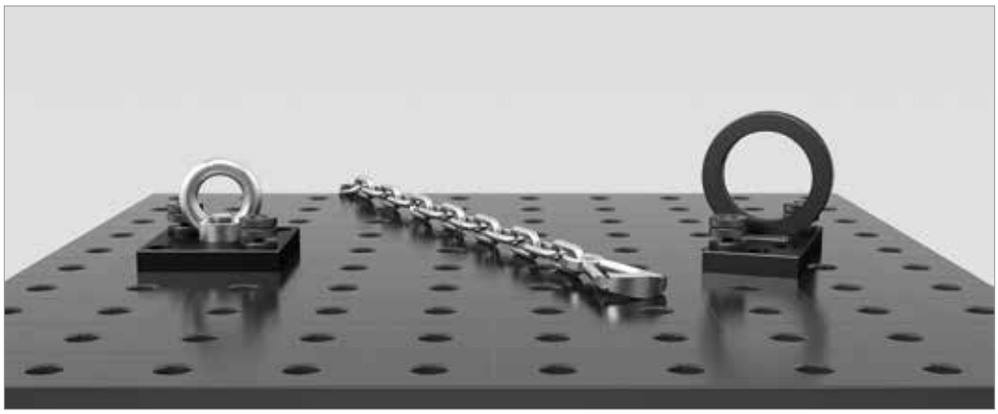

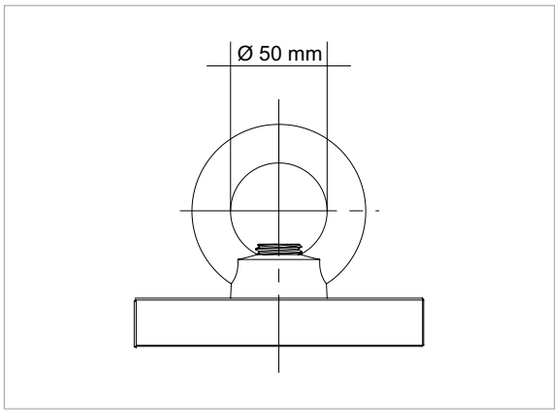

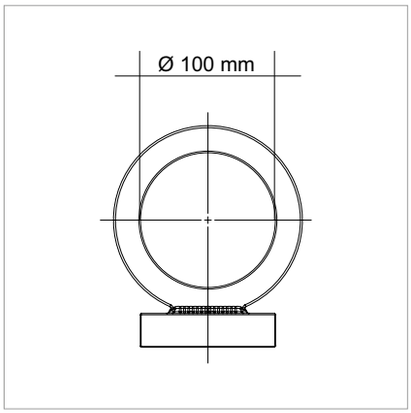



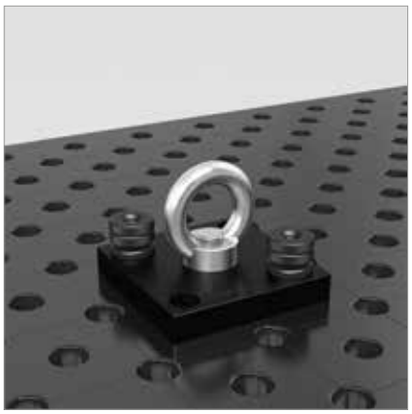

000830

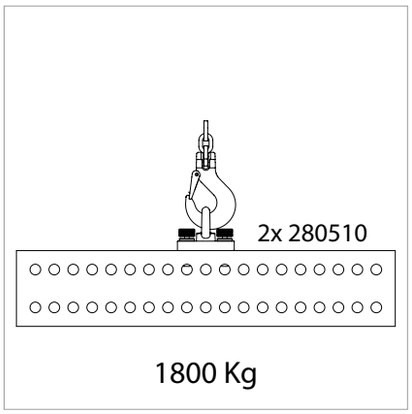

000830

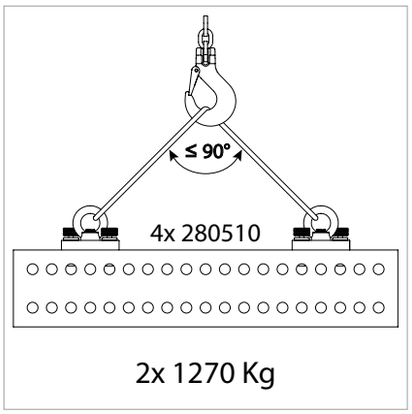

000830

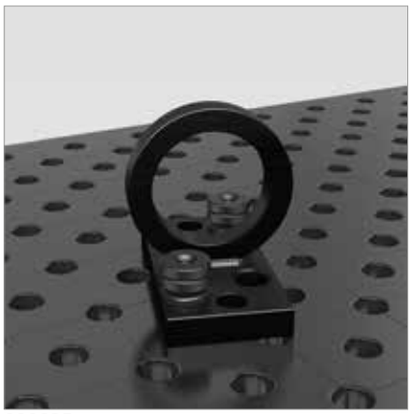

000835

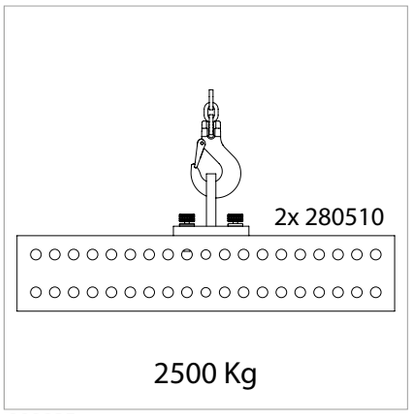

000835

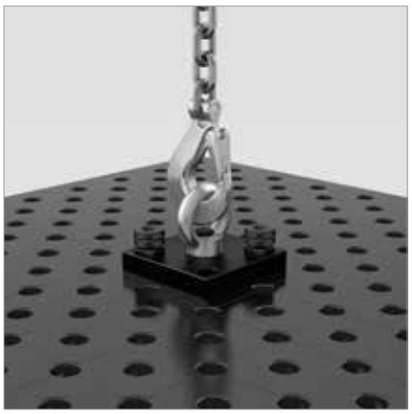

000830

	Longueur: (a)	Largeur: (b)	Hauteur: (c)	Poids:	Ref
Anneau de transport avec platine - 1800 kg charge	150 mm	150 mm	25 mm	4,70 kg	2-000830 ● **44,00 €**
Platine 150x150x25 pour anneau de transport	150 mm	150 mm	25 mm	3,90 kg	2-000830.T1 ● **32,00 €**
Anneau de transport sans platine de fixation				0,70 kg	2-000831 ● **12,00 €**
Anneau de transport - 2500 kg charge (avec 2x 280510) Systeme 28 - 700 kg charge (avec 2x 160510) Systeme 16	200 mm	100 mm	165 mm	4,50 kg	2-000835 ● **77,00 €**

● = Cet article est un produit en stock / ○ = Cet article sera fabriqué sur commande






siegmund

	Page
Set 1 / Set 2	394
Set 3 / Set 4	396
Set 5	398
Set 1 Aluminium / Set 2 Aluminium	400
Set 3 Aluminium / Set 4 Aluminium	402

Set 1

2-283100	1.569,00 €



Pince de bridage
brunie
280610
4 x

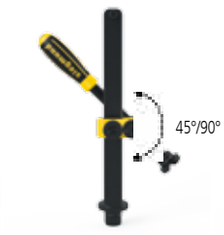

Pince de bridage
brunie
280630
2 x



Vé
brunie
280648.1
2 x



Boulon
brunie
280510
12 x

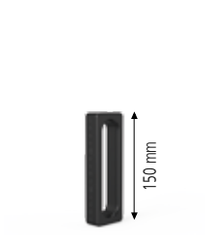

Butée
nitrurée
280410.N
4 x

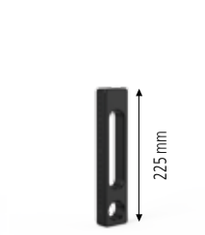

Butée
nitrurée
280420.N
4 x

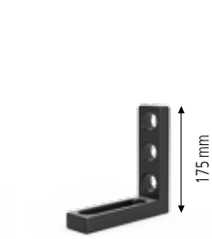

Équerre
fonte / nitrurée
280110.N
2 x



Équerre
brunie
280152
2 x

Set d'accessoires compris (283999): 1x 280402, 1x 280852.1, 1x 280820, 1x 000940, 1x 000911, 1x 000921, 1x 280920

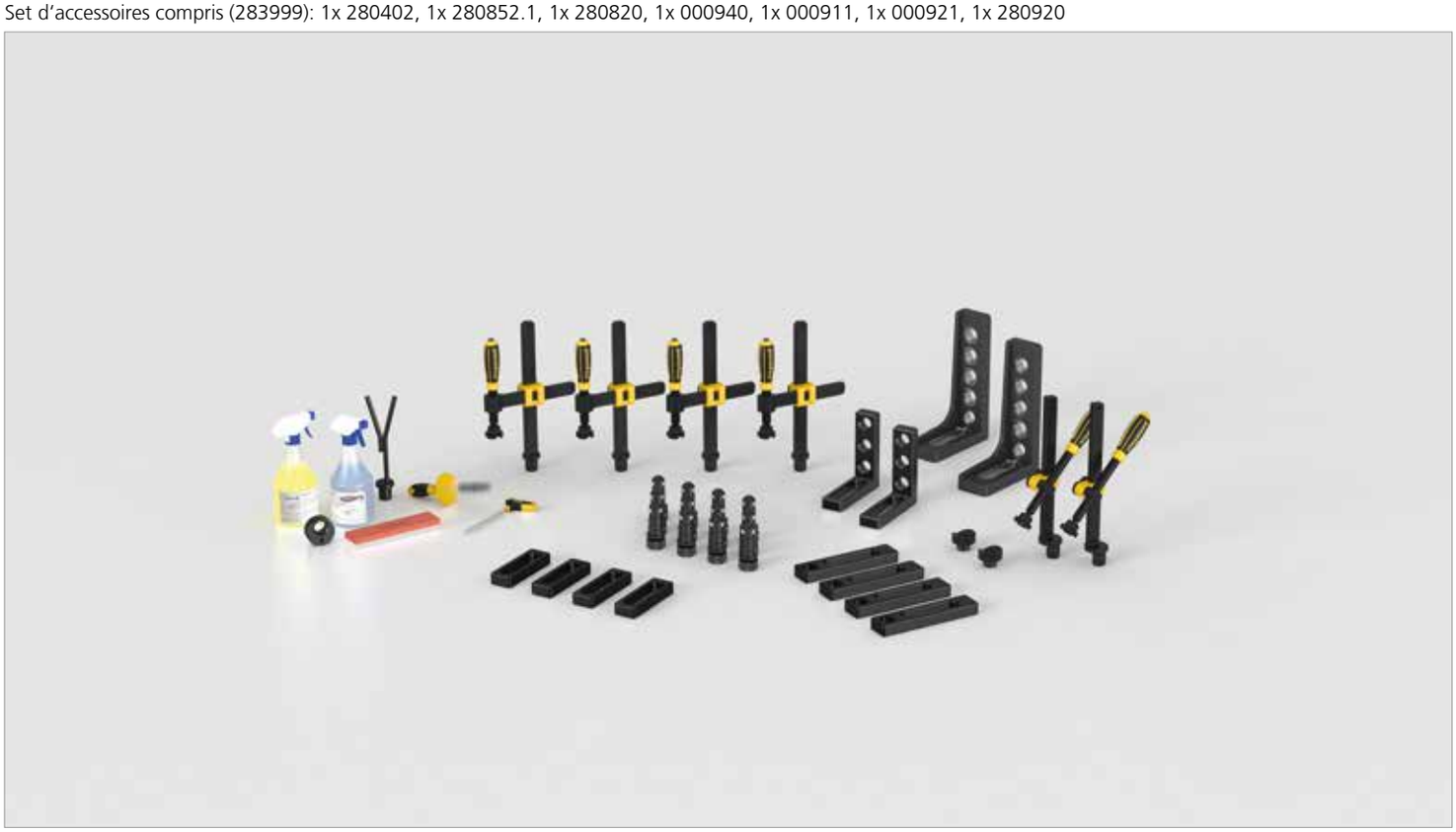

Set 2

2-283200	2.766,00 €



Pince de bridage
brunie
280610
6 x



Pince de bridage
brunie
280630
4 x



Vé
brunie
280648.1
4 x



Boulon
brunie
280510
18 x



Boulon magnétique
Aluminium
280740
4 x

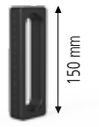

Butée
nitrurée
280410.N
6 x



Butée
nitrurée
280420.N
6 x



Équerre
fonte / nitrurée
280110.N
4 x



Équerre
brunie
280152
2 x

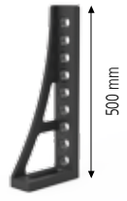

Équerre
brunie
280162
2 x

Set d'accessoires compris (283999): 1x 280402, 1x 280852.1, 1x 280820, 1x 000940, 1x 000911, 1x 000921, 1x 280920



Set 3

2-283300	4.010,00 €



Pince de bridage
brunie
280610
10 x

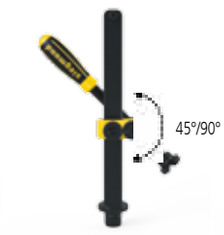

Pince de bridage
brunie
280630
6 x



Vé
brunie
280648.1
4 x



Boulon
brunie
280510
24 x



Boulon magnétique
Aluminium
280740
4 x



Butée
nitrurée
280410.N
8 x

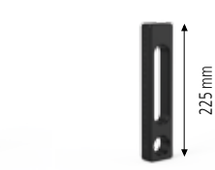

Butée
nitrurée
280420.N
8 x



Équerre
fonte / nitrurée
280110.N
6 x



Équerre
brunie
280152
2 x

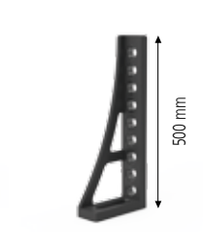

Équerre
brunie
280162
2 x



Équerre
nitrurée plasma
280166+67.P
1 x + 1 x

Set d'accessoires compris (283999): 1x 280402, 1x 280852.1, 1x 280820, 1x 000940, 1x 000911, 1x 000921, 1x 280920



Set 4

2-283400	6.250,00 €



Pince de bridage
brunie
280610
14 x



Pince de bridage
brunie
280630
10 x



Vé
brunie
280648.1
6 x



Boulon
brunie
280510
30 x



Boulon magnétique
Aluminium
280740
8 x



Butée
nitrurée
280410.N
10 x



Butée
nitrurée
280420.N
10 x

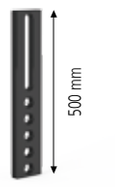

Butée
brunie
280430
4 x



Équerre
fonte / nitrurée
280110.N
8 x



Équerre
brunie
280152
2 x

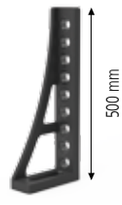

Équerre
brunie
280162
2 x

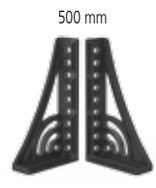

Équerre
fonte / brunie
280164+65
1 x + 1 x



Équerre
nitrurée plasma
280166+67.P
1 x + 1 x



Chariot pour accessoires
280910
1 x

Set d'accessoires compris (283999): 1x 280402, 1x 280852.1, 1x 280820, 1x 000940, 1x 000911, 1x 000921, 1x 280920



Set 5

2-283500	7.617,00 €



Pince de bridage
brunie
280610
14 x

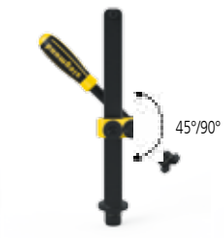

Pince de bridage
brunie
280630
10 x



Vé
brunie
280648.1
8 x



Boulon
brunie
280510
36 x



Boulon magnétique
Aluminium
280740
8 x

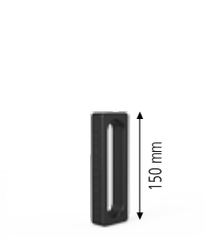

Butée
nitrurée
280410.N
12 x

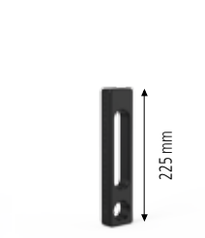

Butée
nitrurée
280420.N
12 x

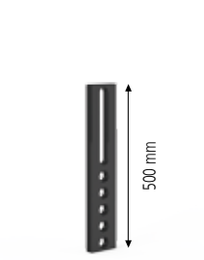

Butée
brunie
280430
4 x

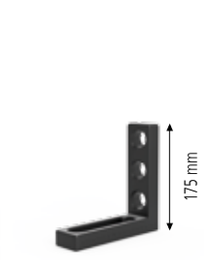

Équerre
fonte / nitrurée
280110.N
12 x

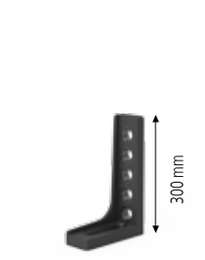

Équerre
brunie
280152
2 x

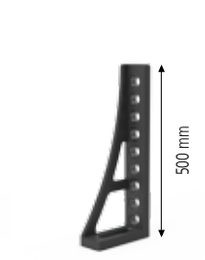

Équerre
brunie
280162
2 x

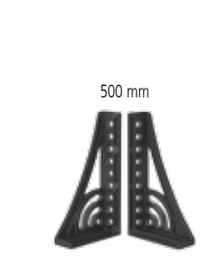

Équerre
fonte / brunie
280164+65
1 x + 1 x

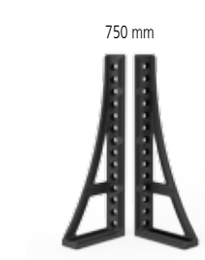

Équerre
nitrurée plasma
280166+67.P
1 x + 1 x



Équerre
nitrurée plasma
280144+46.P
1 x + 1 x



Chariot pour accessoires
280910
1 x

Set d'accessoires compris (283999): 1x 280402, 1x 280852.1, 1x 280820, 1x 000940, 1x 000911, 1x 000921, 1x 280920



Set 1 Aluminium

2-283100.A	1.821,00 €



Pince de bridage
brunie
280610
8 x

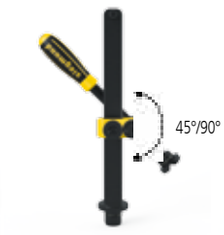

Pince de bridage
brunie
280630
2 x



Vé
polyamide
280659
10 x



Boulon
brunie
280510
12 x

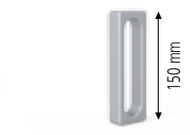

Butée
Aluminium
280410.A
6 x

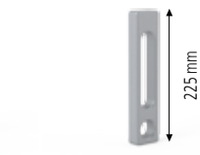

Butée
Aluminium
280420.A
6 x



Équerre
Aluminium
280110.A
2 x

Set d'accessoires compris (283999): 1x 280402, 1x 280852.1, 1x 280820, 1x 000940, 1x 000911, 1x 000921, 1x 280920



Set 2 Aluminium

2-283200.A	3.669,00 €



Pince de bridage
brunie
280610
10 x



Pince de bridage
brunie
280630
4 x



Vé
polyamide
280659
14 x



Boulon
brunie
280510
24 x



Butée
Aluminium
280410.A
6 x



Butée
Aluminium
280420.A
6 x



Équerre
Aluminium
280110.A
6 x

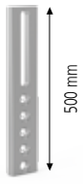

Butée
chromée
280430.C
2 x



Vé
Aluminium
280648.1.A
2 x

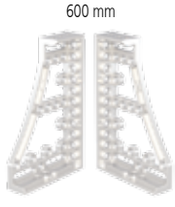

Équerre
Alu-Titane
280138+39
1 x + 1 x

Set d'accessoires compris (283999): 1x 280402, 1x 280852.1, 1x 280820, 1x 000940, 1x 000911, 1x 000921, 1x 280920



Set 3 Aluminium

2-283300.A	5.629,00 €



Pince de bridage
brunie
280610
12 x

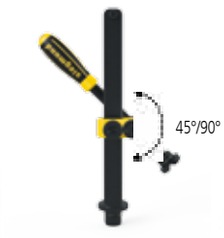

Pince de bridage
brunie
280630
6 x



Vé
polyamide
280659
18 x



Boulon
brunie
280510
36 x

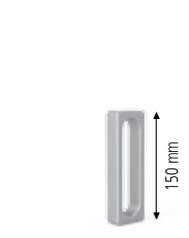

Butée
Aluminium
280410.A
8 x

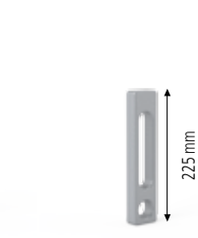

Butée
Aluminium
280420.A
8 x



Équerre
Aluminium
280110.A
6 x

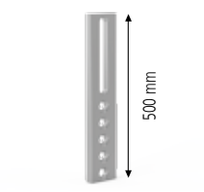

Butée
chromée
280430.C
4 x



Vé
Aluminium
280648.1.A
4 x

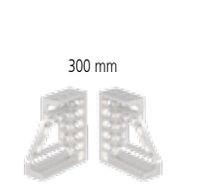

Équerre
Alu-Titane
280120+21
1 x + 1 x

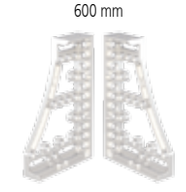

Équerre
Alu-Titane
280138+39
1 x + 1 x



Chariot pour accessoires
280910
1 x

Set d'accessoires compris (283999): 1x 280402, 1x 280852.1, 1x 280820, 1x 000940, 1x 000911, 1x 000921, 1x 280920



Set 4 Aluminium

2-283400.A	7.834,00 €



Pince de bridage
brunie
280610
16 x



Pince de bridage
brunie
280630
8 x



Vé
polyamide
280659
24 x



Boulon
brunie
280510
48 x

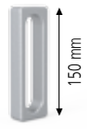

Butée
Aluminium
280410.A
12 x

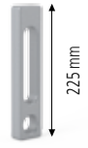

Butée
Aluminium
280420.A
12 x

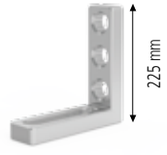

Équerre
Aluminium
280110.A
8 x

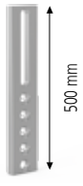

Butée
chromée
280430.C
6 x



Vé
Aluminium
280648.1.A
6 x



Équerre
Alu-Titane
280120+21
1 x + 1 x



Équerre
Alu-Titane
280138+39
1 x + 1 x



Équerre
Alu-Titane
280140+41
1 x + 1 x



Chariot pour accessoires
280910
1 x

Set d'accessoires compris (283999): 1x 280402, 1x 280852.1, 1x 280820, 1x 000940, 1x 000911, 1x 000921, 1x 280920

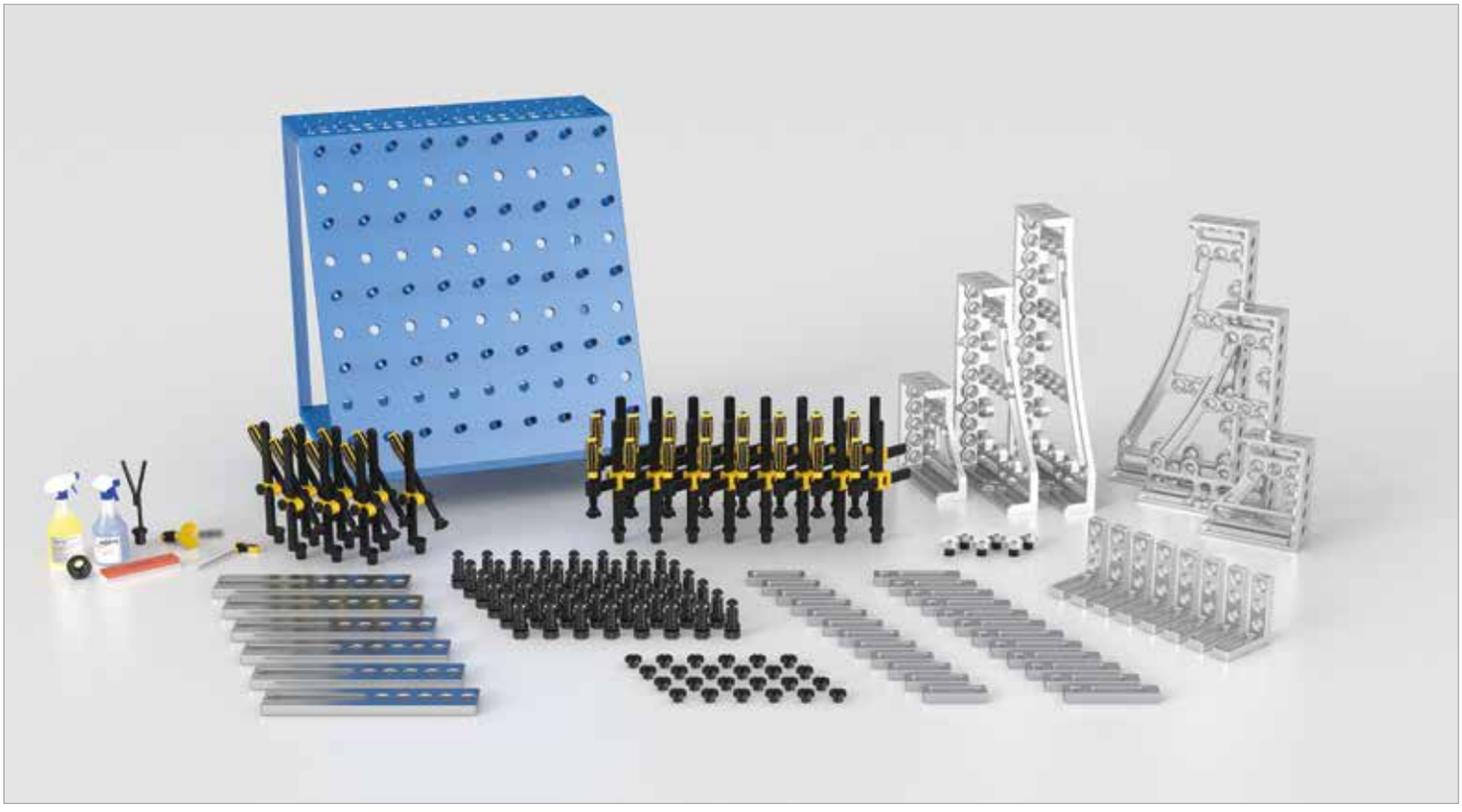

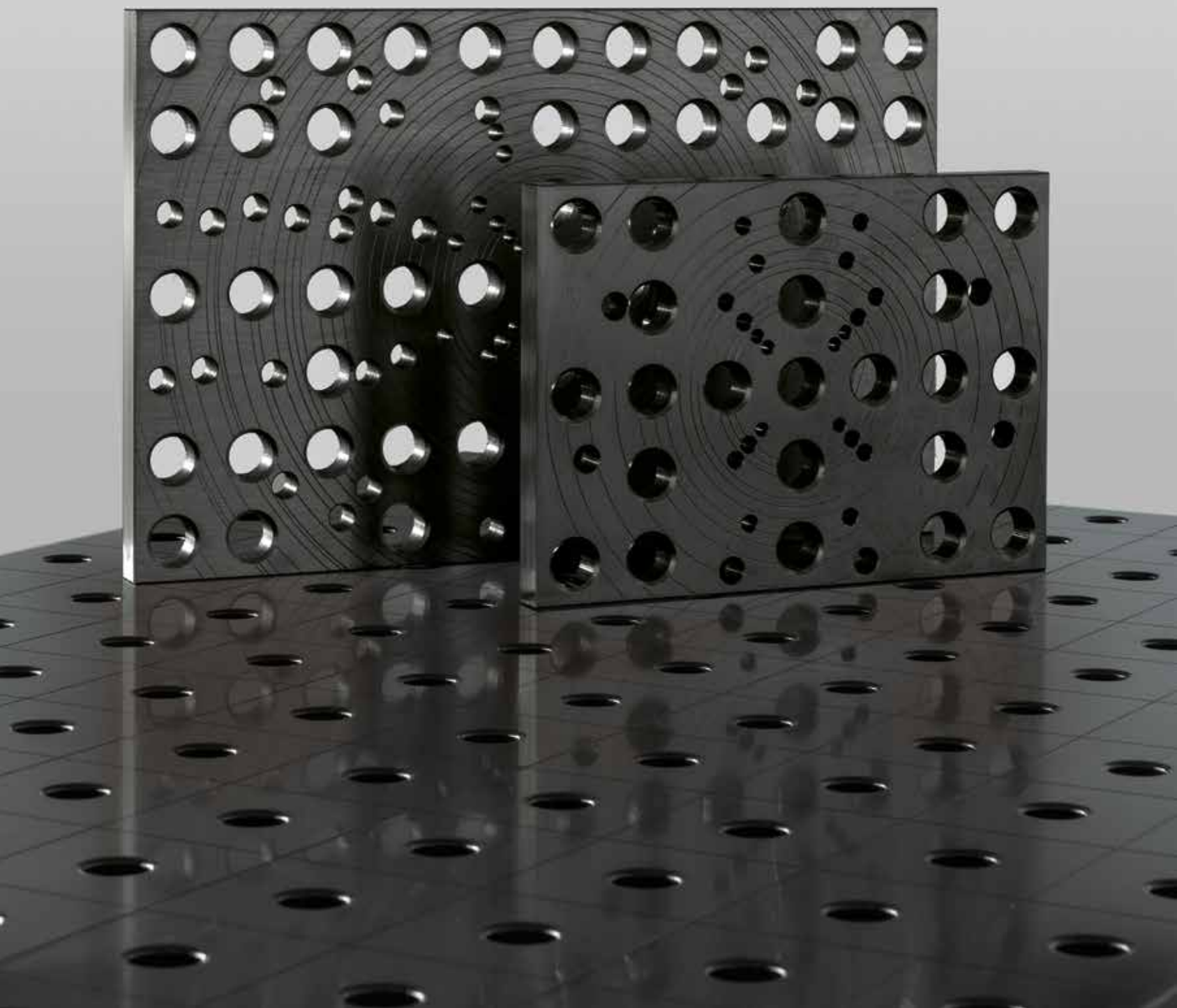

	Page
Plaque de bridage 550	406
Plaque de bridage 350	408
Plaque de bridage Normes US	410

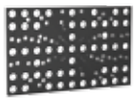








Plaque de bridage 550 pour bride DIN

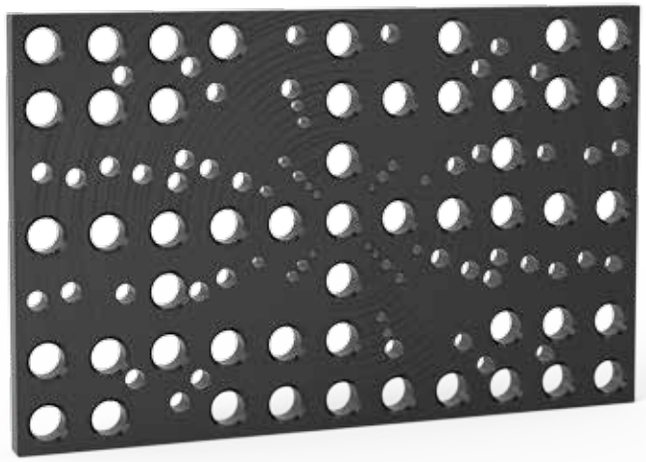

Poids: env. 30 kg

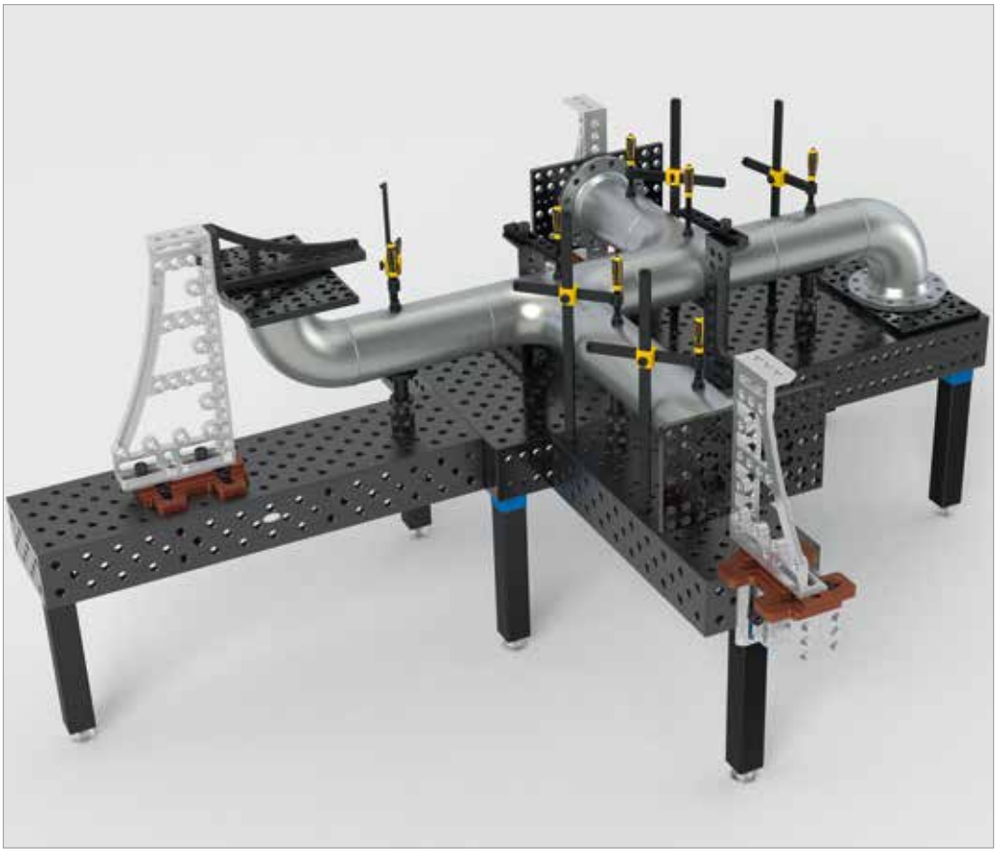

Description:

La plaque de bridage 550 pour bride DIN permet une mise en place rapide grâce aux boulons ajustés. La bride est positionnée au moyen des boulons ajustés et serrée sur la plaque grâce aux boulons de serrage. Grâce aux alésages 16 et 28 dans lesquelles d'autres éléments de bridage peuvent être fixés, une multitude de possibilités sont offertes.

D'autres dimensions sont possibles sur demande.

La livraison d'une plaque de bridage 550 comprend:
2 x boulons ajustés Ø 13,8
2 x boulons ajustés Ø 17,8
2 x boulons ajustés Ø 21,8
2 x boulons ajustés Ø 25,8
2 x boulons ajustés Ø 29,8
2 x boulons ajustés Ø 32,8

Pour utiliser les plaques de bridage en System 16, des éléments de liaison sont nécessaires comme des boulons de liaison (Article Ref 000562), des boulons rapides Combi (Article Ref 000520) ou des douilles de réduction (Article Ref 000546).

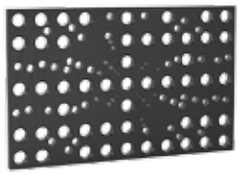

280220.P



280222



280223



280224



280225



280226



280227

	Longueur: (a)	Largeur: (b)	MS: (d)	Poids:	Plaque de bridage nitrurée plasma	
Plaque de bridage 550 pour bride DIN nitrurée avec boulons de fixation pour bride DIN 2632 / 2633 Cote nominale DN 15 - DN 400 pour bride DIN 2634 / 2635 Cote nominale DN 50 - DN 300	550 mm	350 mm	25 mm	30,00 kg	2-280220.P **525,00 €**	●

MS=Epaisseur;

	Longueur: (a)	Ø: (o)	Poids:	Ref	
Boulon de fixation Ø 13,8 pour alésage 8.1 - pour plaque de bridage 280220 / 280221 - brunie	39 mm	13,8 mm	0,03 kg	2-280222 **10,00 €**	●
Boulon de fixation Ø 17,8 pour alésage 10.1 - pour plaque de bridage 280220 / 280221 - brunie	41 mm	17,8 mm	0,05 kg	2-280223 **10,00 €**	●
Boulon de fixation Ø 21,8 pour alésage 16.1 - pour plaque de bridage 280220 / 280221 - brunie	47 mm	21,8 mm	0,10 kg	2-280224 **10,00 €**	●
Boulon de fixation Ø 25,8 pour alésage 16.1 - pour plaque de bridage 280220 / 280221 - brunie	50 mm	25,8 mm	0,14 kg	2-280225 **17,00 €**	●
Boulon de fixation Ø 29,8 pour alésage 16.1 - pour plaque de bridage 280220 / 280221 - brunie	55 mm	29,8 mm	0,20 kg	2-280226 **17,00 €**	●
Boulon de fixation Ø 32,8 pour alésage 16.1 - pour plaque de bridage 280220 / 280221 - brunie	60 mm	32,8 mm	0,27 kg	2-280227 **17,00 €**	●

● = Cet article est un produit en stock / ○ = Cet article sera fabriqué sur commande

Plaque de bridage 350 pour bride DIN

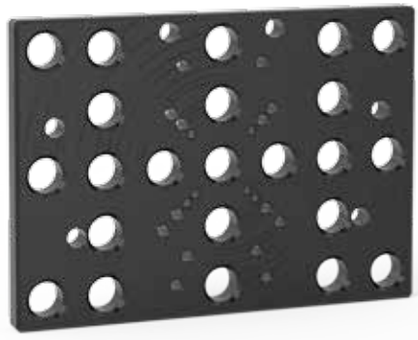

Poids: env. 14 kg

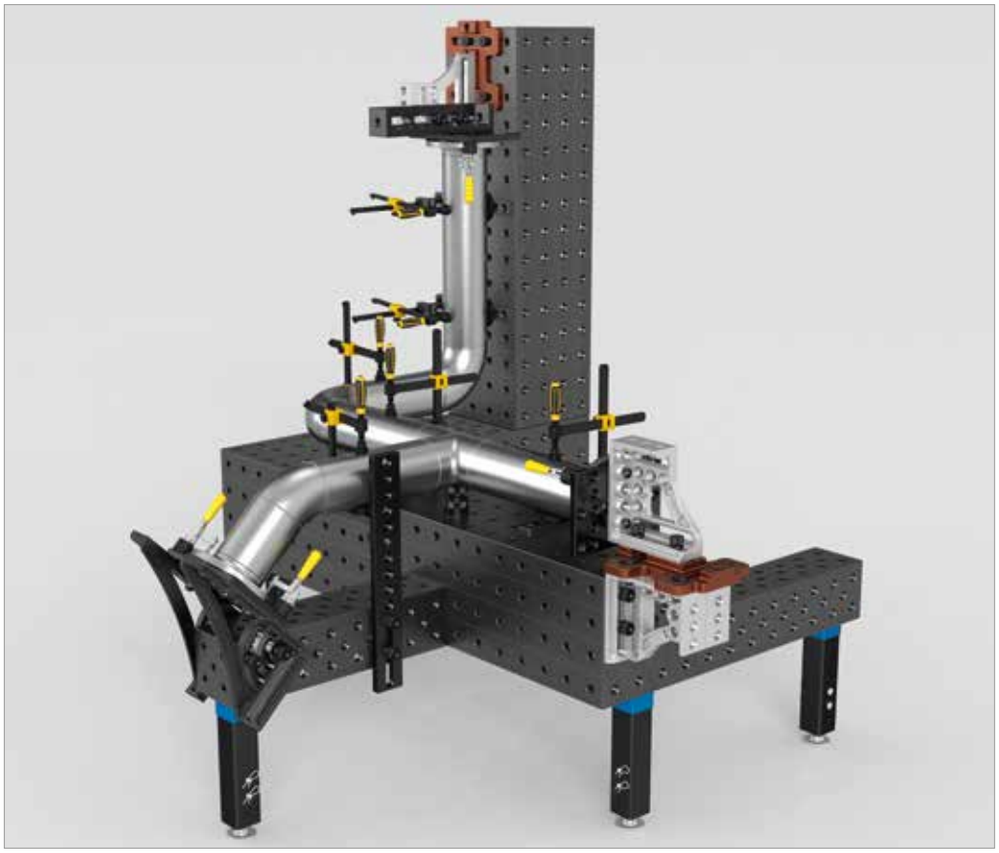

Description:

La plaque de bridage 350 pour bride DIN permet une mise en place rapide grâce aux boulons ajustés. La bride est positionnée au moyen des boulons ajustés et serrée sur la plaque grâce aux boulons de serrage. Grâce aux alésages 16 et 28 dans lesquelles d'autres éléments de bridage peuvent être fixés, une multitude de possibilités sont offertes.

D'autres dimensions sont possibles sur demande.

La livraison d'une plaque de bridage 350 comprend:
2 x boulons ajustés Ø 13,8
2 x boulons ajustés Ø 17,8
2 x boulons ajustés Ø 21,8

Pour utiliser les plaques de bridage en System 16, des éléments de liaison sont nécessaires comme des boulons de liaison (Article Ref 000562), des boulons rapides Combi (Article Ref 000520) ou des douilles de réduction (Article Ref 000546).



280221.P



280222



280223



280224

	Longueur: (a)	Largeur: (b)	MS: (d)	Poids:	Plaque de bridage nitrurée plasma
Plaque de bridage 350 pour bride DIN nitrurée avec boulons de fixation pour bride DIN 2633 Cote nominale DN 15 - DN 200	350 mm	250 mm	25 mm	14,00 kg	2-280221.P **442,00 €** ●

MS=Epaisseur;

	Longueur: (a)	Ø: (o)	Poids:	Ref
Boulon de fixation Ø 13,8 pour alésage 8.1 - pour plaque de bridage 280220 / 280221 - brunie	39 mm	13,8 mm	0,03 kg	2-280222 **10,00 €** ●
Boulon de fixation Ø 17,8 pour alésage 10.1 - pour plaque de bridage 280220 / 280221 - brunie	41 mm	17,8 mm	0,05 kg	2-280223 **10,00 €** ●
Boulon de fixation Ø 21,8 pour alésage 16.1 - pour plaque de bridage 280220 / 280221 - brunie	47 mm	21,8 mm	0,10 kg	2-280224 **10,00 €** ●

● = Cet article est un produit en stock / ○ = Cet article sera fabriqué sur commande

Plaque de bridage Normes US ANSI / ASME

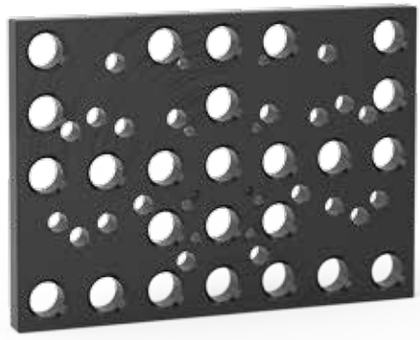

Poids: env. 14 kg

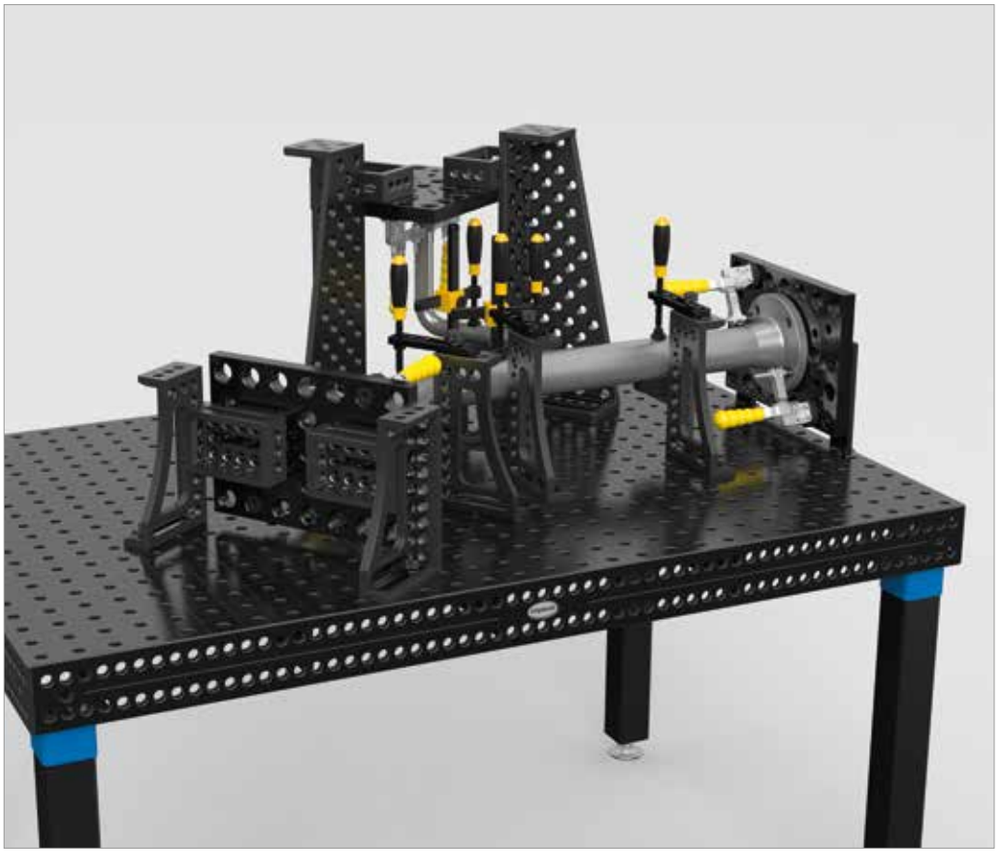

Description:

La plaque de bridage pour bride Norme US permet une mise en place rapide grâce aux boulons ajustés. Le serrage sur les éléments Siegmund est assuré par des boulons de serrage. La bride est mise en place au moyen des boulons ajustés et serrée sur la plaque grâce aux boulons de serrage. Grâce aux alésages 28 mm dans lesquelles d'autres éléments de bridage peuvent être fixés, une multitude de possibilités sont offertes.

D'autres dimensions sont possibles sur demande.

La livraison d'une plaque de bridage 150 lbs comprend:
2 x boulons ajustés Ø 15,5
2 x boulons ajustés Ø 18,9
2 x boulons ajustés Ø 22,2

La livraison d'une plaque de bridage 300 lbs comprend:
2 x boulons ajustés Ø 15,5
2 x boulons ajustés Ø 18,9
2 x boulons ajustés Ø 22,2
2 x boulons ajustés Ø 25,2

La livraison d'une plaque de bridage 400-600 lbs comprend:
2 x boulons ajustés Ø 15,5
2 x boulons ajustés Ø 18,9
2 x boulons ajustés Ø 22,2
2 x boulons ajustés Ø 25,2
2 x boulons ajustés Ø 28,2

Pour utiliser les plaques de bridage en System 16, des éléments de liaison sont nécessaires comme des boulons de liaison (Article Ref 000562), des boulons rapides Combi (Article Ref 000520) ou des douilles de réduction (Article Ref 000546).

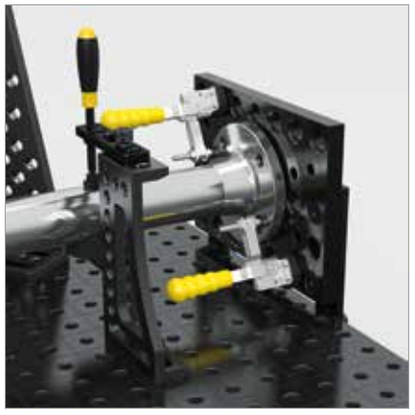



280250.P

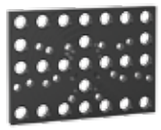

280251.P

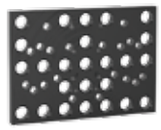

280252.P



280255



280256



280257



280258



280259

	Longueur: (a)	Largeur: (b)	MS: (d)	Poids:	Plaque de bridage nitrurée plasma	
Plaque de bridage 150 lbs nitrurée avec boulons de fixation pour brides norme US ANSI / ASME B 16,5 150 lbs de 1/2" à 8"	350 mm	250 mm	25 mm	14,00 kg	2-280250.P **467,00 €**	●
Plaque de bridage 300 lbs nitrurée avec boulons de fixation pour brides norme US ANSI / ASME B 16,5 300 lbs de 1/2" à 8"	350 mm	250 mm	25 mm	14,00 kg	2-280251.P **532,00 €**	●
Plaque de bridage 400-600 lbs nitrurée avec boulons de fixation pour brides norme US ANSI / ASME B 16,5 400-600 lbs de 1/2" à 6"	350 mm	250 mm	25 mm	14,00 kg	2-280252.P **554,00 €**	●

MS=Epaisseur;

	Longueur: (a)	Ø: (o)	Poids:	Ref	
Boulon de fixation Ø 15,5 - pour plaque de bridage 280250 / 280251 / 280252	39 mm	15,5 mm	0,03 kg	2-280255 **12,00 €**	●
Boulon de fixation Ø 18,9 - pour plaque de bridage 280250 / 280251 / 280252	41 mm	18,9 mm	0,05 kg	2-280256 **12,00 €**	●
Boulon de fixation Ø 22,2 - pour plaque de bridage 280250 / 280251 / 280252	45 mm	22,2 mm	0,10 kg	2-280257 **13,00 €**	●
Boulon de fixation Ø 25,2 - pour plaque de bridage 280251 / 280252	50 mm	25,2 mm	0,14 kg	2-280258 **20,00 €**	●
Boulon de fixation Ø 28,2 - pour plaque de bridage 280252	50 mm	28,2 mm	0,16 kg	2-280259 **21,00 €**	●

● = Cet article est un produit en stock / ○ = Cet article sera fabriqué sur commande

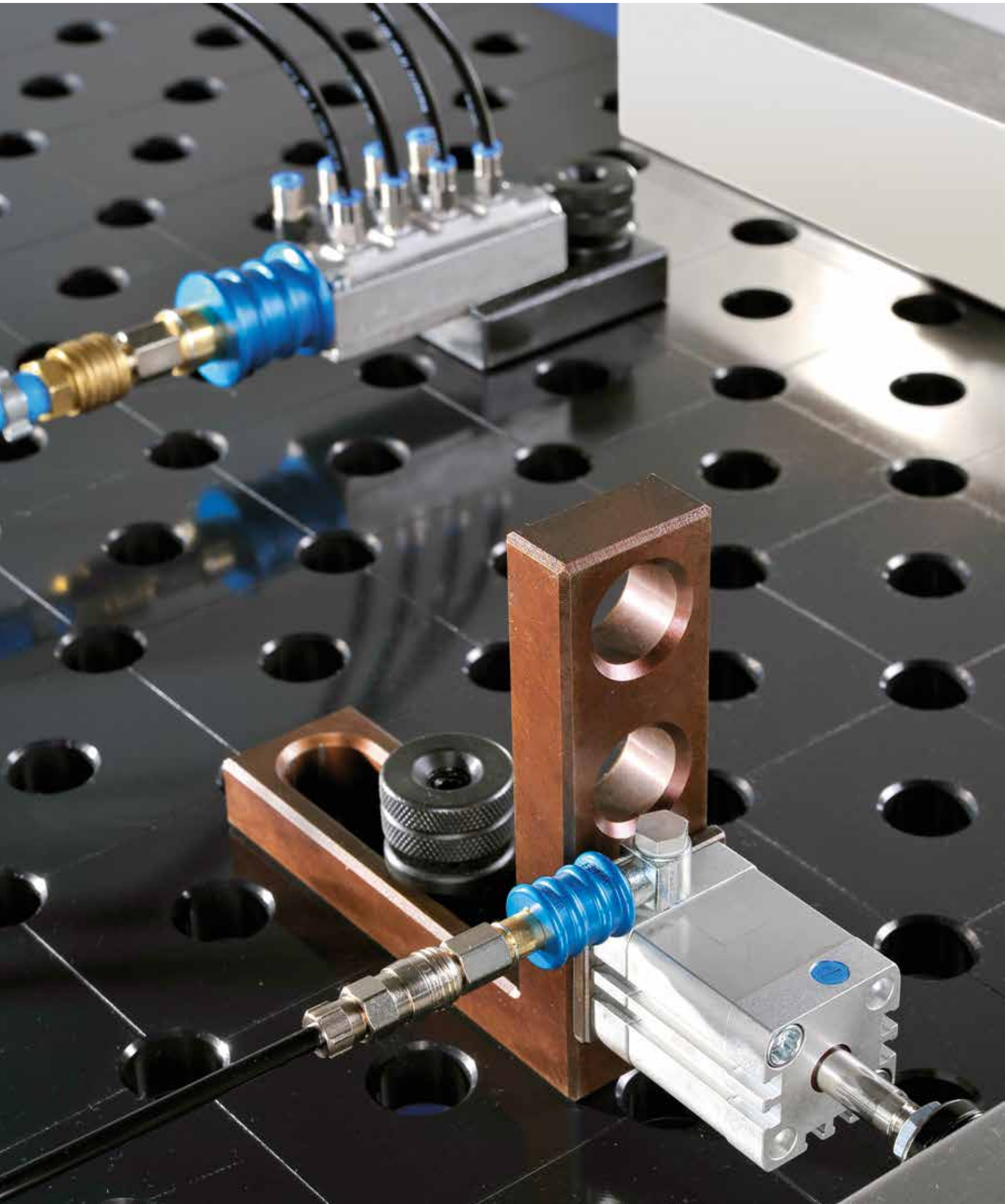

	Page
Pince de bridage pneumatique	414









Pince de bridage pneumatique

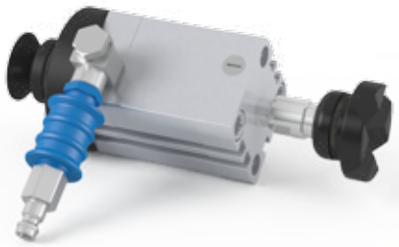



000850



000851



000855



000860

Description:

Grâce au vérin pneumatique, le bridage de vos éléments peut-être automatisé permettant ainsi un gain de temps et un coût réduit. De plus, l'automatisation garantit certaines conditions comme la force de bridage, les temps de cycle, etc...

Le vérin pneumatique, version courte (Article Nr. 000850, 000851) se monte dans les alésages Système avec un adaptateur.

Le vérin pneumatique, version longue (Article Nr. 000855) est monté dans les alésages Système avec une douille filetée Système 28.

Le vérin pneumatique est commandé par un distributeur (Article Nr. 000860) alimenté par un compresseur et fonctionne avec une pression de 1 à 10 bars. La course varie de 25 mm à 50 mm selon le modèle. La pression est commandée par la valve à clapet correspondante.







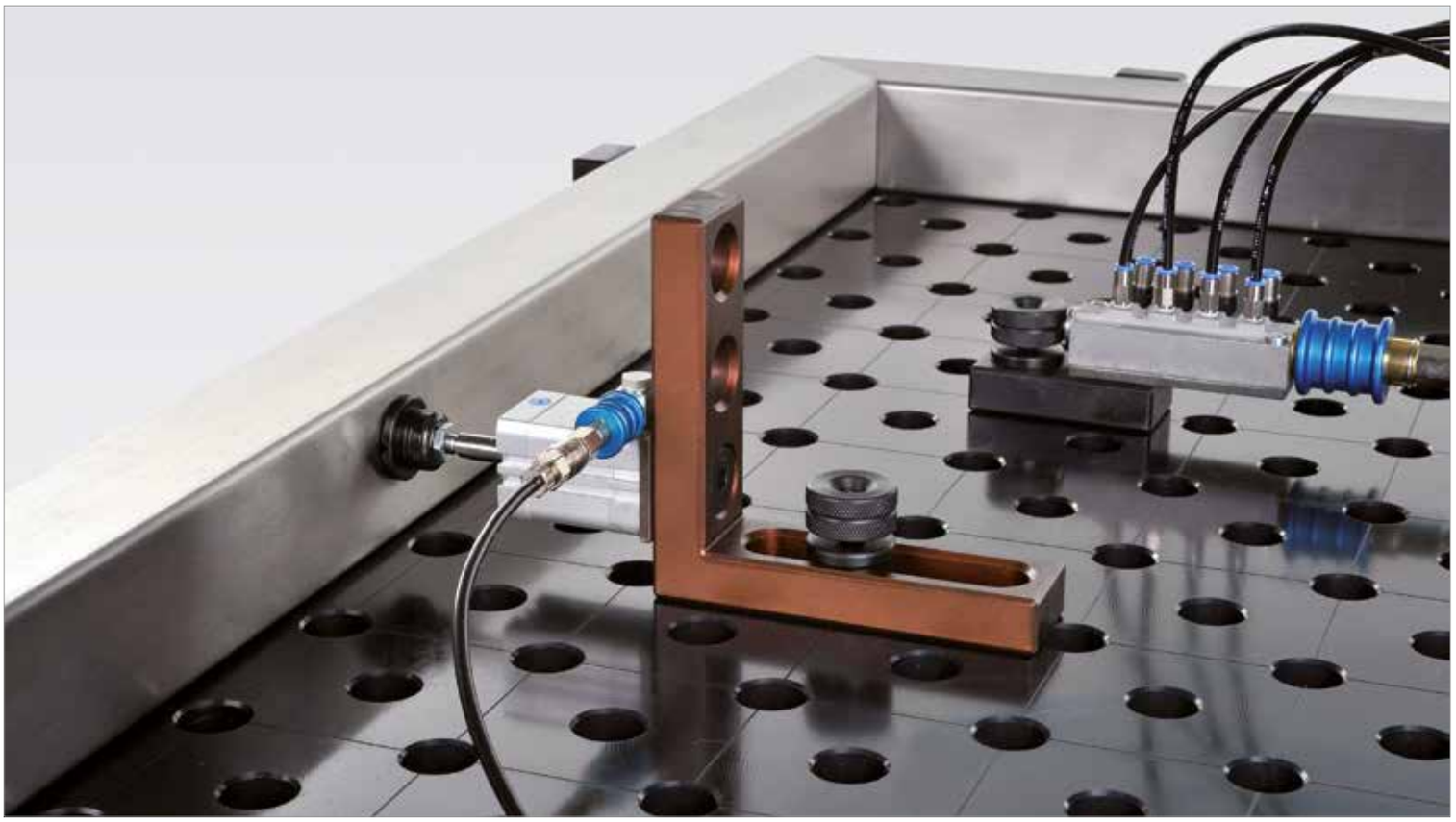

	Force:	Poids:	Ref
Vérin pneumatique version courte adaptateur Système 16 inclus	F = 650 N sous 8 bar	0,90 kg	0-000850 **279,00 €** ○
Vérin pneumatique version courte adaptateur Système 28 inclus	F = 650 N sous 8 bar	0,93 kg	0-000851 **268,00 €** ○
Vérin pneumatique version longue pour Système 28	F = 350 N sous 8 bar	0,80 kg	0-000855 **234,00 €** ○
Distributeur pour 8 récepteurs		0,14 kg	0-000860 **256,00 €** ○

● = Cet article est un produit en stock / ○ = Cet article sera fabriqué sur commande



	Page
Plaque pour adaptateur / Boulon à billes étagé 28 -> 16	418
Douille de réduction	420
Boulon de liaison au ras de la table / Douille d'adaptateur	422








Plaque pour adaptateur 28 -> 16

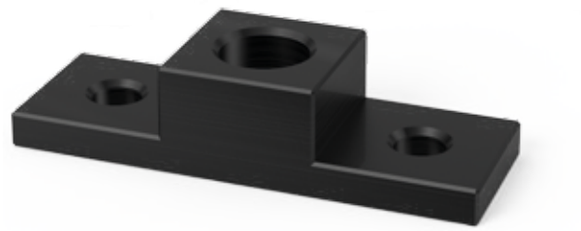



000570

Description:

L'adaptateur 28 -> 16 permet de fixer des pinces de bridage 28 sur les tables Système 16. L'adaptateur est fixé sur la table grâce à deux boulons à billes. Le trou central en 28 permet de mettre en place rapidement et facilement une pince de bridage 28.





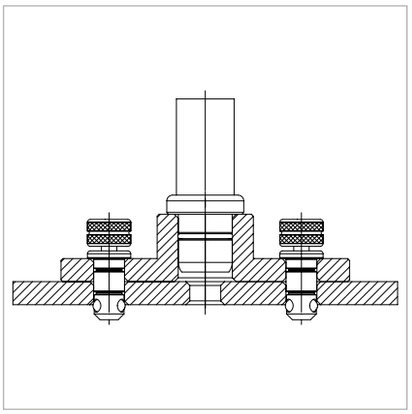

	Longueur: (a)	Largeur: (b)	Hauteur: (c)	Poids:	Ref
Plaque pour adaptateur 28 -> 16 - brunie	150 mm	50 mm	35 mm	0,94 kg	2-000570 **38,00 €** ●

● = Cet article est un produit en stock / ○ = Cet article sera fabriqué sur commande

Boulon à billes étagé 28 -> 16



000520

Description:

Le boulon de bridage étagé a été conçu pour la fixation d'éléments System 28 sur les tables System 16. Les billes de taille importante permettent de ne pas détériorer les chanfreins des alésages System. La taille des billes et la force de bridage du boulon étagé correspondent à celles du boulon rapide. La 4ème bille centrale réduit les frottements internes et augmente la force de la roue à main. La nouvelle version n' a plus de joints toriques mais reste très facile à nettoyer.

Ce boulon ne permet PAS de relier des tables entre elles ou des tables et des poutres en U!

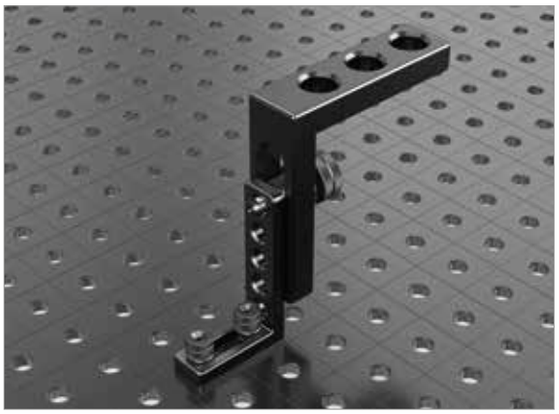



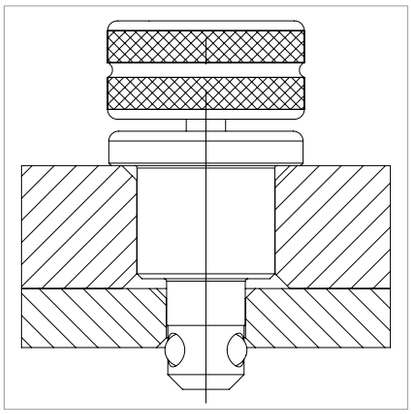

	Longueur: (a)	Ø: (o)	Poids:	SK:	AM:	ZK:	Ref
Boulon à billes étagé 28 -> 16 court - brunie	75 mm	40 mm	0,32 kg	55,00 kN	10,00 Nm	10,00 kN	2-000520 **44,00 €** ●

SK=Force de cisaillement; AM=Couple de serrage; ZK=Force de traction;

● = Cet article est un produit en stock / ○ = Cet article sera fabriqué sur commande

Douille de réduction 16 -> 28





000545

Description:

La bague de réduction 16 -> 28 permet de fixer des éléments Système 16 avec des boulons à billes Système 16 sur les tables Système 28. La bague de réduction est compatible avec les alésages en 28 mais pas avec les oblongs.

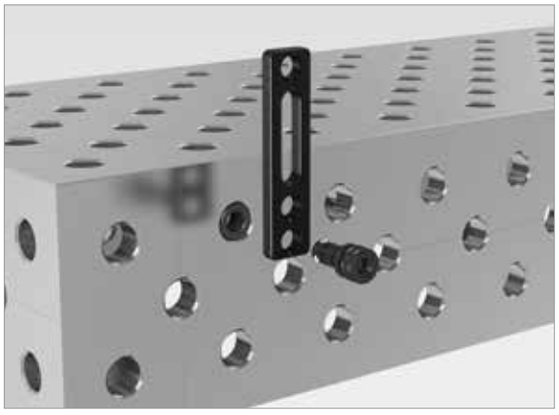



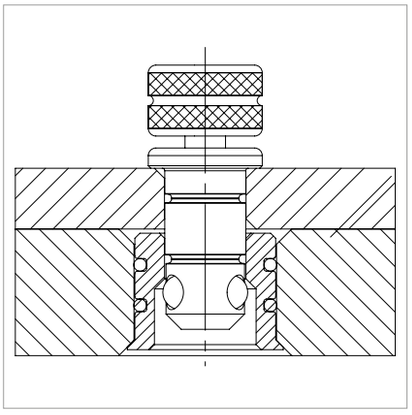

	Longueur: (a)	Ø: (o)	Poids:	Ref
Douille de réduction 16 -> 28 - brunie	23 mm	32 mm	0,05 kg	2-000545 **11,00 €** ●

● = Cet article est un produit en stock / ○ = Cet article sera fabriqué sur commande

Douille de réduction 28 -> 16

Description:

La bague de réduction 28 -> 16 permet de fixer des éléments Système 28 avec des boulons à billes Système 16 sur les tables Système 16. La bague de réduction est compatible avec les alésages en 28 et les oblongs Système 28.





000546





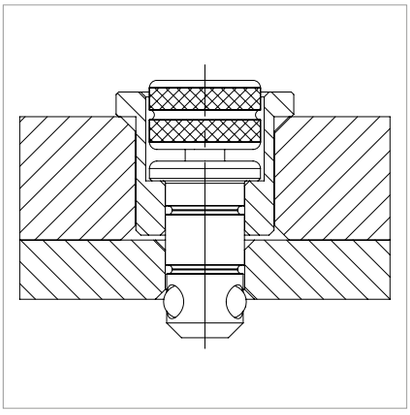

	Hauteur: (c)	Ø: (o)	Poids:	Ref
Douille de réduction 28 -> 16 - brunie	29 mm	36 mm	0,07 kg	2-000546 **11,00 €** ●

● = Cet article est un produit en stock / ○ = Cet article sera fabriqué sur commande

Boulon de liaison au ras de la table 28 <-> 16



000562

Description:

Le boulon de liaison étagé permet de fixer une table Système 16 avec une table Système 28. Il autorise également la liaison de n'importe quel élément 16 et 28 grâce aux alésages.





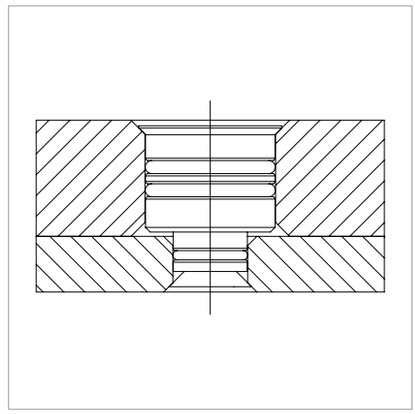

	Hauteur: (c)	Ø: (o)	Poids:	Ref
Boulon de liaison au ras de la table 28 <-> 16 - brunie	33 mm	33 mm	0,12 kg	2-000562 **20,00 €** ●

● = Cet article est un produit en stock / ○ = Cet article sera fabriqué sur commande

Douille d'adaptateur 16 -> 28



000547

Description:

La douille d'adaptation est conçue pour recevoir des éléments Système 16 dans les alésages Système 28. Elle peut être montée dans l'article Nr. 280822, entretoise réglable en hauteur et permet alors l'utilisation d'éléments Système 16.

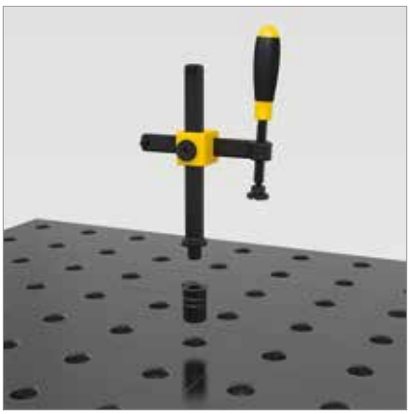





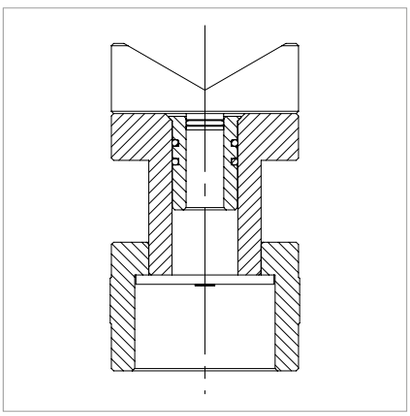

	Longueur: (a)	Ø: (o)	Poids:	Ref
Douille d'adaptateur 16 -> 28 - brunie	40 mm	31 mm	0,12 kg	2-000547 **12,00 €** ●

● = Cet article est un produit en stock / ○ = Cet article sera fabriqué sur commande


siegmund
siegmund
siegmund
SW 6mm

	Page
Anti-collage	426
Clean / CleanBasic	428
Pierre à surfacer	430










Anti-collage avec anti-corrosion





000922



000924



000929



000926



000928

Description:

L'anti-collage est un produit résistant à la chaleur et soluble à l'eau, qui empêche le collage des projections de soudure sur les tables de soudure.

Anti-collage peut être également utilisé pour les pièces à souder (Par exemple acier, inox, aluminium, pièces zinguées). Si ces pièces doivent être peintes, les éléments secs restants devront être enlevés avec un nettoyant adapté. Pour ceci les produits à utiliser sont: eau, acide à base d'eau et tous nettoyants neutres (par exemple nettoyant pour anti-collage à 2% dans l'eau). Les nettoyants non compatibles sont les nettoyants à froid et les nettoyants à base d' azote chloré.

Anti-collage est utilisé en bouteille avec vaporisateur mais également au pinceau ou au chiffon. La protection anti-collage est assurée avec la même efficacité lorsque le produit est liquide ou sec. Les projections de soudure sont éliminées après soudure par un simple coup de chiffon.
Les coûts de l'anti-collage pour une utilisation journalière sont de 20-30 Euros/m² et par an.

La notice de sécurité est à votre disposition sur Internet.



	Poids:	Ref
Anti-collage avec anti-corrosion - bidon 1 kg	1,10 kg	2-000922 **11,00 €** ●
Anti-collage avec anti-corrosion - aérosol 1 kg	1,10 kg	2-000924 **13,00 €** ●
Anti-collage avec anti-corrosion - vaporisateur 1 kg	1,10 kg	2-000929 **29,00 €** ●
Anti-collage avec anti-corrosion - bidon 5 kg	5,20 kg	2-000926 **40,00 €** ●
Anti-collage avec anti-corrosion - bidon 33 kg	33,50 kg	2-000928 **207,00 €** ●

● = Cet article est un produit en stock / ○ = Cet article sera fabriqué sur commande

Clean / Nettoyant pour table de soudure





000932



000934



Description:

Le nettoyant Clean est un nettoyant puissant pour table de soudure. Il est très efficace pour l'élimination de graisses, huiles ou similaires. Le nettoyant est à base de composants biologiques. Le nettoyant attaque les plastiques et de ce fait les contenants plastiques se déforment. Le nettoyage peut cependant être efficace pendant un an. Le nettoyant est sensible à la chaleur.

La notice de sécurité est à votre disposition sur Internet.

	Poids:	Ref
Clean / Nettoyant pour table de soudure - aérosol 500 ml	0,60 kg	2-000932 **12,00 €** ●
Clean / Nettoyant pour table de soudure - bidon 5 kg	5,20 kg	2-000934 **75,00 €** ●

● = Cet article est un produit en stock / ○ = Cet article sera fabriqué sur commande

CleanBasic





000913



000914



000915



000917

Description:

Le nettoyant CleanBasic est conçu pour le nettoyage quotidien des tables. Dans des conditions normales, les composants anticorrosion empêchent la rouille de se former. Si la rouille apparait tout de même en raison de l´important taux d´humidité de l´air, il faut renoncer à utiliser un nettoyant à base d'eau.

La notice de sécurité est à votre disposition sur Internet.





	Poids:	Ref
CleanBasic - bidon 1 kg	1,10 kg	2-000913 **8,00 €** ●
CleanBasic - aérosol 1 kg	1,10 kg	2-000914 **10,00 €** ●
CleanBasic - bidon 5 kg	5,20 kg	2-000915 **35,00 €** ●
CleanBasic - bidon 33 kg	33,50 kg	2-000917 **176,00 €** ●

● = Cet article est un produit en stock / ○ = Cet article sera fabriqué sur commande

Pierre à surfacer







000942 | 000940



Description:

Pour conserver la planéité de la table, l'utilisation exclusive d'une pierre à surfacer bien plane est recommandée pour éliminer les projections de soudure et aplanir les endroits endommagés. L'utilisation d'une ponceuse à disques ou à abrasifs n'est pas recommandée. La pierre à surfacer Siegmund est l'outil optimal pour aplanir et entretenir la surface de la table.

	Longueur: (a)	Largeur: (b)	Hauteur: (c)	Poids:	Ref
Pierre à surfacer - 150x50x25	150 mm	50 mm	25 mm	0,42 kg	2-000942 **13,00 €** ●
Pierre à surfacer - 200x50x25	200 mm	50 mm	25 mm	0,56 kg	2-000940 **17,00 €** ●

● = Cet article est un produit en stock / ○ = Cet article sera fabriqué sur commande


siegmund
Antihaft mit Korrosionsschutz
500 ml
siegmund

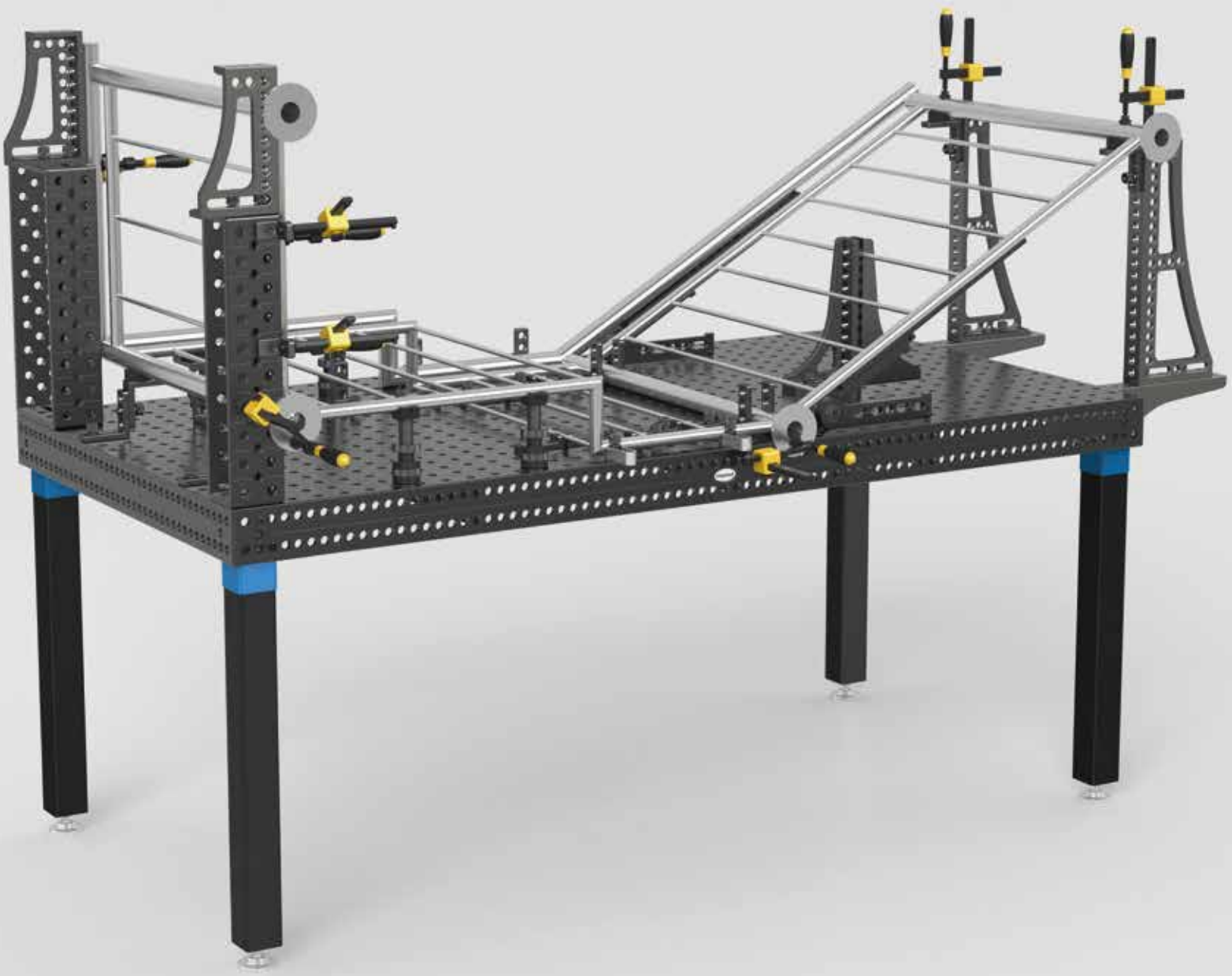

	Page	
TABLES	**434**	
PIEDS DE TABLE	**484**	
BUTÉES	**496**	
EQUERRES DE BRIDAGE	**512**	
BOULONS	**544**	
PINCES DE BRIDAGE & ACCESSOIRES	**558**	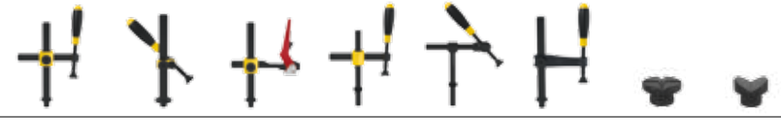
VÉS & PLAQUES DE BASE	**578**	
DISPOSITIF RAPIDE DE BRIDAGE & ADAPTATEUR	**588**	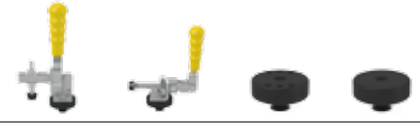
ACCESSOIRES	**594**	
SETS	**606**	SET / SET ALUMINIUM

(·) = *Prix sur demande*

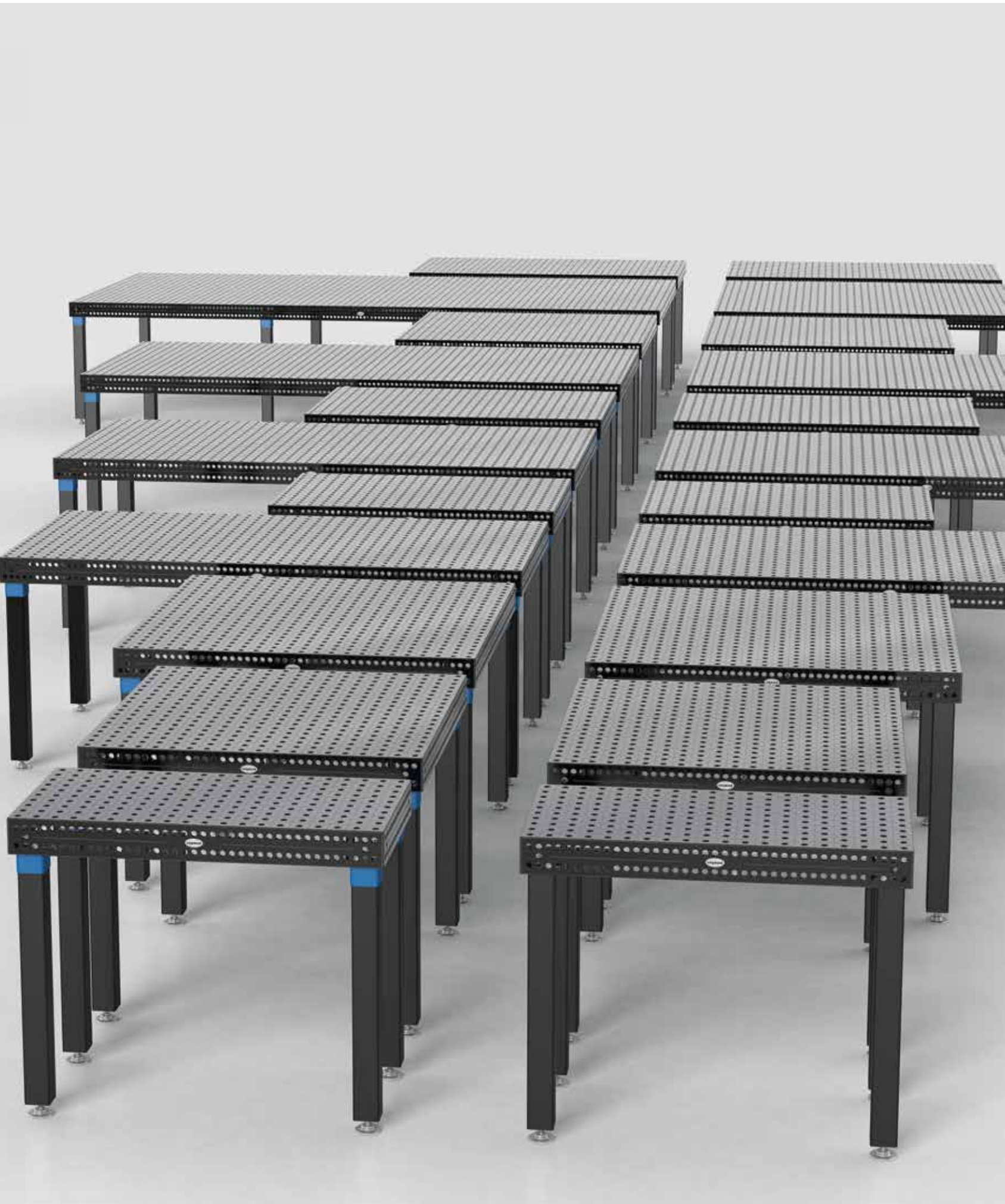

	Page
Basic	436
Basic Table de soudure et de bridage	438
Inox	440
Inox Table de soudure et de bridage	442
Professional Extreme 750	444
Professional Extreme 750 - 1000x500x100	446
Professional Extreme 750 - 1000x1000x100	448
Professional Extreme 750 - 1200x800x100	450
Professional Extreme 750 - 1200x1200x100	452
Professional Extreme 750 - 1500x1000x100	454
Professional Extreme 750 - 1500x1500x100	456
Professional Extreme 750 - 2000x1000x100	458
Professional Extreme 750 - 2000x1200x100	460
Professional Extreme 750 - 2400x1200x100	462
Professional Extreme 750 - 3000x1500x100	464
Professional Extreme 750 - 4000x2000x100	466
Professional Extreme 750 - Format spécial	468
Tôle alu perforée	470
Table octogonale 100	472
Table octogonale 50	474
Plateau de bridage octogonal sans bandeau	476
Plateau de bridage - 50 mm	478
Douille support et de bridage	480
Tôle perforée sectionnée / Grille de trous	482





Basic



BASIC

Les tables de soudure Basic sont fabriquées à partir d'un acier de haute qualité S355J2+N (St 52/3) et ensuite nitrurée par procédé thermochimique, les rendant plus résistantes à la corrosion. En même temps la capacité de la table augmente.

Vidéo du produit sous:

www.siegmund.com/V161035

PIEDS DE TABLE

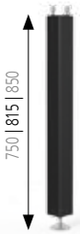

page 488
Pied standard



page 492
Pied avec roulette et frein à blocage



page 490
Pied réglable en hauteur



page 491
Pied pour ancrage au sol

Hauteurs des pieds en mm.
Les données en noir sont les hauteurs des pieds standards pour les tables définies en haut. Les hauteurs de pied en gris correspondent aux versions de pied sans surcoût mais à spécifier à la commande.

Bien entendu, il est possible d'utiliser toutes les autres variantes de tables du System 16 pour les tables Basic-16.

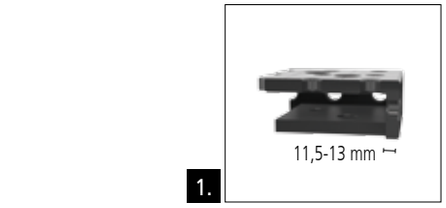

1.

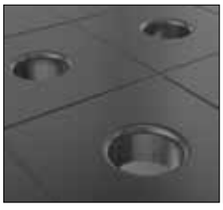
2.

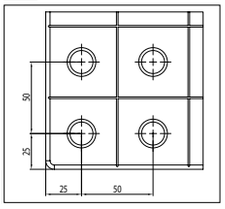

3.

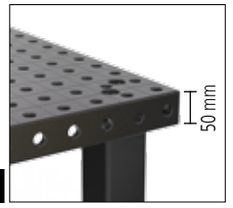

4.


5.

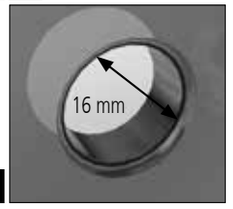

6.

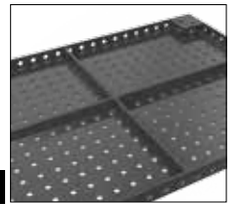
7.


8.



9.

1. EPAISSEUR

env. 11,5-13 mm

2. MATIÈRE

acier de qualité S355J2+N (St 52/3)
+ nitruration plasma

DURETÉ VICKERS

dureté en surface: environ 480-560
dureté à cœur: environ 200-230

3. CARACTÉRISTIQUES

- entraxe alésages 50 mm
- quadrillage 50 mm

4. BANDEAU

hauteur 50 mm

5. ANGLES ET ALÉSAGES RAYONNÉS

- Rayons de 3 mm sur les arêtes supérieures pour éviter d'abimer la table et les accessoires
- Rayons de 6 mm dans les angles de la table pour réduire les risques de blessure

6. ALÉSAGE SYSTEM

- Ø 16 mm

Rayon R2 à l'entrée des alésages sur le dessus de la table:

- réduit les dommages pour la table, les accessoires et les pièces client
- facilite l'introduction des boulons et des accessoires
- chanfrein important sur la face inférieure de la table pour une force de serrage optimale des boulons (voir page 548)

7. RENFORT

renforcée par des traverses

8. PIEDS DE TABLE

- tube carré 70x70 mm
- embase de pied Ø 70 mm (tournée à partir de matériau plein)
- pied réglable sur 40 mm

(données pour pied standard)

9. CHARGE ADMISSIBLE

Charge par pied max. 1.000 kg
Charge statique totale conseillée:
pour 4 pieds = 1.000 kg
avec une répartition uniforme de la charge
(données pour pied standard)

Par calcul, les charges sont plus importantes. Les charges conseillées comportent une réserve pour raison de sécurité.

Dans le cas de charge supérieure merci d'en parler avec le constructeur.

Basic Table de soudure et de bridage



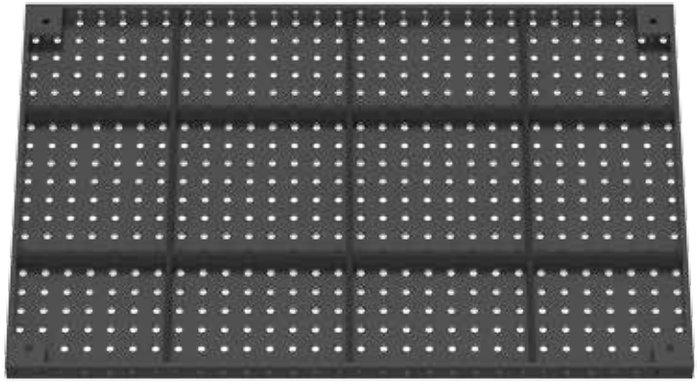

Description:

La table Basic présente un entraxe, entre les alésages, dans les 2 directions de 50 mm sur le dessus de la table complété par une rangée d'alésages sur les côtés. Les alésages sont de diamètre 16 mm, l'épaisseur est env. 11,5-13 mm dans un acier de qualité S355J2+N (St 52/3) + nitruration plasma.
Un quadrillage avec entraxe 50 mm facilite le montage de vos gabarits.

Vous trouverez les différentes variantes de pieds à partir de la page 486.

Options pour table de soudure sur demande.

Photos pour toutes les dimensions produits sur www.siegmund.com.



	Pieds de table:	Longueur: (a)	Largeur: (b)	Hauteur: (c)	Poids:	Basic nitrurée plasma
Basic 1000x1000x50 avec Pied standard 815 Hauteur de table 850	4	1000 mm	1000 mm	50 mm	env. 170 kg	2-161010.P **1.002,00 €** ●
Basic 1200x800x50 avec Pied standard 815 Hauteur de table 850	4	1200 mm	800 mm	50 mm	env. 170 kg	2-161025.P **1.002,00 €** ●
Basic 1200x1200x50 avec Pied standard 815 Hauteur de table 850	4	1200 mm	1200 mm	50 mm	env. 180 kg	2-161015.P **1.641,00 €** ●
Basic 1500x1000x50 avec Pied standard 815 Hauteur de table 850	4	1500 mm	1000 mm	50 mm	env. 240 kg	2-161035.P **1.674,00 €** ●

● = Cet article est un produit en stock / ○ = Cet article sera fabriqué sur commande

Le surcoût pour une table avec une autre version de pieds résulte de la différence entre le pied standard et le pied souhaité.
Poids = Table + Palette + Pied standard

Inox



INOX

Les tables de soudure inox sont destinées à la fabrication de pièces inox sans risque de corrosion par un contact avec d'autres métaux.

Vidéo du produit sous:

www.siegmund.com/V160020.E

PIEDS DE TABLE



page 488
Pied standard



page 492
Pied avec roulette et frein de blocage



page 490
Pied réglable en hauteur



page 493
Pied réglable en hauteur avec roulette et frein de blocage

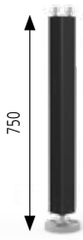

page 491
Pied pour ancrage au sol

Hauteurs des pieds en mm.
Les données en noir sont les hauteurs des pieds standards pour les tables définies en haut. Les hauteurs de pied en gris correspondent aux versions de pied sans surcoût mais à spécifier à la commande.

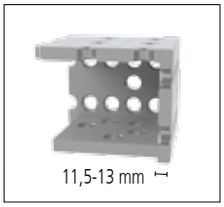

1.


2.

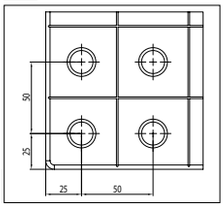

3.

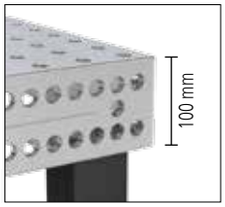

4.


5.

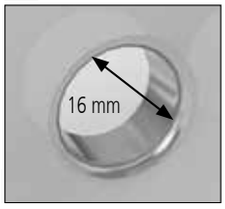

6.

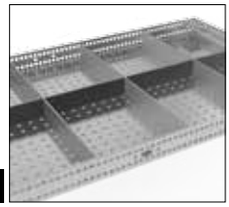
7.


8.



9.

1. EPAISSEUR

env. 11,5-13 mm

2. MATIÈRE

Inox de qualité X5CrNi18-10 (1.4301)

DURETÉ VICKERS

dureté à cœur: environ 266-382

3. CARACTÉRISTIQUES

- entraxe alésages 50 mm
- quadrillage 50 mm

4. BANDEAU

- hauteur 100 mm
- des alésages supplémentaires permettent un bridage parallèle avec un entraxe de 25 mm

5. ANGLES ET ALÉSAGES RAYONNÉS

- Rayons de 3 mm sur les arêtes supérieures pour éviter d'abimer la table et les accessoires
- Rayons de 6 mm dans les angles de la table pour réduire les risques de blessure

6. ALÉSAGE SYSTEM

- Ø 16 mm

Rayon R2 à l'entrée des alésages sur le dessus de la table:

- réduit les dommages pour la table, les accessoires et les pièces client
- facilite l'introduction des boulons et des accessoires
- chanfrein important sur la face inférieure de la table pour une force de serrage optimale des boulons (voir page 548)

7. RENFORT

Renforts multiples en dessous de la table pour une précision et une stabilité optimale

8. PIEDS DE TABLE

- tube carré 70x70 mm
- embase de pied Ø 70 mm (tournée à partir de matériau plein)
- pied réglable sur 40 mm

(données pour pied standard)

9. CHARGE ADMISSIBLE

Charge admissible par pied 1.000 kg
Charge totale statique conseillée:
pour 4 pieds = 2.000 kg
pour 6 pieds = 3.000 kg
pour 8 pieds = 4.000 kg
avec une répartition uniforme de la charge
(données pour pied standard)

Par calcul, les charges sont plus importantes. Les charges conseillées comportent une réserve pour raison de sécurité.

Dans le cas de charge supérieure merci d'en parler avec le constructeur.

Inox Table de soudure et de bridage



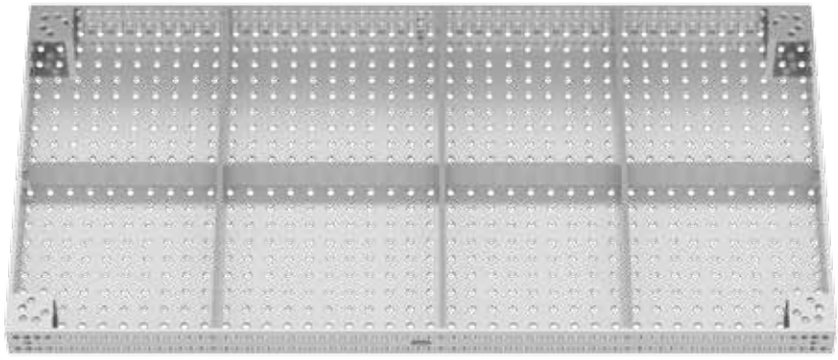

Description:

La table Siegmund Inox présente un positionnement des alésages horizontal/vertical sur la plaque supérieure et diagonal sur les bandeaux. La table est alésée à 16 mm pour une épaisseur de 11,5-13 mm environ en Inox de qualité. Un quadrillage entraxe 50 mm facilite le montage des gabarits.

Vous trouverez les différentes variantes de pieds à partir de la page 486.

Table Inox également disponible sur table élévatrice et châssis de liaison.

Options pour table de soudure sur demande.

Photos pour toutes les dimensions produits sur www.siegmund.com.



	Pieds de table:	Longueur: (a)	Largeur: (b)	Hauteur: (c)	Poids:	Inox
Professional 1000x500x100 Inox avec Pied standard 750 Hauteur de table 850	4	1000 mm	500 mm	100 mm	env. 125 kg	2-160005.E **1.872,00 €** ○
Professional 1000x1000x100 Inox avec Pied standard 750 Hauteur de table 850	4	1000 mm	1000 mm	100 mm	env. 195 kg	2-160010.E **3.023,00 €** ○
Professional 1200x800x100 Inox avec Pied standard 750 Hauteur de table 850	4	1200 mm	800 mm	100 mm	env. 195 kg	2-160025.E **2.735,00 €** ○
Professional 1200x1200x100 Inox avec Pied standard 750 Hauteur de table 850	4	1200 mm	1200 mm	100 mm	env. 255 kg	2-160015.E **3.886,00 €** ○
Professional 1500x1000x100 Inox avec Pied standard 750 Hauteur de table 850	4	1500 mm	1000 mm	100 mm	env. 275 kg	2-160035.E **4.174,00 €** ○
Professional 1500x1500x100 Inox avec Pied standard 750 Hauteur de table 850	4	1500 mm	1500 mm	100 mm	env. 375 kg	2-160050.E **5.757,00 €** ○
Professional 2000x1000x100 Inox avec Pied standard 750 Hauteur de table 850	4	2000 mm	1000 mm	100 mm	env. 350 kg	2-160020.E **5.469,00 €** ○
Professional 2000x1200x100 Inox avec Pied standard 750 Hauteur de table 850	4	2000 mm	1200 mm	100 mm	env. 415 kg	2-160060.E **6.045,00 €** ○
Professional 2400x1200x100 Inox avec Pied standard 750 Hauteur de table 850	6	2400 mm	1200 mm	100 mm	env. 500 kg	2-160030.E **7.196,00 €** ○
Professional 3000x1500x100 Inox avec Pied standard 750 Hauteur de table 850	6	3000 mm	1500 mm	100 mm	env. 725 kg	2-160040.E **10.074,00 €** ○
D'autres dimensions sur demande						. ○

● = Cet article est un produit en stock / ○ = Cet article sera fabriqué sur commande

Le surcoût pour une table avec une autre version de pieds résulte de la différence entre le pied standard et le pied souhaité.
Poids = Table + Palette + Pied standard

Professional Extreme 750



PROFESSIONAL EXTREME 750

Les tables Professional Extreme 750 sont fabriquées à partir d'un acier pour outillage spécial avec en plus une nitruration plasma et un traitement de surface. Les tables Extreme sont particulièrement adaptées aux charges lourdes en raison des caractéristiques mécaniques importantes de la table.

Vidéo du produit sous:

www.siegmund.com/V160020.X

PIEDS DE TABLE



page 488
Pied standard



page 492
Pied avec roulette et frein de blocage



page 490
Pied réglable en hauteur



page 493
Pied réglable en hauteur avec roulette et frein de blocage



page 491
Pied pour ancrage au sol

Hauteurs des pieds en mm.
Les données en noir sont les hauteurs des pieds standards pour les tables définies en haut. Les hauteurs de pied en gris correspondent aux versions de pied sans surcoût mais à spécifier à la commande.



1.

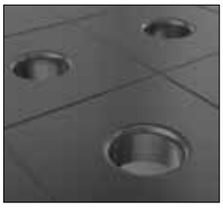
2.

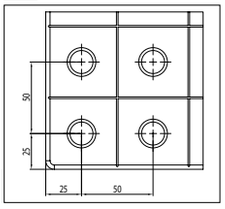

3.

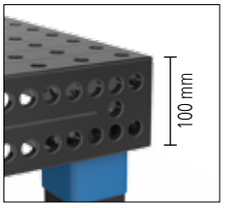

4.


5.

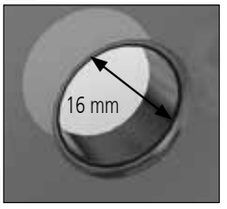

6.

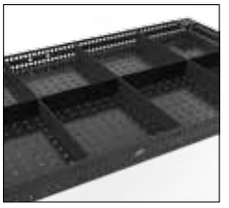
7.


8.



9.

1. EPAISSEUR

env. 11,5-13 mm

2. MATIÈRE

acier pour outillage trempé à cœur*
+ nitruration plasma

DURETÉ VICKERS

Plateau de la table:
dureté en surface: environ 750

Les bandeaux:
dureté en surface: environ 550

*les bandeaux, qui ne subissent pas de contraintes importantes sont réalisés en acier S355J2+N (St 52/3) pour des raisons de coût.

3. CARACTÉRISTIQUES

- entraxe alésages 50 mm
- quadrillage 50 mm

4. BANDEAU

- hauteur 100 mm
- des alésages supplémentaires permettent un bridage parallèle avec un entraxe de 25 mm

5. ANGLES ET ALÉSAGES RAYONNÉS

- Rayons de 3 mm sur les arêtes supérieures pour éviter d'abimer la table et les accessoires
- Rayons de 6 mm dans les angles de la table pour réduire les risques de blessure

6. ALÉSAGE SYSTEM

- Ø 16 mm

Rayon R2 à l'entrée des alésages sur le dessus de la table:

- réduit les dommages pour la table, les accessoires et les pièces client
- facilite l'introduction des boulons et des accessoires
- adhérence des projections de soudure encore diminuée
- encore moins de risques d'endommager les entrées des alésages
- chanfrein important sur la face inférieure de la table pour une force de serrage optimale des boulons (voir page 548)

7. RENFORT

Renforts multiples en dessous de la table pour une précision et une stabilité optimale

8. PIEDS DE TABLE

- tube carré 70x70 mm
- embase de pied Ø 70 mm (tournée à partir de matériau plein)
- pied réglable sur 40 mm

(données pour pied standard)

9. CHARGE ADMISSIBLE

Charge admissible par pied 1.000 kg
Charge totale statique conseillée:
pour 4 pieds = 2.000 kg
pour 6 pieds = 3.000 kg
pour 8 pieds = 4.000 kg
avec une répartition uniforme de la charge
(données pour pied standard)

Par calcul, les charges sont plus importantes. Les charges conseillées comportent une réserve pour raison de sécurité.

Dans le cas de charge supérieure merci d'en parler avec le constructeur.

Professional Extreme 750
1000x500x100 mm



Poids: env. 125 kg
Poids = Table + Palette + Pied standard

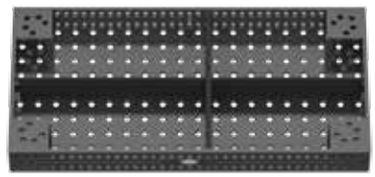

Description:

La table Professional Extreme 1000x500x100 mm présente un quadrillage horizontal et vertical d'alésages sur la plaque et les bandeaux. Les alésages ont un diamètres de 16 mm et l'épaisseur de la table est de 11,5-13 mm. La plaque supérieure est réalisée à partir d'acier à outils traité deux fois et revêtu. Les bandeaux moins sollicités sont en S355J2+N (ST 52/3) comme par le passé. Un quadrillage, entraxe 50 mm, facilite le montage.

Les tables de soudure offrent la graduation en standard.

Vous trouverez les différentes variantes de pieds à partir de la page 486.

Professional Extreme 750
1000x500x100 mm

1000x500x100	Professional Extreme 750 quadrillage 50 mm	
sans pied	2-160005.X7.T1 **1.017,00 €**	●
avec Pied standard 750 Hauteur de table 850	2-160005.X7 **1.236,00 €**	●
avec Pied standard 850 Hauteur de table 950	2-160005.X7.1 **1.236,00 €**	●
avec Pied pour ancrage au sol 750 Hauteur de table 850	2-160007.X7 **1.456,00 €**	●
avec Pied réglable en hauteur 550-950 Hauteur de table 650-1050	2-160008.X7 **1.429,00 €**	●

● = Cet article est un produit en stock / ○ = Cet article sera fabriqué sur commande

Suppléments pour table Professional Extreme (voir page 82)

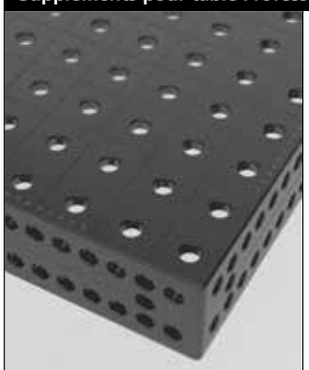

Exemple pour quadrillage 50 mm

Surcoût pour bandeau traité deux fois

(voir page 444)

Surcoût pour quadrillage diagonal sur les bandeaux

(voir page 82)

+

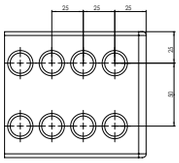

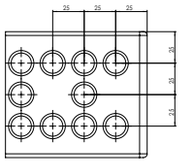

Surcoût quadrillage diagonal filetage M8 / M12 / M16

(voir page 82)

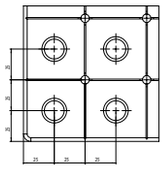

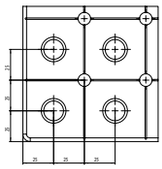

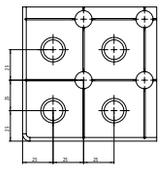

		M8	M12	M16
Professional Extreme	2-166605.X **102,00 €**	2-166105.X **305,00 €**	2-166205.X **305,00 €**	2-166305.X **305,00 €**

Professional Extreme 750
1000x1000x100 mm



Poids: env. 195 kg
Poids = Table + Palette + Pied standard

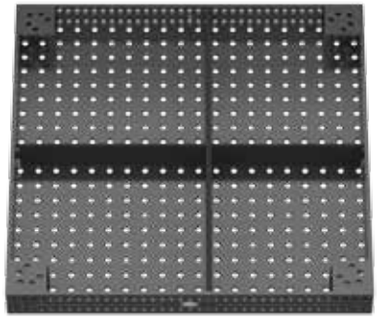

Description:

La table Professional Extreme 1000x1000x100 mm présente un quadrillage horizontal et vertical d'alésages sur la plaque et les bandeaux. Les alésages ont un diamètres de 16 mm et l'épaisseur de la table est de 11,5-13 mm. La plaque supérieure est réalisée à partir d'acier à outils traité deux fois et revêtu. Les bandeaux moins sollicités sont en S355J2+N (ST 52/3) comme par le passé. Un quadrillage, entraxe 50 mm, facilite le montage.

Les tables de soudure offrent la graduation en standard.

Vous trouverez les différentes variantes de pieds à partir de la page 486.

Professional Extreme 750
1000x1000x100 mm

1000x1000x100	Professional Extreme 750 quadrillage 50 mm
sans pied	2-160010.X7.T1 **1.454,00 €** ●
avec Pied standard 750 Hauteur de table 850	2-160010.X7 **1.673,00 €** ●
avec Pied standard 850 Hauteur de table 950	2-160010.X7.1 **1.673,00 €** ●
avec Pied avec roulette et frein de blocage 750 Hauteur de table 850	2-160011.X7 **1.888,00 €** ●
avec Pied pour ancrage au sol 750 Hauteur de table 850	2-160012.X7 **1.893,00 €** ●
avec Pied réglable en hauteur 550-950 Hauteur de table 650-1050	2-160013.X7 **1.866,00 €** ●
avec Pied réglable en hauteur avec roulette et frein de blocage 600-900 Hauteur de table 700-1000	2-160014.X7.1 **1.996,00 €** ●

● = Cet article est un produit en stock / ○ = Cet article sera fabriqué sur commande

Suppléments pour table Professional Extreme (voir page 82)



Exemple pour
Quadrillage diagonal sur les bandeaux.

	Surcoût pour bandeau traité deux fois (voir page 444)	**Surcoût pour quadrillage diagonal sur les bandeaux** (voir page 82)		**Surcoût quadrillage diagonal filetage M8 / M12 / M16** (voir page 82)		
	+					
				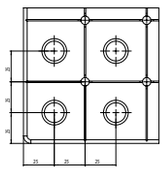	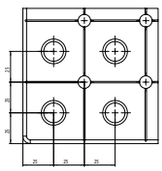	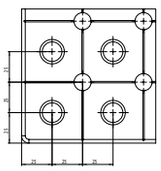
				M8	**M12**	**M16**
Professional Extreme		2-166610.X **146,00 €**		2-166110.X **436,00 €**	2-166210.X **436,00 €**	2-166310.X **436,00 €**

Professional Extreme 750
1200x800x100 mm



Poids: env. 195 kg
Poids = Table + Palette + Pied standard

Description:

La table Professional Extreme 1200x800x100 mm présente un quadrillage horizontal et vertical d'alésages sur la plaque et les bandeaux. Les alésages ont un diamètres de 16 mm et l'épaisseur de la table est de 11,5-13 mm. La plaque supérieure est réalisée à partir d'acier à outils traité deux fois et revêtu. Les bandeaux moins sollicités sont en S355J2+N (ST 52/3) comme par le passé. Un quadrillage, entraxe 50 mm, facilite le montage.

Les tables de soudure offrent la graduation en standard.

Vous trouverez les différentes variantes de pieds à partir de la page 486.

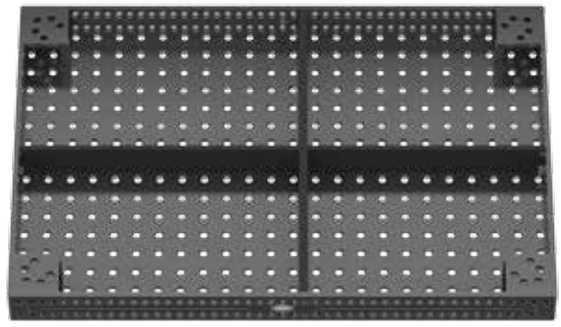

Professional Extreme 750
1200x800x100 mm

1200x800x100	Professional Extreme 750 quadrillage 50 mm	
sans pied	2-160025.X7.T1 **1.444,00 €**	●
avec Pied standard 750 Hauteur de table 850	2-160025.X7 **1.663,00 €**	●
avec Pied standard 850 Hauteur de table 950	2-160025.X7.1 **1.663,00 €**	●
avec Pied pour ancrage au sol 750 Hauteur de table 850	2-160027.X7 **1.883,00 €**	●
avec Pied réglable en hauteur 550-950 Hauteur de table 650-1050	2-160028.X7 **1.856,00 €**	●

● = Cet article est un produit en stock / ○ = Cet article sera fabriqué sur commande

Suppléments pour table Professional Extreme (voir page 82)

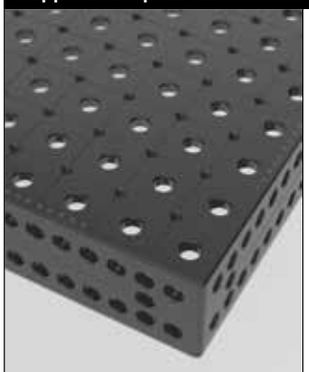

Exemple pour
Quadrillage diagonal M8

Surcoût pour bandeau traité deux fois

(voir page 444)

Surcoût pour quadrillage diagonal sur les bandeaux

(voir page 82)

+

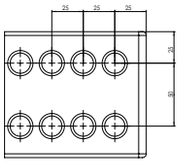

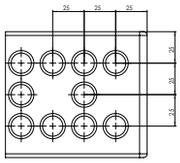

Surcoût quadrillage diagonal filetage M8 / M12 / M16

(voir page 82)

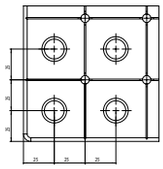

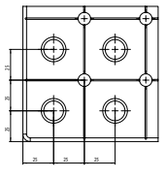

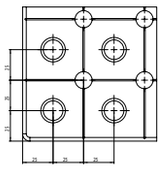

	M8	**M12**	**M16**
Professional Extreme	2-166125.X **433,00 €**	2-166225.X **433,00 €**	2-166325.X **433,00 €**
	2-166625.X **144,00 €**		

Professional Extreme 750
1200x1200x100 mm



Poids: env. 255 kg
Poids = Table + Palette + Pied standard

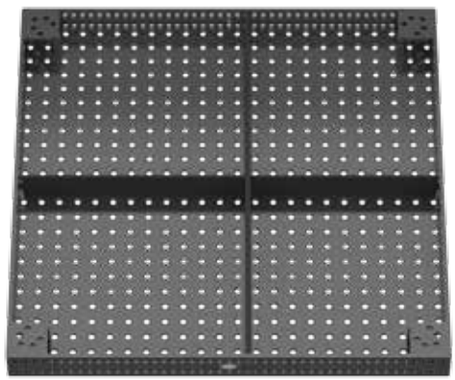

Description:

La table Professional Extreme 1200x1200x100 mm présente un quadrillage horizontal et vertical d'alésages sur la plaque et les bandeaux. Les alésages ont un diamètres de 16 mm et l'épaisseur de la table est de 11,5-13 mm. La plaque supérieure est réalisée à partir d'acier à outils traité deux fois et revêtu. Les bandeaux moins sollicités sont en S355J2+N (ST 52/3) comme par le passé. Un quadrillage, entraxe 50 mm, facilite le montage.

Les tables de soudure offrent la graduation en standard.

Vous trouverez les différentes variantes de pieds à partir de la page 486.

Professional Extreme 750
1200x1200x100 mm

1200x1200x100	Professional Extreme 750 quadrillage 50 mm
sans pied	2-160015.X7.T1 **1.880,00 €** ●
avec Pied standard 750 Hauteur de table 850	2-160015.X7 **2.100,00 €** ●
avec Pied standard 850 Hauteur de table 950	2-160015.X7.1 **2.100,00 €** ●
avec Pied avec roulette et frein de blocage 750 Hauteur de table 850	2-160016.X7 **2.315,00 €** ●
avec Pied pour ancrage au sol 750 Hauteur de table 850	2-160017.X7 **2.320,00 €** ●
avec Pied réglable en hauteur 550-950 Hauteur de table 650-1050	2-160018.X7 **2.293,00 €** ●
avec Pied réglable en hauteur avec roulette et frein de blocage 600-900 Hauteur de table 700-1000	2-160019.X7.1 **2.423,00 €** ●

● = Cet article est un produit en stock / ○ = Cet article sera fabriqué sur commande

Suppléments pour table Professional Extreme (voir page 82)

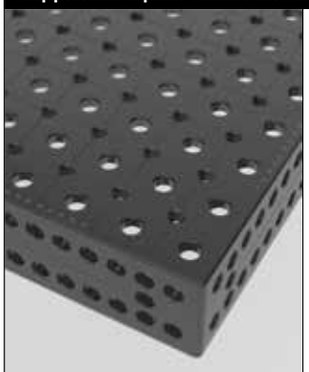

Exemple pour
Quadrillage diagonal M12

	Surcoût pour bandeau traité deux fois (voir page 444)	**Surcoût pour quadrillage diagonal sur les bandeaux** (voir page 82)		**Surcoût quadrillage diagonal filetage M8 / M12 / M16** (voir page 82)		
	+					
		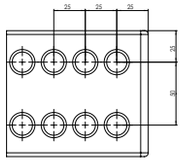		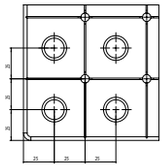	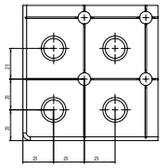	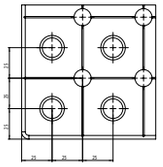
				M8	**M12**	**M16**
Professional Extreme		2-166615.X **188,00 €**		2-166115.X **564,00 €**	2-166215.X **564,00 €**	2-166315.X **564,00 €**

Professional Extreme 750
1500x1000x100 mm



Poids: env. 275 kg
Poids = Table + Palette + Pied standard

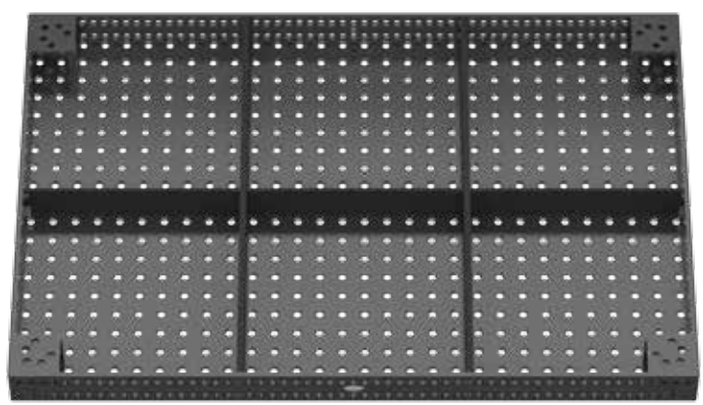

Description:

La table Professional Extreme 1500x1000x100 mm présente un quadrillage horizontal et vertical d'alésages sur la plaque et les bandeaux. Les alésages ont un diamètres de 16 mm et l'épaisseur de la table est de 11,5-13 mm. La plaque supérieure est réalisée à partir d'acier à outils traité deux fois et revêtu. Les bandeaux moins sollicités sont en S355J2+N (ST 52/3) comme par le passé. Un quadrillage, entraxe 50 mm, facilite le montage.

Les tables de soudure offrent la graduation en standard.

Vous trouverez les différentes variantes de pieds à partir de la page 486.

Professional Extreme 750
1500x1000x100 mm

1500x1000x100	Professional Extreme 750 quadrillage 50 mm
sans pied	2-160035.X7.T1 **2.023,00 €** ●
avec Pied standard 750 Hauteur de table 850	2-160035.X7 **2.242,00 €** ●
avec Pied standard 850 Hauteur de table 950	2-160035.X7.1 **2.242,00 €** ●
avec Pied avec roulette et frein de blocage 750 Hauteur de table 850	2-160036.X7 **2.457,00 €** ●
avec Pied pour ancrage au sol 750 Hauteur de table 850	2-160037.X7 **2.462,00 €** ●
avec Pied réglable en hauteur 550-950 Hauteur de table 650-1050	2-160038.X7 **2.435,00 €** ●
avec Pied réglable en hauteur avec roulette et frein de blocage 600-900 Hauteur de table 700-1000	2-160039.X7.1 **2.565,00 €** ●

● = Cet article est un produit en stock / ○ = Cet article sera fabriqué sur commande

Suppléments pour table Professional Extreme (voir page 82)

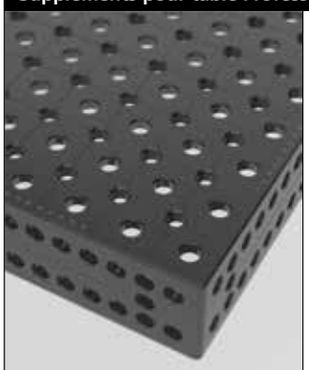

Exemple pour
Quadrillage diagonal M16

	Surcoût pour bandeau traité deux fois (voir page 444)	**Surcoût pour quadrillage diagonal sur les bandeaux** (voir page 82)		**Surcoût quadrillage diagonal filetage M8 / M12 / M16** (voir page 82)		
	+					
		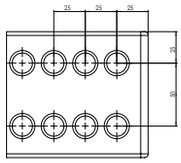		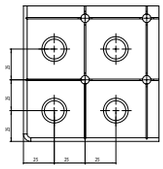	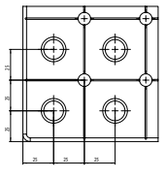	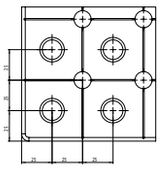
				M8	**M12**	**M16**
Professional Extreme		2-166635.X **203,00 €**		2-166135.X **607,00 €**	2-166235.X **607,00 €**	2-166335.X **607,00 €**

Professional Extreme 750
1500x1500x100 mm



Poids: env. 375 kg
Poids = Table + Palette + Pied standard

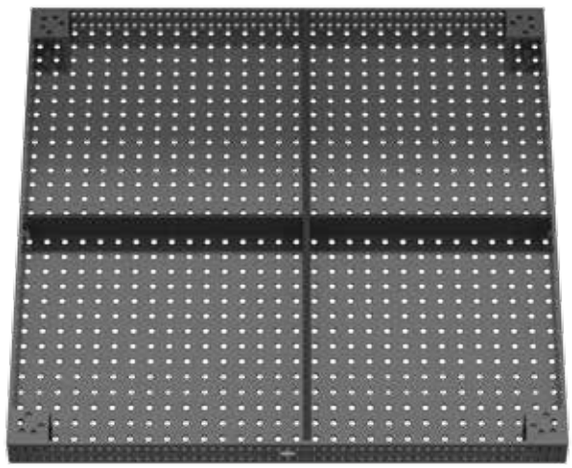

Description:

La table Professional Extreme 1500x1500x100 mm présente un quadrillage horizontal et vertical d'alésages sur la plaque et les bandeaux. Les alésages ont un diamètres de 16 mm et l'épaisseur de la table est de 11,5-13 mm. La plaque supérieure est réalisée à partir d'acier à outils traité deux fois et revêtu. Les bandeaux moins sollicités sont en S355J2+N (ST 52/3) comme par le passé. Un quadrillage, entraxe 50 mm, facilite le montage.

Les tables de soudure offrent la graduation en standard.

Vous trouverez les différentes variantes de pieds à partir de la page 486.

Professional Extreme 750
1500x1500x100 mm

1500x1500x100	Professional Extreme 750 quadrillage 50 mm
sans pied	2-160050.X7.T1 **3.003,00 €** ●
avec Pied standard 750 Hauteur de table 850	2-160050.X7 **3.222,00 €** ●
avec Pied standard 850 Hauteur de table 950	2-160050.X7.1 **3.222,00 €** ●
avec Pied avec roulette et frein de blocage 750 Hauteur de table 850	2-160051.X7 **3.437,00 €** ●
avec Pied pour ancrage au sol 750 Hauteur de table 850	2-160052.X7 **3.442,00 €** ●
avec Pied réglable en hauteur 550-950 Hauteur de table 650-1050	2-160053.X7 **3.415,00 €** ●
avec Pied réglable en hauteur avec roulette et frein de blocage 600-900 Hauteur de table 700-1000	2-160054.X7.1 **3.545,00 €** ●

● = Cet article est un produit en stock / ○ = Cet article sera fabriqué sur commande

Suppléments pour table Professional Extreme (voir page 82)

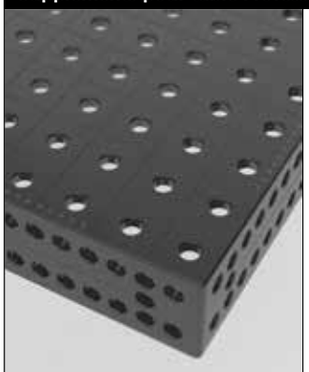

Exemple pour quadrillage 50 mm

	Surcoût pour bandeau traité deux fois (voir page 444)	**Surcoût pour quadrillage diagonal sur les bandeaux** (voir page 82)		**Surcoût quadrillage diagonal filetage M8 / M12 / M16** (voir page 82)		
	+					
				M8	**M12**	**M16**
Professional Extreme		2-166650.X **300,00 €**		2-166150.X **900,00 €**	2-166250.X **900,00 €**	2-166350.X **900,00 €**

Professional Extreme 750
2000x1000x100 mm



Poids: env. 350 kg
Poids = Table + Palette + Pied standard

Description:

La table Professional Extreme 2000x1000x100 mm présente un quadrillage horizontal et vertical d'alésages sur la plaque et les bandeaux. Les alésages ont un diamètres de 16 mm et l'épaisseur de la table est de 11,5-13 mm. La plaque supérieure est réalisée à partir d'acier à outils traité deux fois et revêtu. Les bandeaux moins sollicités sont en S355J2+N (ST 52/3) comme par le passé. Un quadrillage, entraxe 50 mm, facilite le montage.

Les tables de soudure offrent la graduation en standard.

Vous trouverez les différentes variantes de pieds à partir de la page 486.

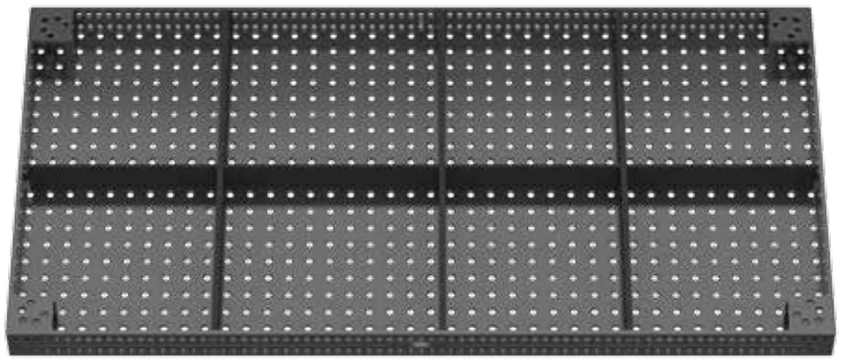

Professional Extreme 750
2000x1000x100 mm

2000x1000x100	Professional Extreme 750 quadrillage 50 mm
sans pied	2-160020.X7.T1 **2.729,00 €** ●
avec Pied standard 750 Hauteur de table 850	2-160020.X7 **2.949,00 €** ●
avec Pied standard 850 Hauteur de table 950	2-160020.X7.1 **2.949,00 €** ●
avec Pied avec roulette et frein de blocage 750 Hauteur de table 850	2-160021.X7 **3.164,00 €** ●
avec Pied pour ancrage au sol 750 Hauteur de table 850	2-160022.X7 **3.168,00 €** ●
avec Pied réglable en hauteur 550-950 Hauteur de table 650-1050	2-160023.X7 **3.142,00 €** ●
avec Pied réglable en hauteur avec roulette et frein de blocage 600-900 Hauteur de table 700-1000	2-160024.X7.1 **3.272,00 €** ●

● = Cet article est un produit en stock / ○ = Cet article sera fabriqué sur commande

Suppléments pour table Professional Extreme (voir page 82)



Exemple pour
Quadrillage diagonal sur les bandeaux.

	Surcoût pour bandeau traité deux fois (voir page 444)	**Surcoût pour quadrillage diagonal sur les bandeaux** (voir page 82)		**Surcoût quadrillage diagonal filetage M8 / M12 / M16** (voir page 82)		
	+					
		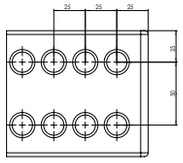	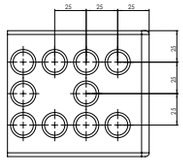	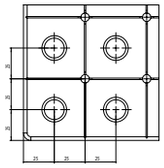	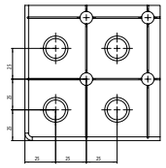	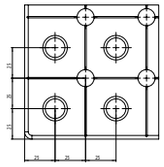
				M8	**M12**	**M16**
Professional Extreme		2-166620.X **273,00 €**		2-166120.X **819,00 €**	2-166220.X **819,00 €**	2-166320.X **819,00 €**

Professional Extreme 750
2000x1200x100 mm



Poids: env. 415 kg
Poids = Table + Palette + Pied standard

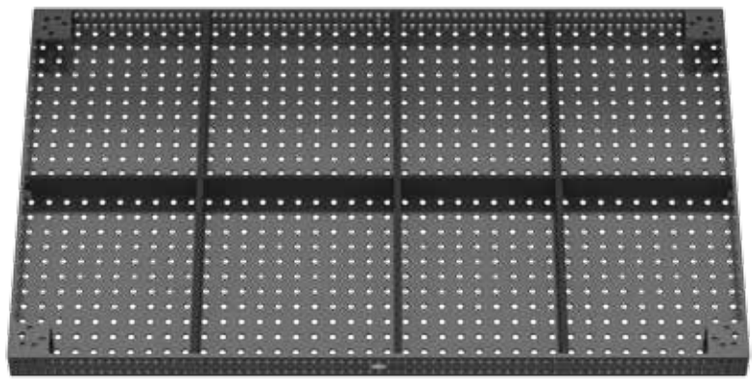

Description:

La table Professional Extreme 2000x1200x100 mm présente un quadrillage horizontal et vertical d'alésages sur la plaque et les bandeaux. Les alésages ont un diamètres de 16 mm et l'épaisseur de la table est de 11,5-13 mm. La plaque supérieure est réalisée à partir d'acier à outils traité deux fois et revêtu. Les bandeaux moins sollicités sont en S355J2+N (ST 52/3) comme par le passé. Un quadrillage, entraxe 50 mm, facilite le montage.

Les tables de soudure offrent la graduation en standard.

Vous trouverez les différentes variantes de pieds à partir de la page 486.

Professional Extreme 750
2000x1200x100 mm

2000x1200x100	Professional Extreme 750 quadrillage 50 mm	
sans pied	2-160060.X7.T1 **3.277,00 €**	●
avec Pied standard 750 Hauteur de table 850	2-160060.X7 **3.497,00 €**	●
avec Pied standard 850 Hauteur de table 950	2-160060.X7.1 **3.497,00 €**	●
avec Pied avec roulette et frein de blocage 750 Hauteur de table 850	2-160061.X7 **3.712,00 €**	●
avec Pied pour ancrage au sol 750 Hauteur de table 850	2-160062.X7 **3.716,00 €**	●
avec Pied réglable en hauteur 550-950 Hauteur de table 650-1050	2-160063.X7 **3.689,00 €**	●
avec Pied réglable en hauteur avec roulette et frein de blocage 600-900 Hauteur de table 700-1000	2-160064.X7.1 **3.819,00 €**	●

● = Cet article est un produit en stock / ○ = Cet article sera fabriqué sur commande

Suppléments pour table Professional Extreme (voir page 82)

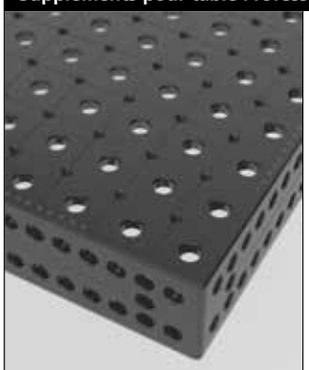

Exemple pour
Quadrillage diagonal M8

Surcoût pour bandeau traité deux fois

(voir page 444)

Surcoût pour quadrillage diagonal sur les bandeaux

(voir page 82)

+

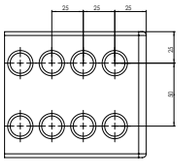

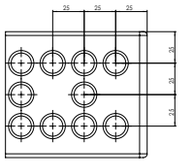

Surcoût quadrillage diagonal filetage M8 / M12 / M16

(voir page 82)

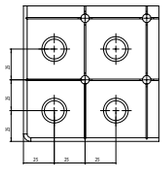

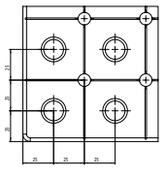

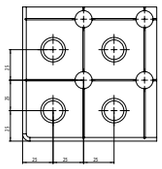

	M8	**M12**	**M16**
Professional Extreme	2-166160.X **983,00 €**	2-166260.X **983,00 €**	2-166360.X **983,00 €**
	2-166660.X **328,00 €**		

Professional Extreme 750
2400x1200x100 mm



Poids: env. 500 kg
Poids = Table + Palette + Pied standard

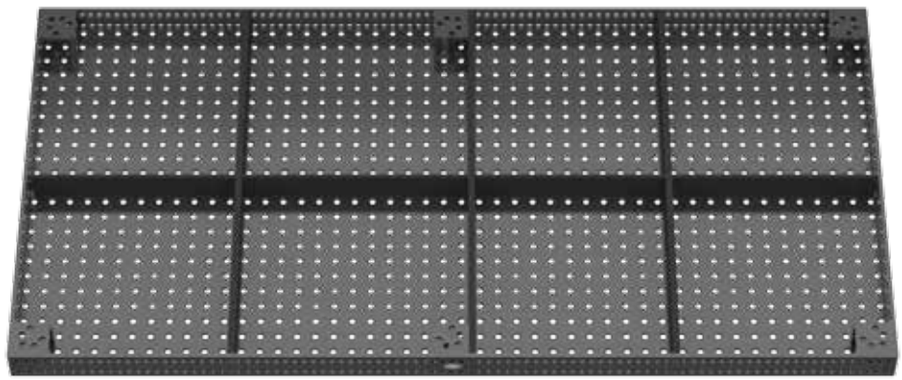

Description:

La table Professional Extreme 2400x1200x100 mm présente un quadrillage horizontal et vertical d'alésages sur la plaque et les bandeaux. Les alésages ont un diamètres de 16 mm et l'épaisseur de la table est de 11,5-13 mm. La plaque supérieure est réalisée à partir d'acier à outils traité deux fois et revêtu. Les bandeaux moins sollicités sont en S355J2+N (ST 52/3) comme par le passé. Un quadrillage, entraxe 50 mm, facilite le montage.

Les tables de soudure offrent la graduation en standard.

Vous trouverez les différentes variantes de pieds à partir de la page 486.

Professional Extreme 750
2400x1200x100 mm

2400x1200x100	Professional Extreme 750 quadrillage 50 mm	
sans pied	2-160030.X7.T1 **3.731,00 €**	●
avec Pied standard 750 Hauteur de table 850	2-160030.X7 **4.060,00 €**	●
avec Pied standard 850 Hauteur de table 950	2-160030.X7.1 **4.060,00 €**	●
avec Pied pour ancrage au sol 750 Hauteur de table 850	2-160032.X7 **4.389,00 €**	●
avec Pied réglable en hauteur 550-950 Hauteur de table 650-1050	2-160033.X7 **4.349,00 €**	●

● = Cet article est un produit en stock / ○ = Cet article sera fabriqué sur commande

Suppléments pour table Professional Extreme (voir page 82)

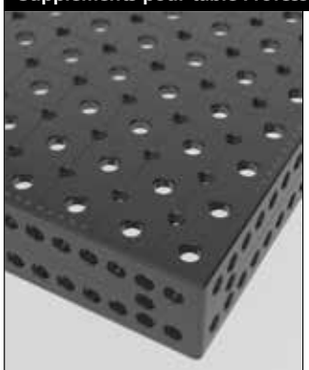

Exemple pour
Quadrillage diagonal M12

Surcoût pour bandeau traité deux fois

(voir page 444)

Surcoût pour quadrillage diagonal sur les bandeaux

(voir page 82)

+

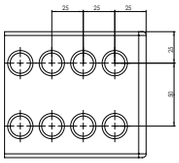

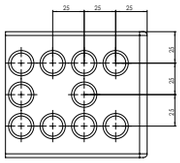

Surcoût quadrillage diagonal filetage M8 / M12 / M16

(voir page 82)

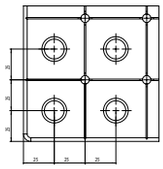

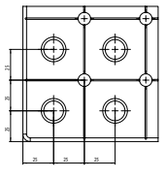

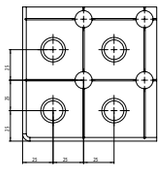

	M8	**M12**	**M16**
Professional Extreme	2-166130.X **1.119,00 €**	2-166230.X **1.119,00 €**	2-166330.X **1.119,00 €**
	2-166630.X **373,00 €**		

Professional Extreme 750
3000x1500x100 mm



Poids: env. 725 kg
Poids = Table + Palette + Pied standard

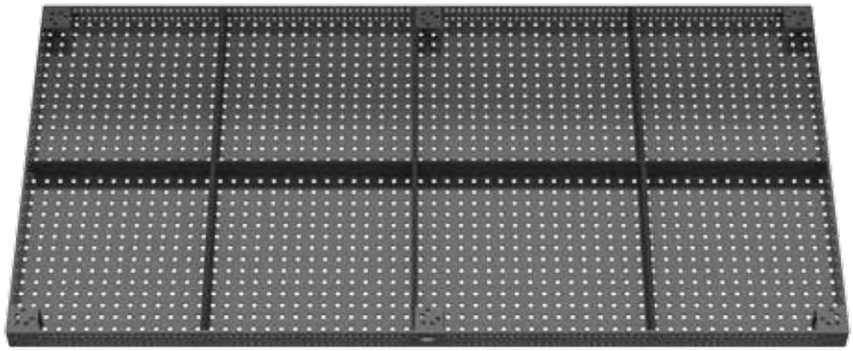

Description:

La table Professional Extreme 3000x1500x100 mm présente un quadrillage horizontal et vertical d'alésages sur la plaque et les bandeaux. Les alésages ont un diamètres de 16 mm et l'épaisseur de la table est de 11,5-13 mm. La plaque supérieure est réalisée à partir d'acier à outils traité deux fois et revêtu. Les bandeaux moins sollicités sont en S355J2+N (ST 52/3) comme par le passé. Un quadrillage, entraxe 50 mm, facilite le montage.

Les tables de soudure offrent la graduation en standard.

Vous trouverez les différentes variantes de pieds à partir de la page 486.

Professional Extreme 750
3000x1500x100 mm

3000x1500x100	Professional Extreme 750 quadrillage 50 mm	
sans pied	2-160040.X7.T1 **4.890,00 €**	●
avec Pied standard 750 Hauteur de table 850	2-160040.X7 **5.219,00 €**	●
avec Pied standard 850 Hauteur de table 950	2-160040.X7.1 **5.219,00 €**	●
avec Pied pour ancrage au sol 750 Hauteur de table 850	2-160042.X7 **5.548,00 €**	●
avec Pied réglable en hauteur 550-950 Hauteur de table 650-1050	2-160043.X7 **5.508,00 €**	●

● = Cet article est un produit en stock / ○ = Cet article sera fabriqué sur commande

Suppléments pour table Professional Extreme (voir page 82)

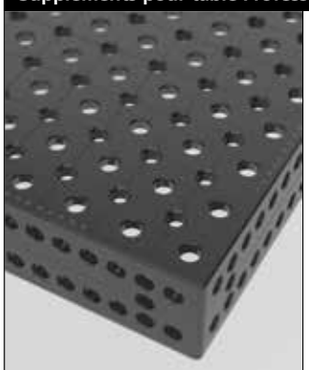

Exemple pour
Quadrillage diagonal M16

Surcoût pour bandeau traité deux fois

(voir page 444)

Surcoût pour quadrillage diagonal sur les bandeaux

(voir page 82)

+

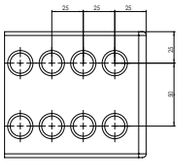

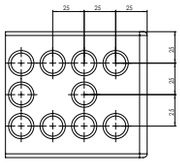

Surcoût quadrillage diagonal filetage M8 / M12 / M16

(voir page 82)

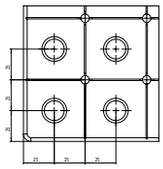

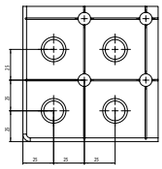

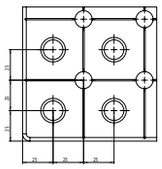

	M8	**M12**	**M16**
Professional Extreme	2-166140.X **1.467,00 €**	2-166240.X **1.467,00 €**	2-166340.X **1.467,00 €**
	2-166640.X **489,00 €**		

Professional Extreme 750
4000x2000x100 mm



Poids: env. 1.208 kg
Poids = Table + Palette + Pied standard

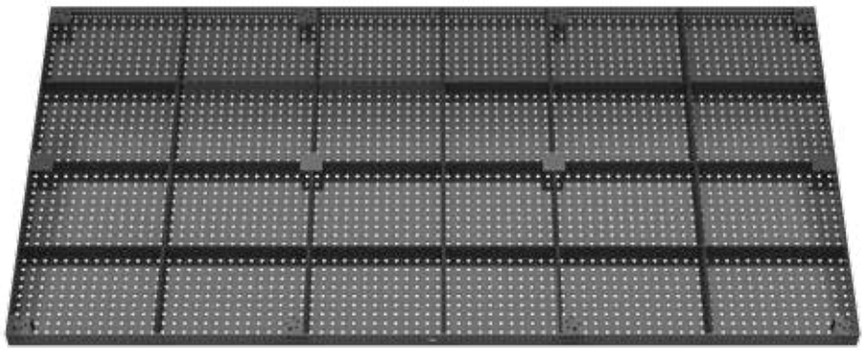

Description:

La table Professional Extreme 4000x2000x100 mm présente un quadrillage horizontal et vertical d'alésages sur la plaque et les bandeaux. Les alésages ont un diamètres de 16 mm et l'épaisseur de la table est de 11,5-13 mm. La plaque supérieure est réalisée à partir d'acier à outils traité deux fois et revêtu. Les bandeaux moins sollicités sont en S355J2+N (ST 52/3) comme par le passé. Un quadrillage, entraxe 50 mm, facilite le montage.

Les tables de soudure offrent la graduation en standard.

Vous trouverez les différentes variantes de pieds à partir de la page 486.

Professional Extreme 750
4000x2000x100 mm

4000x2000x100	Professional Extreme 750 quadrillage 50 mm	
sans pied	2-160055.X7.T1 **8.046,00 €**	●
avec Pied standard 750 Hauteur de table 850	2-160055.X7 **8.485,00 €**	●
avec Pied standard 850 Hauteur de table 950	2-160055.X7.1 **8.485,00 €**	●
avec Pied pour ancrage au sol 750 Hauteur de table 850	2-160057.X7 **8.924,00 €**	●
avec Pied réglable en hauteur 550-950 Hauteur de table 650-1050	2-160058.X7 **8.870,00 €**	●

● = Cet article est un produit en stock / ○ = Cet article sera fabriqué sur commande

Suppléments pour table Professional Extreme (voir page 82)

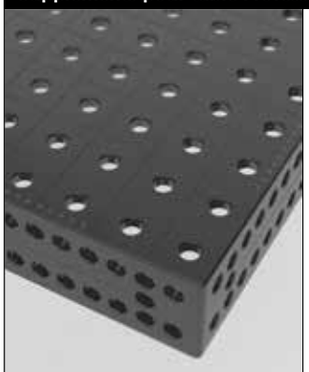

Exemple pour quadrillage 50 mm

Surcoût pour bandeau traité deux fois

(voir page 444)

Surcoût pour quadrillage diagonal sur les bandeaux

(voir page 82)

+

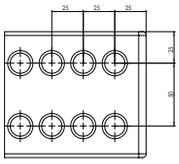

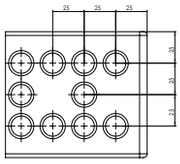

Surcoût quadrillage diagonal filetage M8 / M12 / M16

(voir page 82)

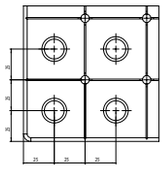

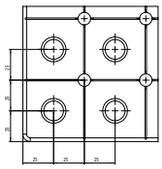

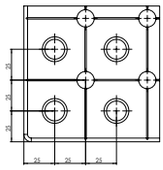

		M8	M12	M16
Professional Extreme	2-166655.X **804,00 €**	2-166155.X **2.414,00 €**	2-166255.X **2.414,00 €**	2-166355.X **2.414,00 €**

Professional Extreme 750 - Format spécial



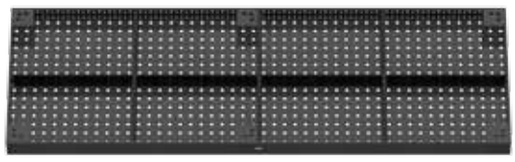

Description:

Si vous ne trouvez pas le format désiré dans notre gamme, nous vous proposons de réaliser votre table aux dimensions spéciales dans différentes matières jusqu'à 2000x3800 mm (Voir tableau).

Prix en fonction de la quantité.

Remise:
à partir de 2 tables: 5 %
à partir de 5 tables: 10 %
à partir de 10 tables: 15 %

Vous trouverez les différentes variantes de pieds à partir de la page 486.

Options pour table de soudure sur demande.

Professional Extreme 750 - Format spécial

Dimensions	Professional Extreme 750
600 x 600	**3.511,00 €** 2-960606.X7
600 x 800	**3.737,00 €** 2-960608.X7
600 x 1000	**3.963,00 €** 2-960610.X7
600 x 1200	**4.190,00 €** 2-960612.X7
600 x 1400	**4.415,00 €** 2-960614.X7
600 x 1600	**4.641,00 €** 2-960616.X7
600 x 1800	**4.868,00 €** 2-960618.X7
600 x 2000	**5.094,00 €** 2-960620.X7
600 x 2200	**5.320,00 €** 2-960622.X7
600 x 2400	**5.545,00 €** 2-960624.X7
600 x 2600	**5.772,00 €** 2-960626.X7
600 x 2800	**5.998,00 €** 2-960628.X7
600 x 3000	**6.224,00 €** 2-960630.X7
600 x 3200	**6.451,00 €** 2-960632.X7
600 x 3400	**6.676,00 €** 2-960634.X7
600 x 3600	**6.902,00 €** 2-960636.X7
600 x 3800	**7.129,00 €** 2-960638.X7
600 x 4000	**7.355,00 €** 2-960640.X7
800 x 800	**4.006,00 €** 2-960808.X7
800 x 1000	**4.276,00 €** 2-960810.X7
800 x 1400	**4.813,00 €** 2-960814.X7
800 x 1600	**5.082,00 €** 2-960816.X7
800 x 1800	**5.352,00 €** 2-960818.X7
800 x 2000	**5.621,00 €** 2-960820.X7
800 x 2200	**5.890,00 €** 2-960822.X7
800 x 2400	**6.160,00 €** 2-960824.X7
800 x 2600	**6.428,00 €** 2-960826.X7
800 x 2800	**6.697,00 €** 2-960828.X7

Dimensions	Professional Extreme 750
800 x 3000	**6.966,00 €** 2-960830.X7
800 x 3200	**7.236,00 €** 2-960832.X7
800 x 3400	**7.505,00 €** 2-960834.X7
800 x 3600	**7.774,00 €** 2-960836.X7
800 x 3800	**8.042,00 €** 2-960838.X7
800 x 4000	**8.312,00 €** 2-960840.X7
1000 x 1200	**4.899,00 €** 2-961012.X7
1000 x 1400	**5.212,00 €** 2-961014.X7
1000 x 1600	**5.524,00 €** 2-961016.X7
1000 x 1800	**5.836,00 €** 2-961018.X7
1000 x 2200	**6.460,00 €** 2-961022.X7
1000 x 2400	**6.773,00 €** 2-961024.X7
1000 x 2600	**7.084,00 €** 2-961026.X7
1000 x 2800	**7.396,00 €** 2-961028.X7
1000 x 3000	**7.709,00 €** 2-961030.X7
1000 x 3200	**8.021,00 €** 2-961032.X7
1000 x 3400	**8.333,00 €** 2-961034.X7
1000 x 3600	**8.645,00 €** 2-961036.X7
1000 x 3800	**8.957,00 €** 2-961038.X7
1000 x 4000	**9.270,00 €** 2-961040.X7
1200 x 1400	**5.610,00 €** 2-961214.X7
1200 x 1600	**5.965,00 €** 2-961216.X7
1200 x 1800	**6.320,00 €** 2-961218.X7
1200 x 2200	**7.031,00 €** 2-961222.X7
1200 x 2600	**7.741,00 €** 2-961226.X7
1200 x 2800	**8.096,00 €** 2-961228.X7
1200 x 3000	**8.450,00 €** 2-961230.X7
1200 x 3200	**8.806,00 €** 2-961232.X7

Dimensions	Professional Extreme 750
1200 x 3400	**9.161,00 €** 2-961234.X7
1200 x 3600	**9.516,00 €** 2-961236.X7
1200 x 3800	**9.871,00 €** 2-961238.X7
1200 x 4000	**10.227,00 €** 2-961240.X7
1400 x 1400	**6.008,00 €** 2-961414.X7
1400 x 1600	**6.406,00 €** 2-961416.X7
1400 x 1800	**6.805,00 €** 2-961418.X7
1400 x 2000	**7.202,00 €** 2-961420.X7
1400 x 2200	**7.600,00 €** 2-961422.X7
1400 x 2400	**7.999,00 €** 2-961424.X7
1400 x 2600	**8.397,00 €** 2-961426.X7
1400 x 2800	**8.795,00 €** 2-961428.X7
1400 x 3000	**9.193,00 €** 2-961430.X7
1400 x 3200	**9.592,00 €** 2-961432.X7
1400 x 3400	**9.989,00 €** 2-961434.X7
1400 x 3600	**10.387,00 €** 2-961436.X7
1400 x 3800	**10.786,00 €** 2-961438.X7
1400 x 4000	**11.184,00 €** 2-961440.X7
1600 x 1600	**6.847,00 €** 2-961616.X7
1600 x 1800	**7.288,00 €** 2-961618.X7
1600 x 2000	**7.730,00 €** 2-961620.X7
1600 x 2200	**8.171,00 €** 2-961622.X7
1600 x 2400	**8.612,00 €** 2-961624.X7
1600 x 2600	**9.053,00 €** 2-961626.X7
1600 x 2800	**9.494,00 €** 2-961628.X7
1600 x 3000	**9.936,00 €** 2-961630.X7
1600 x 3200	**10.377,00 €** 2-961632.X7
1600 x 3400	**10.818,00 €** 2-961634.X7

Dimensions	Professional Extreme 750
1600 x 3600	**11.259,00 €** 2-961636.X7
1600 x 3800	**11.700,00 €** 2-961638.X7
1600 x 4000	**12.142,00 €** 2-961640.X7
1800 x 1800	**7.773,00 €** 2-961818.X7
1800 x 2000	**8.257,00 €** 2-961820.X7
1800 x 2200	**8.741,00 €** 2-961822.X7
1800 x 2400	**9.225,00 €** 2-961824.X7
1800 x 2600	**9.710,00 €** 2-961826.X7
1800 x 2800	**10.193,00 €** 2-961828.X7
1800 x 3000	**10.678,00 €** 2-961830.X7
1800 x 3200	**11.162,00 €** 2-961832.X7
1800 x 3400	**11.646,00 €** 2-961834.X7
1800 x 3600	**12.130,00 €** 2-961836.X7
1800 x 3800	**12.615,00 €** 2-961838.X7
1800 x 4000	**13.098,00 €** 2-961840.X7
2000 x 2200	**9.311,00 €** 2-962022.X7
2000 x 2400	**9.838,00 €** 2-962024.X7
2000 x 2600	**10.365,00 €** 2-962026.X7
2000 x 2800	**10.892,00 €** 2-962028.X7
2000 x 3000	**11.420,00 €** 2-962030.X7
2000 x 3200	**11.947,00 €** 2-962032.X7
2000 x 3400	**12.474,00 €** 2-962034.X7
2000 x 3600	**13.001,00 €** 2-962036.X7
2000 x 3800	**13.528,00 €** 2-962038.X7

Cet article sera fabriqué sur commande

Tôle alu perforée

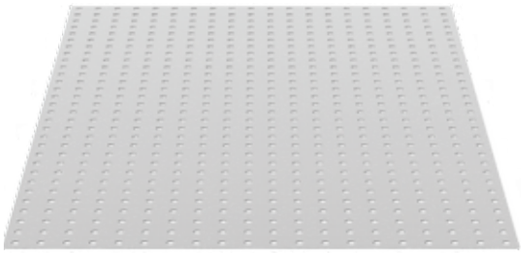

160203

Description:

La tôle Alu perforée a été développée pour le travail de l'inox comme séparation entre l'acier et l'inox. Grâce à la position des trous identiques à la table, elle permet une utilisation optimale. Une version en Inox avec un quadrillage est disponible sur demande.

La tôle Alu perforée s'utilise uniquement en combinaison avec les boulons à billes réglable en hauteur (Article Ref 160532 / 160533).

Pour une question de coût, la livraison est préférable avec une table.

Photos pour toutes les dimensions produits sur www.siegmund.com.





	Longueur: (a)	Largeur: (b)	MS: (d)	Poids:	Ref
Tôle alu perforée pour table 160005	996 mm	496 mm	2 mm	2,50 kg	2-160207 **105,00 €** ○
Tôle alu perforée pour table 160010	996 mm	996 mm	2 mm	5,00 kg	2-160200 **129,00 €** ●
Tôle alu perforée pour table 160025	1196 mm	796 mm	2 mm	4,70 kg	2-160205 **181,00 €** ●
Tôle alu perforée pour table 160015	1196 mm	1196 mm	2 mm	7,10 kg	2-160202 **194,00 €** ●
Tôle alu perforée pour table 160035	1496 mm	996 mm	2 mm	7,20 kg	2-160203 **198,00 €** ●
Tôle alu perforée pour table 160050	1496 mm	1496 mm	2 mm	11,20 kg	2-160206 **326,00 €** ●
Tôle alu perforée pour table 160020	1996 mm	996 mm	2 mm	10,00 kg	2-160201 **255,00 €** ●
Tôle alu perforée pour table 160060	996 mm	1196 mm	2 mm	5,90 kg	2-160208 **160,00 €** ●
Tôle alu perforée pour table 160060 (2x 160208)				11,80 kg	2-160208.2 **320,00 €** ●
Tôle alu perforée pour table 160030 (2x 160202)				14,20 kg	2-160202.2 **388,00 €** ●
Tôle alu perforée pour table 160040 (3x 160203)				21,60 kg	2-160203.3 **595,00 €** ●
D'autres dimensions sur demande					. ○

MS=Epaisseur;

● = Cet article est un produit en stock / ○ = Cet article sera fabriqué sur commande

Table octogonale avec bandeau 100 mm

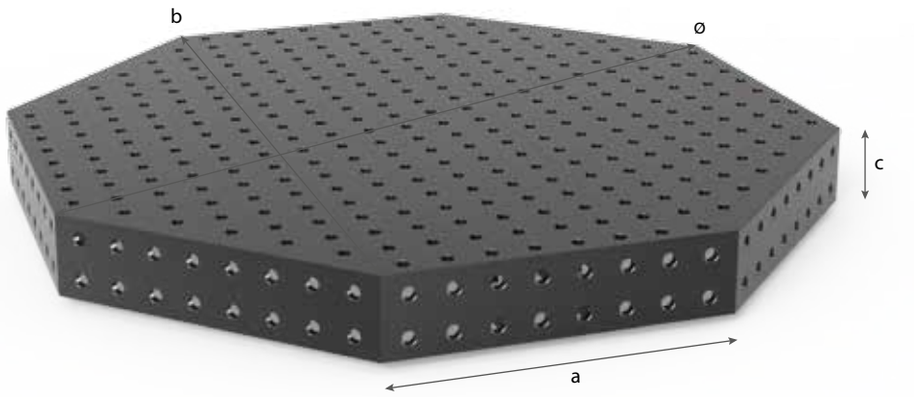

Description:

La table octogonale est fréquemment utilisée sur des manipulateurs de cellules robotisées. La table octogonale offre les mêmes possibilités que le système Siegmund grâce à un positionnement des trous parallèles sur les 9 faces. Pour répondre à des besoins spécifiques, nous pouvons réaliser votre table à la demande.

Matière S355J2+N (St 52/3 acier).
Prix en fonction de la quantité.

Remise:
à partir de 2 tables: 5 %
à partir de 5 tables: 10 %
à partir de 10 tables: 15 %

Pour fixer une table octogonale sur un positionneur, on utilise comme élément de liaison une plaque d'adaptation. Sur demande, nous réalisons votre plaque d'adaptation spécifique.

En raison, des demandes spécifiques client, le poids peut varier.

Options pour table de soudure sur demande.

Photos pour toutes les dimensions produits sur www.siegmund.com.

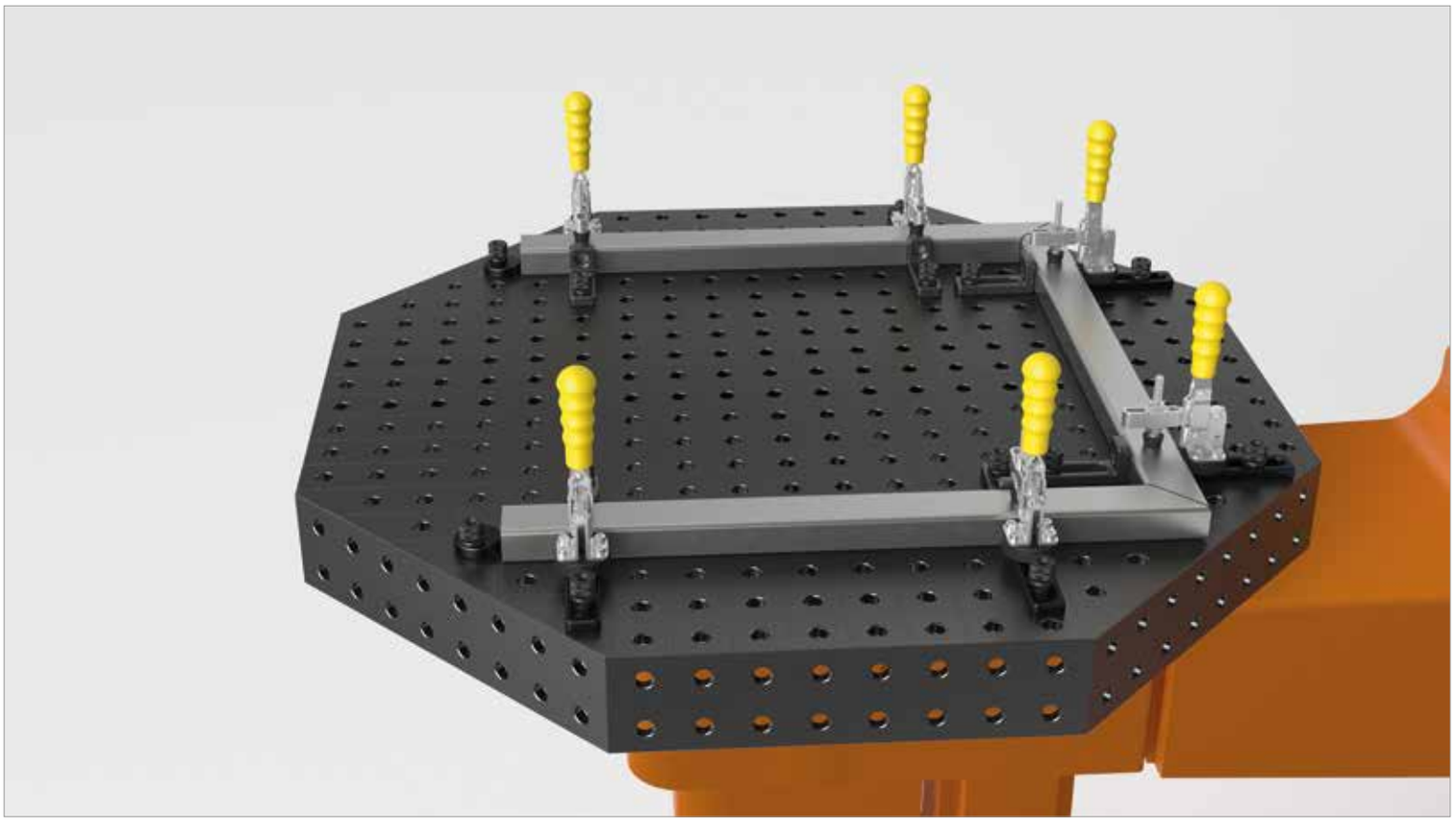

	Longueur: (a)	Largeur: (b)	Hauteur: (c)	Ø: (o)	Poids:	nitrurée plasma	
Table octogonale SW 600x100 nitrurée plasma sans pied	249 mm	600 mm	100 mm	650 mm	env. 56 kg	2-920616.P **1.938,00 €**	○
Table octogonale SW 800x100 nitrurée plasma sans pied	331 mm	800 mm	100 mm	866 mm	env. 85 kg	2-920816.P **2.857,00 €**	○
Table octogonale SW 1000x100 nitrurée plasma sans pied	414 mm	1000 mm	100 mm	1082 mm	env. 152 kg	2-921016.P **3.416,00 €**	○
Table octogonale SW 1200x100 nitrurée plasma sans pied	497 mm	1200 mm	100 mm	1299 mm	env. 193 kg	2-921216.P **4.301,00 €**	○
D'autres dimensions sur demande						.	○
Surcoût pour réalisation spéciale client de la plaque d'adaptation						0-940000 **554,00 €**	○

● = Cet article est un produit en stock / ○ = Cet article sera fabriqué sur commande

Table octogonale avec bandeau 50 mm

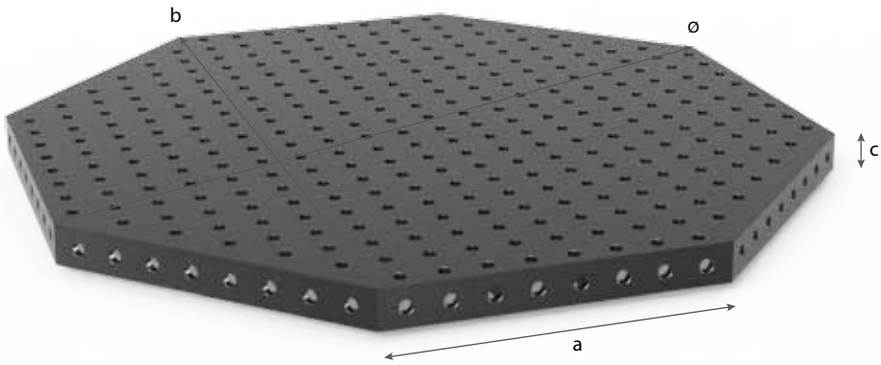

Description:

La table octogonale est fréquemment utilisée sur des manipulateurs de cellules robotisées. La table octogonale offre les mêmes possibilités que le système Siegmund grâce à un positionnement des trous parallèles sur les 9 faces. Pour répondre à des besoins spécifiques, nous pouvons réaliser votre table à la demande.

Matière S355J2+N (St 52/3 acier).
Prix en fonction de la quantité.

Remise:
à partir de 2 tables: 5 %
à partir de 5 tables: 10 %
à partir de 10 tables: 15 %

Pour fixer une table octogonale sur un positionneur, on utilise comme élément de liaison une plaque d'adaptation. Sur demande, nous réalisons votre plaque d'adaptation spécifique.

En raison, des demandes spécifiques client, le poids peut varier.

Options pour table de soudure sur demande.

Photos pour toutes les dimensions produits sur www.siegmund.com.

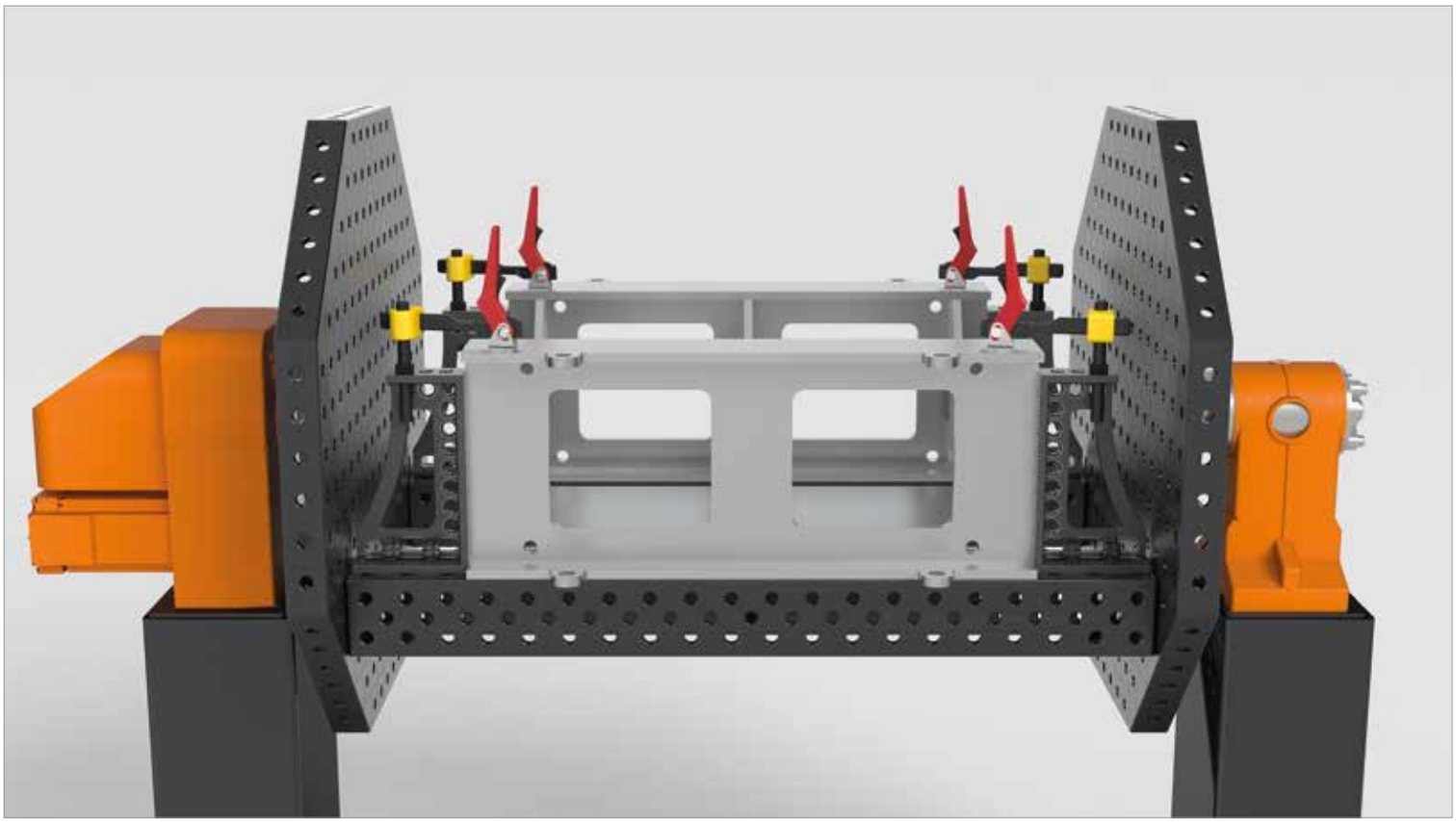

	Longueur: (a)	Largeur: (b)	Hauteur: (c)	Ø: (o)	Poids:	nitrurée plasma	
Table octogonale SW 600x50 nitrurée plasma sans pied	249 mm	600 mm	50 mm	650 mm	env. 41 kg	2-920616.1.P **1.744,00 €**	○
Table octogonale SW 800x50 nitrurée plasma sans pied	331 mm	800 mm	50 mm	866 mm	env. 65 kg	2-920816.1.P **2.570,00 €**	○
Table octogonale SW 1000x50 nitrurée plasma sans pied	414 mm	1000 mm	50 mm	1082 mm	env. 117 kg	2-921016.1.P **3.074,00 €**	○
Table octogonale SW 1200x50 nitrurée plasma sans pied	497 mm	1200 mm	50 mm	1299 mm	env. 151 kg	2-921216.1.P **3.871,00 €**	○
D'autres dimensions sur demande						.	○
Surcoût pour réalisation spéciale client de la plaque d'adaptation						0-940000 **554,00 €**	○

● = Cet article est un produit en stock / ○ = Cet article sera fabriqué sur commande

Plateau de bridage octogonal sans bandeau

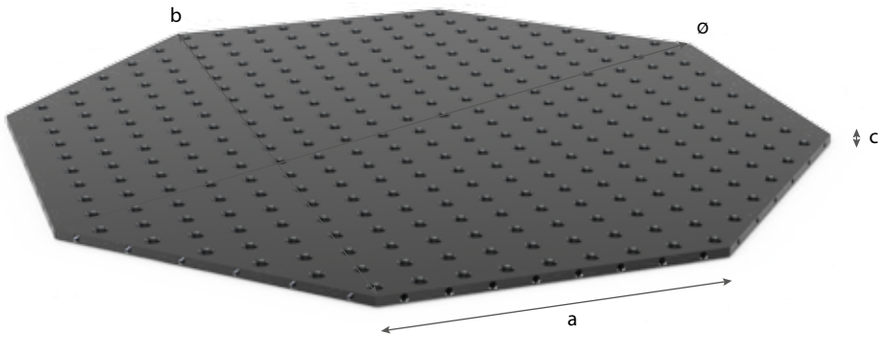

Description:

La table octogonale est fréquemment utilisée sur des manipulateurs de cellules robotisées. La table octogonale offre les mêmes possibilités que le System Siegmund grâce à un positionnement des trous parallèles sur les 9 faces. Pour répondre à des besoins spécifiques, nous pouvons réaliser votre table à la demande.

La plaque de bridage octogonale peut être fixée directement sur un manipulateur grâce aux alésages et avec des douilles d'appui (Article Ref 280500) et des boulons.

Matière S355J2+N (St 52/3 acier).
Prix en fonction de la quantité.

Remise:
à partir de 2 tables: 5 %
à partir de 5 tables: 10 %
à partir de 10 tables: 15 %

Options pour table de soudure sur demande.

Photos pour toutes les dimensions produits sur www.siegmund.com.



	Longueur: (a)	Largeur: (b)	Hauteur: (c)	Ø: (o)	Poids:	nitrurée plasma
Plateau de bridage octogonal SW 500x12 nitrurée plasma sans pied	207 mm	500 mm	12 mm	541 mm	env. 16 kg	2-950500.P **1.221,00 €** ○
Plateau de bridage octogonal SW 600x12 nitrurée plasma sans pied	249 mm	600 mm	12 mm	649 mm	env. 23 kg	2-950600.P **1.356,00 €** ○
Plateau de bridage octogonal SW 800x12 nitrurée plasma sans pied	331 mm	800 mm	12 mm	866 mm	env. 41 kg	2-950800.P **1.999,00 €** ○
Plateau de bridage octogonal SW 1000x12 nitrurée plasma sans pied	414 mm	1000 mm	12 mm	1082 mm	env. 64 kg	2-951000.P **2.391,00 €** ○
Plateau de bridage octogonal SW 1200x12 nitrurée plasma sans pied	497 mm	1200 mm	12 mm	1299 mm	env. 92 kg	2-951200.P **3.011,00 €** ○
D'autres dimensions sur demande						. ○
Surcoût pour adaptation spécifique client grâce à un gabarit de perçage						0-940000.1 **330,00 €** ○

● = Cet article est un produit en stock / ○ = Cet article sera fabriqué sur commande

Plateau de bridage - 50 mm

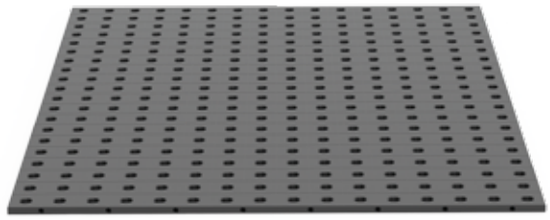

Description:

La plaque de bridage à trous est utilisable de manière très diverse, en combinaison avec des tables de bridage, des manipulateurs, des tables de soudure ou comme double table. La polyvalence de la plaque de bridage est son atout majeur. Malgré son faible poids, elle permet de multiples possibilités de bridage grâce au nombre de trous multiplié par deux (Quadrillage diagonal). Le bridage est rapide au moyen de boulons et de douilles de serrage (Article Ref. 160500).

Largeur mini: 600 mm
Longueur mini: 800 mm
Surface mini: 0,64 m²
D'autres dimensions sur demande.
Matière S355J2+N (St 52/3 acier).

Les prix sont définis en fonction du nombre.

Remise:
à partir de 2: 5 %
à partir de 5: 10 %
à partir de 10: 15 %

La plaque de bridage à trous inox est disponible sur demande.

Trous filetés supplémentaires sur demande.

Photos pour toutes les dimensions produits sur www.siegmund.com.

Plateau de bridage - 50 mm

Dimensions	Nitruré Plasma
600 x 800	**1.353,00 €** 2-950608.P
600 x 1000	**1.539,00 €** 2-950610.P
600 x 1200	**1.724,00 €** 2-950612.P
800 x 800	**1.601,00 €** 2-950808.P
800 x 1000	**1.848,00 €** 2-950810.P
800 x 1200	**2.095,00 €** 2-950812.P
800 x 1400	**2.343,00 €** 2-950814.P
800 x 1600	**2.591,00 €** 2-950816.P
1000 x 1000	**2.158,00 €** 2-951010.P
1000 x 1200	**2.467,00 €** 2-951012.P
1000 x 1400	**2.777,00 €** 2-951014.P
1000 x 1600	**3.085,00 €** 2-951016.P

Dimensions	Nitruré Plasma
1200 x 1200	**2.838,00 €** 2-951212.P
1200 x 1400	**3.209,00 €** 2-951214.P
1200 x 1600	**3.580,00 €** 2-951216.P
1400 x 1400	**3.642,00 €** 2-951414.P
1400 x 1600	**4.075,00 €** 2-951416.P
1500 x 1500	**4.091,00 €** 2-951515.P

Cet article sera fabriqué sur commande

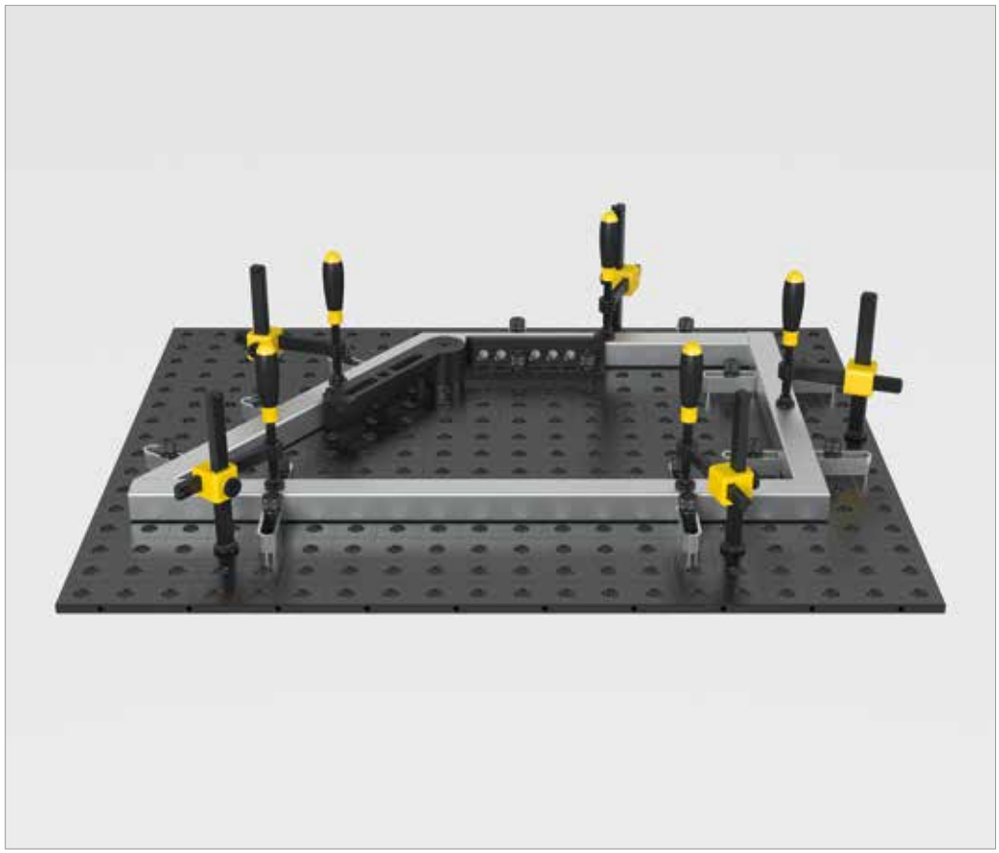

Douille support et de bridage

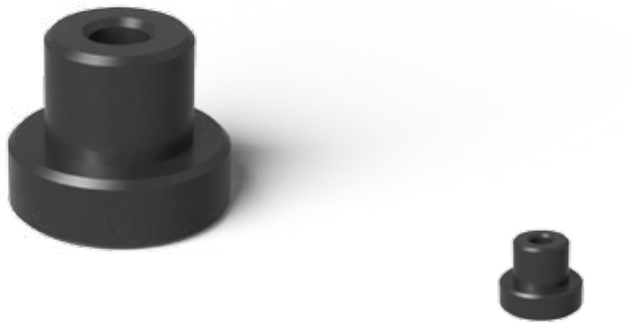

160500

Description:

La bague brunie de support et de bridage est l'outil idéal pour fixer à un endroit quelconque un élément Siegmund au moyen d'un boulon de serrage. La bague de support et de bridage est soudée ou vissée à un gabarit client et permet ainsi la possibilité de fixer l'ensemble sur une plaque de bridage à trous grâce à un boulon à billes.

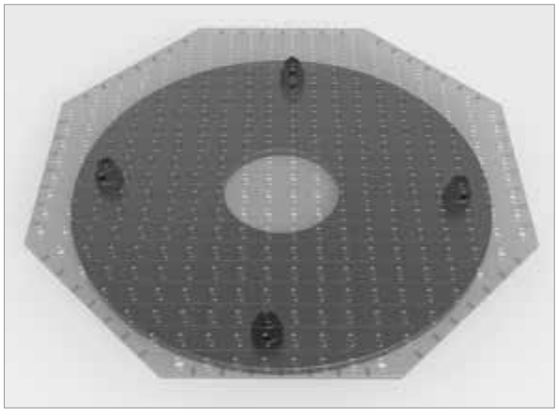

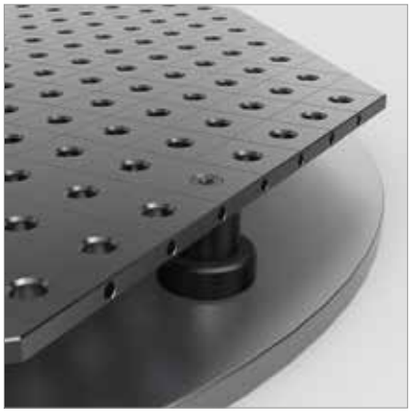

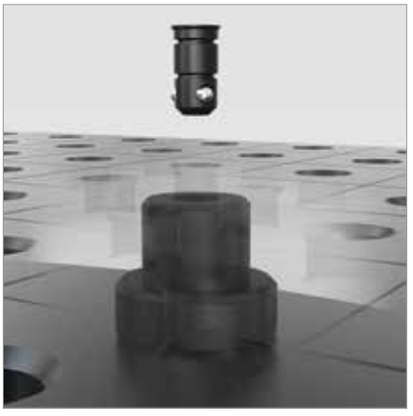



	Hauteur: (c)	Ø: (o)	Poids:	Ref
Douille support et de bridage - brunie	50 mm	60 mm	0,60 kg	2-160500 **21,00 €** ●

● = Cet article est un produit en stock / ○ = Cet article sera fabriqué sur commande

Tôle perforée sectionnée





160230



160231



160231.1



Description:

Les tôles perforées sectionnées sont conçues spécialement pour le montage sur machines Laser. L'utilisation de la tôle perforée sectionnée 160230 sur Laser permet de nombreuses possibilités de bridage et la mise en place directe d'autres éléments de bridage. Le quadrillage et les lignes de trous sont espacées de 50 mm. Les tôles sectionnées sont livrées avec des boulons ajustés et des entretoises pour le montage sur machines de découpe laser.

La grille de trous du profilé basique offre des possibilités de bridage très flexibles grâce à l'entraxe de 50 mm. La surface de bridage ainsi constituée est continue.

Matière S355J2+N (St 52/3 acier).

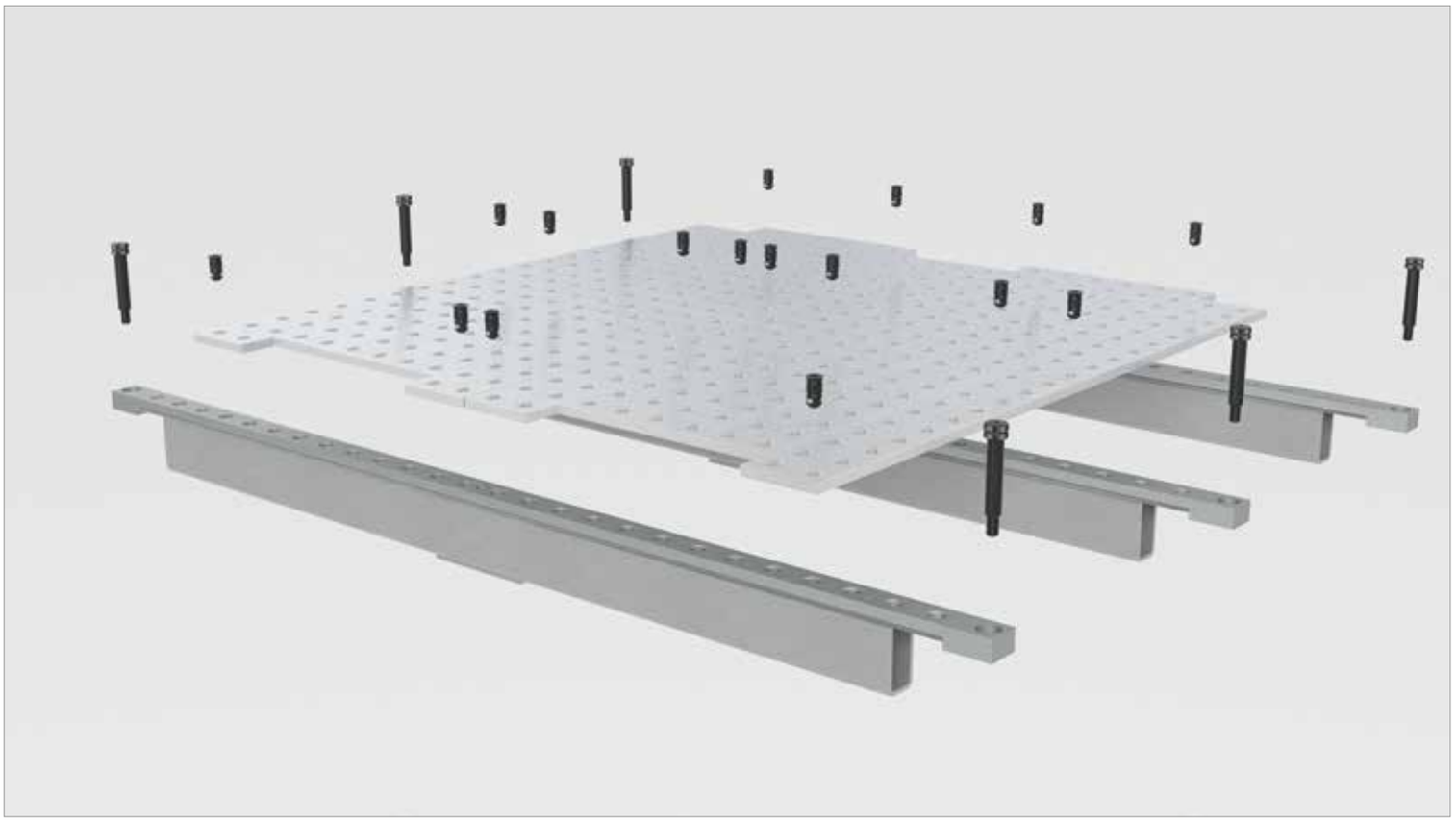

	Longueur: (a)	Largeur: (b)	Hauteur: (c)	Poids:	Ref
Tôle perforée sectionnée - brute	548 mm	498 mm	12 mm	21,20 kg	2-160230 **279,00 €** ○
Grille de trous avec une ligne d'alésages	1366 mm			15,00 kg	2-160231 **783,00 €** ○
Grille de trous avec une ligne d'alésages	1500 mm			16,00 kg	2-160232 **680,00 €** ○
Grille de trous avec une ligne d'alésages	1682 mm			18,00 kg	2-160233 **734,00 €** ○
Grille de trous avec une ligne d'alésages	2182 mm			24,00 kg	2-160234 **840,00 €** ○
Grille de trous avec 3 lignes d'alésages	1366 mm			25,20 kg	2-160231.1 **823,00 €** ○
Grille de trous avec 3 lignes d'alésages	1500 mm			27,00 kg	2-160232.1 **1.400,00 €** ○
Grille de trous avec 3 lignes d'alésages	1682 mm			30,00 kg	2-160233.1 **1.737,00 €** ○
Grille de trous avec 3 lignes d'alésages	2182 mm			41,00 kg	2-160234.1 **1.109,00 €** ○
D'autres dimensions sur demande					. ○

● = Cet article est un produit en stock / ○ = Cet article sera fabriqué sur commande



	Page
Pieds de table	486
Pied standard	488
Pied réglable en hauteur / Pied pour ancrage au sol	490
Pied avec roulette et frein de blocage / Pied réglable en hauteur avec roulette et frein de blocage	492
Table élévatrice / Châssis de liaison	494










Pieds de table

MONTAGE DES PIEDS DE TABLE:

Par pied, 2 boulons d'assemblage avec des anneaux à ressort sont placés dans la platine de montage. Ensuite on visse le pied avec un couple de serrage de 150 Nm.

Les boulons sont compris.

Merci de vous reporter à la notice de montage incluse.

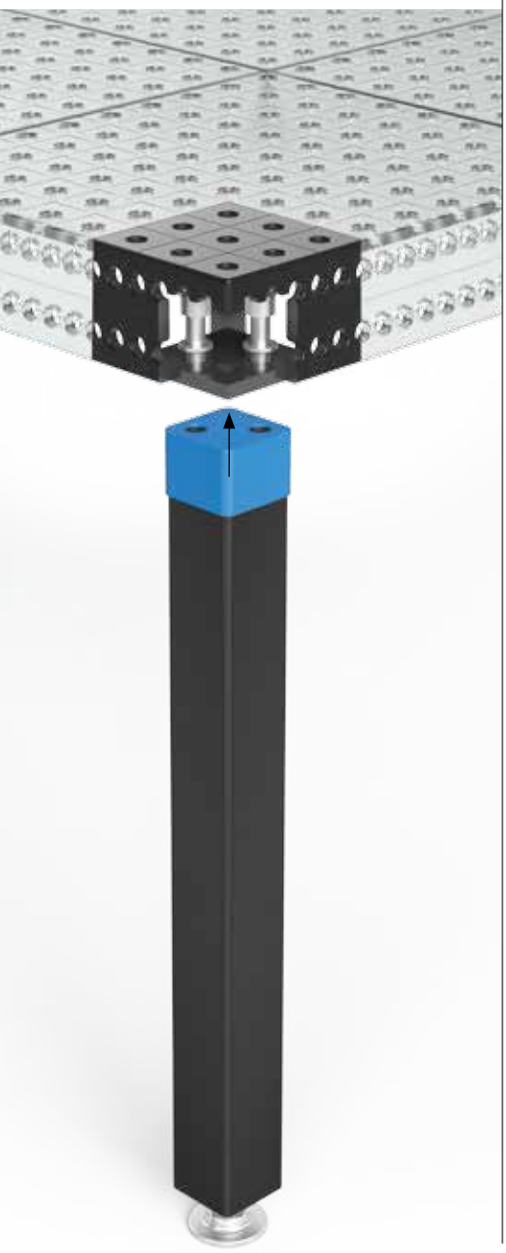

PIED STANDARD

page 488

VERSIONS

750
850
Format spécial



Charge par pied: 1.000 kg

160858.X

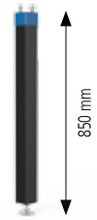

Charge par pied: 1.000 kg

160857.X

PIED RÉGLABLE EN HAUTEUR

page 490

VERSIONS

550-950
Format spécial



Charge par pied: 1.000 kg

160877.X

PIED POUR ANCRAGE AU SOL

page 491

VERSIONS

750
Format spécial



Charge par pied: 1.000 kg

160875.X

PIED AVEC ROULETTE ET FREIN DE BLOCAGE

page 492

VERSIONS

750
Format spécial

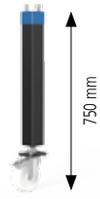

Charge par pied: 200 kg

160876.X

PIED RÉGLABLE EN HAUTEUR AVEC ROULETTE ET FREIN DE BLOCAGE

page 493

VERSIONS

600-900
Format spécial



Charge par pied: 200 kg

160879.X

Pieds non conseillés pour les tables Basic.



CHARGE PAR PIED

La charge admissible par pied pour le System 16 est de 200 à 1.000 kg maxi pour toutes les tables en fonction du type de pied.

Par calcul, les charges sont plus importantes. Les charges conseillées comportent une réserve pour raison de sécurité.

Dans le cas de charge supérieure merci d'en parler avec le constructeur.

POUR UNE SÉCURITÉ MAXIMALE:

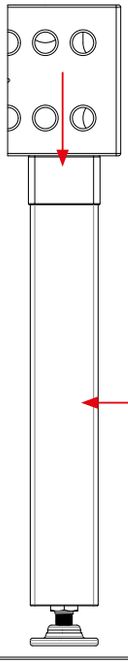

Charges admissibles:

Direction de la charge verticale: 10 kN

Direction de la charge horizontale:

Stabilité maximale grâce au tube de section spéciale (70x70 mm).



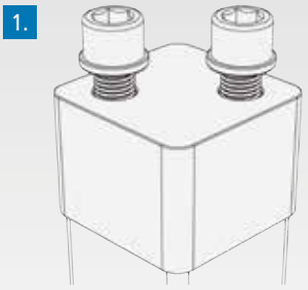

1. BOULONS D'ASSEMBLAGE

- avec filetage M16
- avec anneau à ressort comme sécurité

2. MANCHETTE

Design Professional Extreme

3. MATIÈRE

- tube carré Fo-Ro 70x70 mm
- pour une plus grande stabilité
- peinture poudre

4. EMBASE DE PIED

- Ø 70 mm
- pour une répartition de pression optimale
- tournée dans la masse
- pour plus de stabilité et de précision

5. AXE FILETÉ

- avec filetage fin de qualité M16x1,5 (pente 1,5 mm)
- réglage fin 40 mm
- avec contre-écrou pour la sécurité



Pied standard

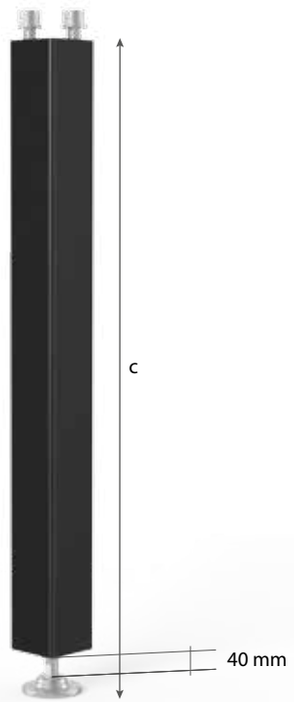



160858.X



160857.X



161856



160859.X

Description:

Le pied standard est disponible en différentes longueurs (longueurs spéciales sur demande). Il permet une charge utile de 1.000 kg et un réglage fin en hauteur sur 40 mm.

La manchette de pied n'est pas uniquement proposée pour le design mais surtout pour protéger la tige filetée permettant le réglage en hauteur et contre les dommages éventuels du faisceau de câbles, qui viennent se frotter contre la tige filetée.



160858.X

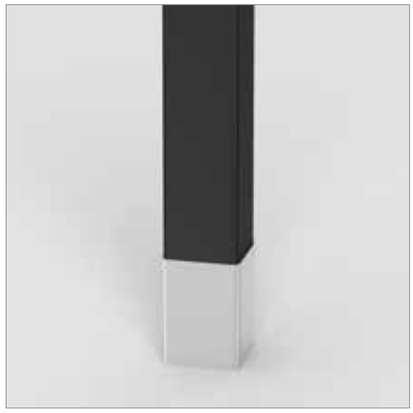





161856



161856



	Longueur: (a)	Largeur: (b)	Hauteur: (c)	Poids:	Ref
Pied standard 750 - Réglage fin sur 40 mm	70 mm	70 mm	750 mm	6,10 kg	2-160858.X **55,00 €** ●
Pied standard 850 - Réglage fin sur 40 mm	70 mm	70 mm	850 mm	6,70 kg	2-160857.X **55,00 €** ●
D'autres dimensions sur demande					. ○
Pied standard 815 - réglage fin sur 50 mm - Hauteur de pied standard pour table Basic	70 mm	70 mm	815 mm	6,50 kg	2-161856 **55,00 €** ●
Manchette pour pied - pour pied standard / pour pied ancrage au sol	70 mm	70 mm	100 mm	0,35 kg	2-160859.X **10,00 €** ●

● = Cet article est un produit en stock / ○ = Cet article sera fabriqué sur commande

Pied réglable en hauteur

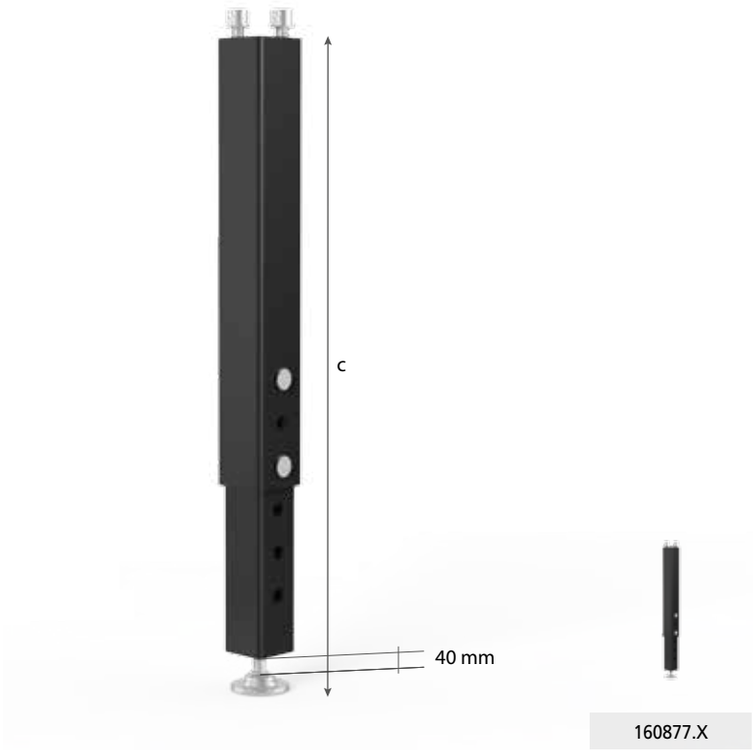

160877.X

Description:

Le pied réglable en hauteur permet de varier la hauteur de 550 à 950 mm. La charge admissible de 1.000 kg reste identique à toutes les hauteurs. Une 2ème tige de blocage assure plus de stabilité. Le pied assure de plus un réglable fin en hauteur de 40 mm.







	Longueur: (a)	Largeur: (b)	Hauteur: (c)	Poids:	Ref
Pied réglable en hauteur 550-950 - Réglage fin sur 40 mm	70 mm	70 mm	550-950 mm	7,00 kg	2-160877.X **103,00 €** ●
D'autres dimensions sur demande					. ○

● = Cet article est un produit en stock / ○ = Cet article sera fabriqué sur commande

Pied pour ancrage au sol

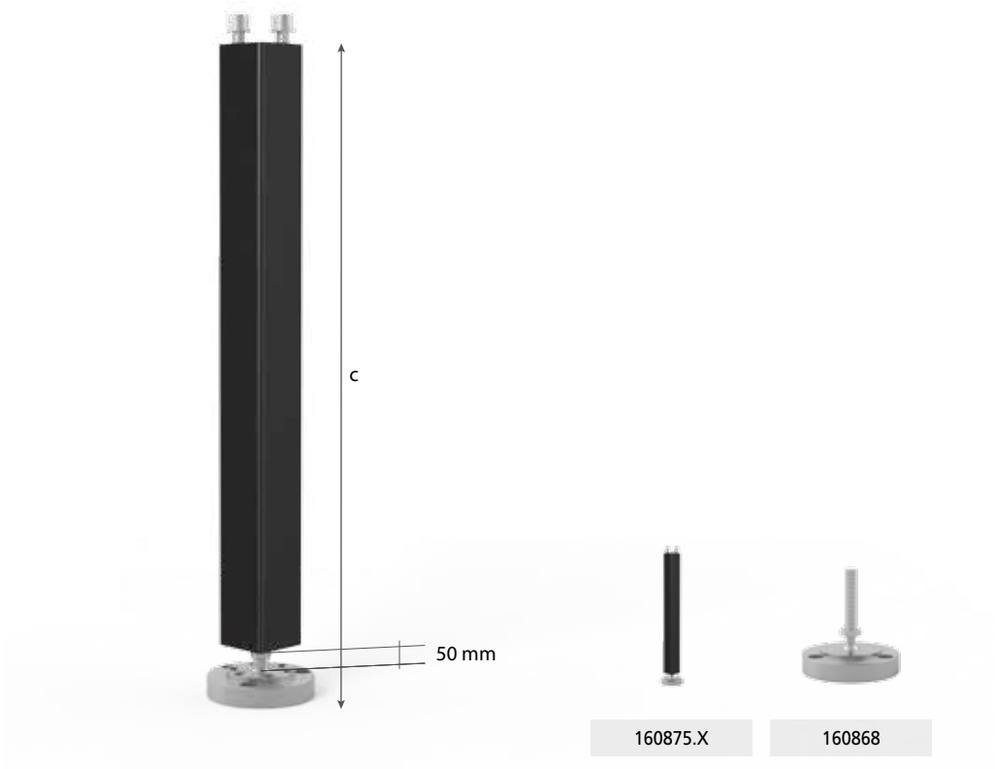

160875.X | 160868

Description:

Le pied avec ancrage au sol avec une charge maximale de 1.000 kg assure une liaison massive avec le sol et de ce fait une stabilité parfaite de la table. Le pied permet un réglage fin en hauteur sur 50 mm.

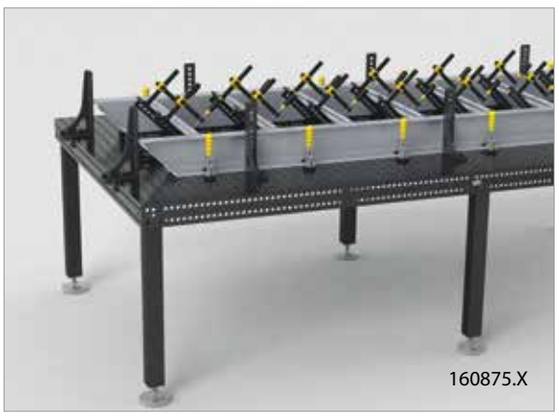
160875.X

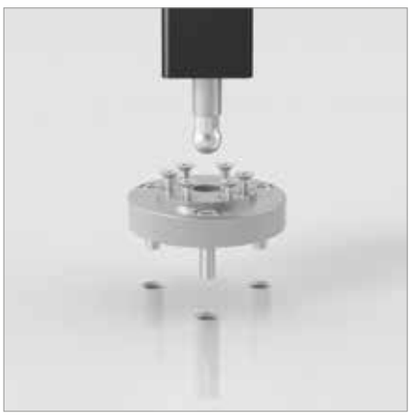



160874.X

	Longueur: (a)	Largeur: (b)	Hauteur: (c)	Ø: (o)	Poids:	Ref
Pied pour ancrage au sol 750 - réglage fin sur 50 mm	70 mm	70 mm	750 mm		8,30 kg	2-160875.X ● **110,00 €**
Pied pour ancrage au sol 850 - réglage fin sur 50 mm	70 mm	70 mm	850 mm		9,30 kg	2-160873.X ○ **110,00 €**
Pied pour ancrage au sol 815 - réglage fin sur 50 mm - Hauteur de pied standard pour table Basic	70 mm	70 mm	815 mm		9,10 kg	2-160874.X ○ **112,00 €**
Platine pour fixation au sol - Interchangeable avec embase pour pied standard et pied réglable en hauteur			130 mm	120 mm	2,50 kg	2-160868 ○

● = Cet article est un produit en stock / ○ = Cet article sera fabriqué sur commande

Pied avec roulette et frein de blocage

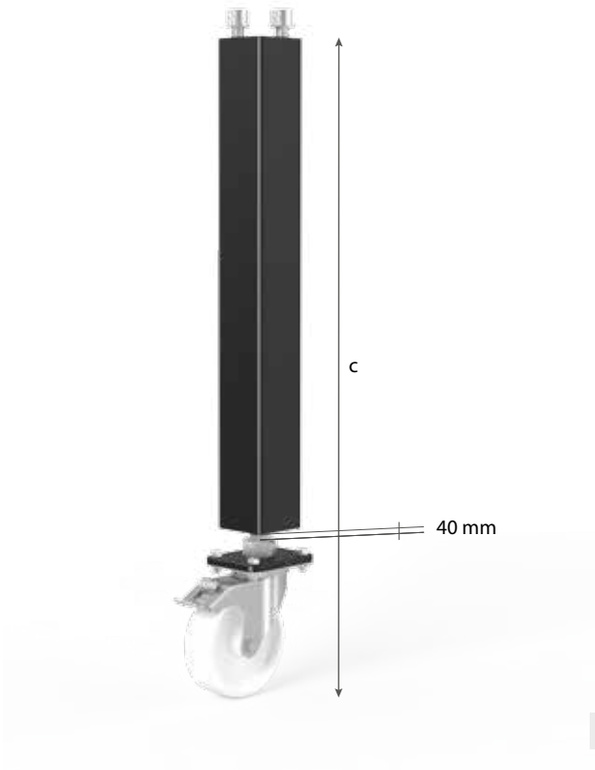



160876.X | 161855

Description:

Le pied avec roulette et frein à blocage assure une stabilité parfaite et une flexibilité totale. La roue orientable permet un déplacement libre dans l'atelier. Le frein de blocage assure le positionnement fixe de la table sur l'emplacement de travail. La charge maxi est de 200 kg grâce à une tige filetée de réglage en hauteur renforcée. Les pieds avec roulette sont réglables en hauteur sur 40 mm.

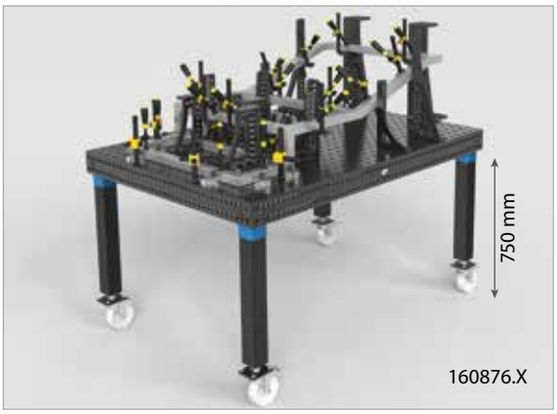





	Longueur: (a)	Largeur: (b)	Hauteur: (c)	Poids:	Ref
Pied avec roulette et frein de blocage 750 - Réglage fin sur 40 mm	70 mm	70 mm	750 mm	7,00 kg	2-160876.X **109,00 €** ●
Pied avec roulette et frein de blocage 815 - réglage fin sur 50 mm - Hauteur de pied standard pour table Basic	70 mm	70 mm	815 mm	7,50 kg	2-161855 **109,00 €** ●
D'autres dimensions sur demande					. ○

● = Cet article est un produit en stock / ○ = Cet article sera fabriqué sur commande

Pied réglable en hauteur avec roulette et frein de blocage

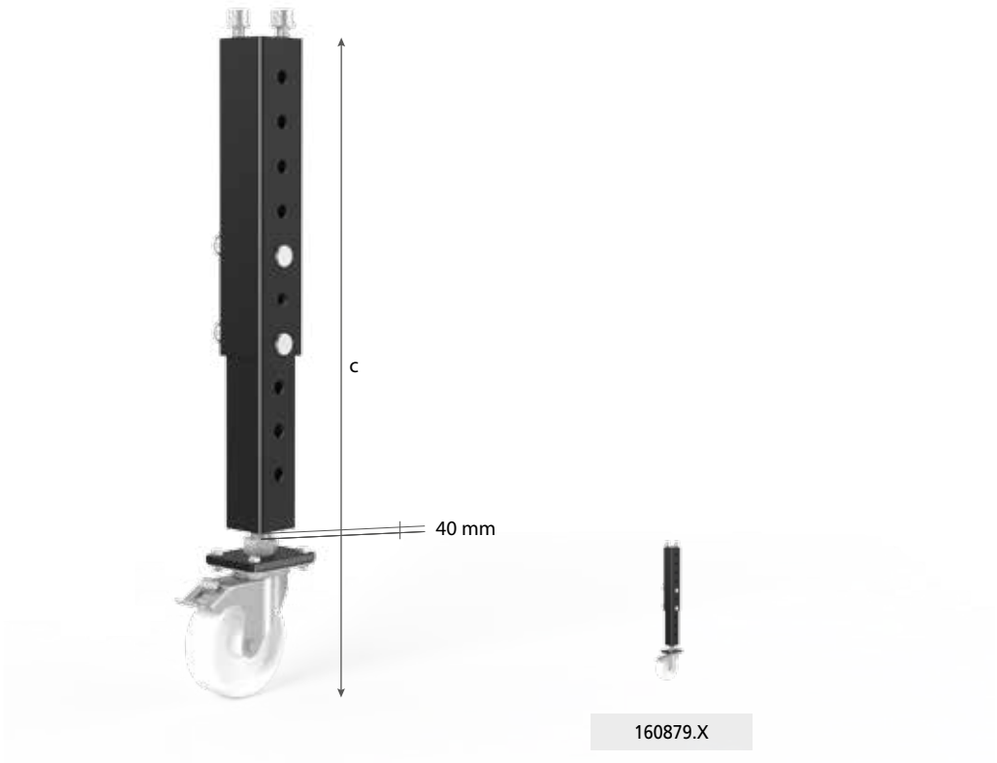

Description:

Le pied réglable en hauteur avec roulette présente les avantages d'un pied réglable en hauteur. Un changement de hauteur de table est réalisable facilement. Malgré la double fonctionnalité, le pied permet une charge de 200 kg. Le réglage en hauteur fin est de 40 mm.





	Longueur: (a)	Largeur: (b)	Hauteur: (c)	Poids:	Ref
Pied réglable en hauteur avec roulette et frein de blocage 600-900 - Réglage fin sur 40 mm	70 mm	70 mm	600-900 mm	8,00 kg	2-160879.X **136,00 €** ●
D'autres dimensions sur demande					. ○

● = Cet article est un produit en stock / ○ = Cet article sera fabriqué sur commande

Table élévatrice hydraulique pour Système 16



Description:

La table élévatrice permet la fixation d'une table de soudure Siegmund. Particulièrement intéressante pour des pièces lourdes ou qui nécessitent une précision constante sur toutes les faces, la table élévatrice améliore sensiblement les conditions de travail grâce à un positionnement facile en hauteur.

D'autres charges, versions et dimensions spéciales sur demande.

La longueur du câble d'alimentation est de 3 mètres. La hauteur de référence de la table élévatrice est la hauteur mini. La hauteur maxi est la somme de la hauteur de référence et de la course utile. Les hauteurs sont données par rapport à la table élévatrice sans table de soudure.

	Ref
Table élévatrice hydraulique pour Système 16 - Merci de consulter les prix et dimensions du System 28, qui seront adaptés pour le System 16.	. ○

● = Cet article est un produit en stock / ○ = Cet article sera fabriqué sur commande

Châssis de liaison pour système 16

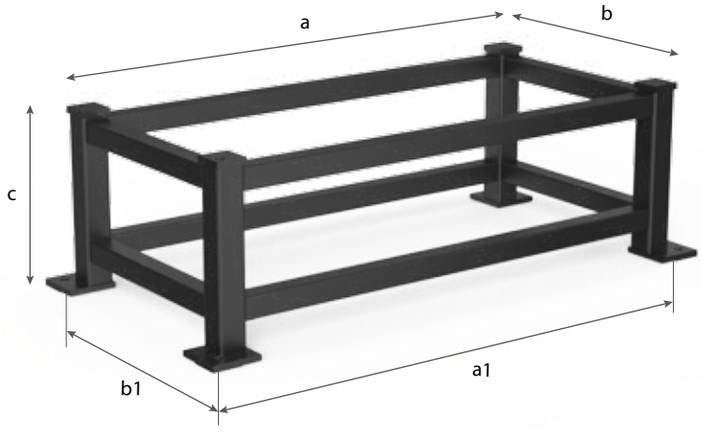

Description:

Le châssis de liaison permet un grand nombre de possibilités de mise en œuvre. En combinaison avec une plaque de bridage quelconque, le châssis se fixe sur des rails de positionnement avec les boulons à billes; ce qui permet un changement rapide de montage avec une précision importante. En combinant les châssis avec les rails de positionnement, on crée des postes de travail complexes.

	Ref
Châssis de liaison pour système 16 - Merci de consulter les prix et dimensions du System 28, qui seront adaptés pour le System 16.	. ○

● = Cet article est un produit en stock / ○ = Cet article sera fabriqué sur commande



	Page
Butée excentrique / Butée Flex Aluminium	498
Butée Flex Acier	500
Butée universelle 50 L / 80 L	502
Butée universelle 75 L / 115 L	504
Butée universelle 150 L / Pont de bridage	506
Butée universelle 300 M / 500 M	508
Équerre à plat 250 / Équerre angulaire réglable	510



Butée excentrique





160401



160402



160403

Description:

Les butées excentriques sont très faciles d'utilisation. Pour un positionnement en continu, une simple rotation de la butée suffit. De plus, elle prend très peu de place.



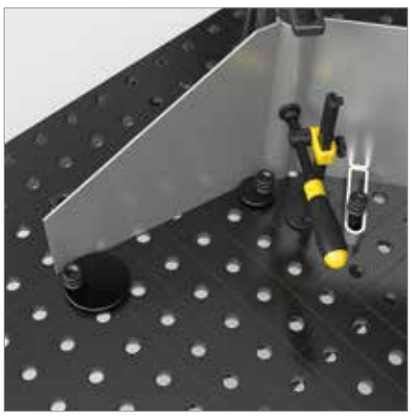



	Ø: (o)	MS: (d)	Poids:	Ref
Butée excentrique Ø 45 - brunie - pour encombrement réduit	45 mm	12 mm	0,13 kg	2-160401 **13,00 €** ●
Butée excentrique Ø 75 avec filetage M10 - brunie - pour prise de masse	75 mm	12 mm	0,38 kg	2-160402 **18,00 €** ●
Butée excentrique Ø 75 - brunie - utilisable comme point d'appui	75 mm	12 mm	0,39 kg	2-160403 **17,00 €** ●

MS=Epaisseur;

● = Cet article est un produit en stock / ○ = Cet article sera fabriqué sur commande

Butée Flex 83 Aluminium

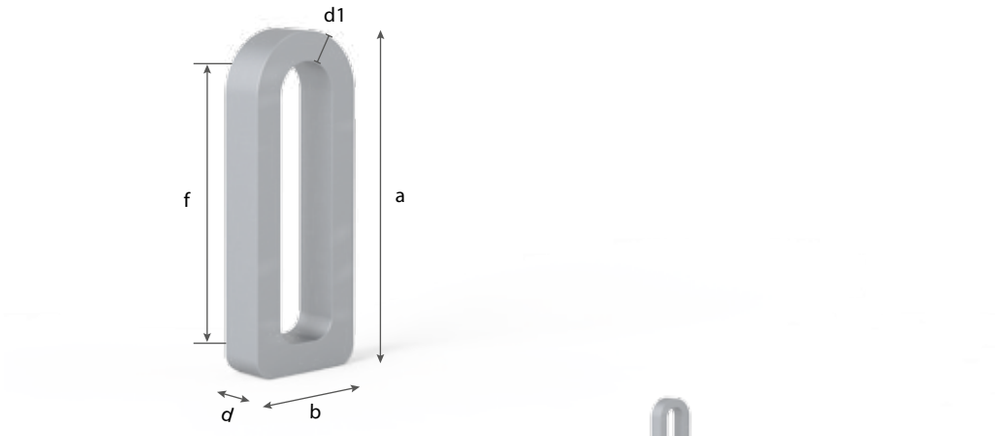

160412

Description:

La butée Flex aluminium allie le design et la fonctionnalité. Grâce à son oblong, elle assure un bridage individualisé et des possibilités universelles. Le côté arrondi de la bride Flex permet le bridage dans un angle ou de formes quelconques. La butée Flex est adaptée aux espaces réduits.





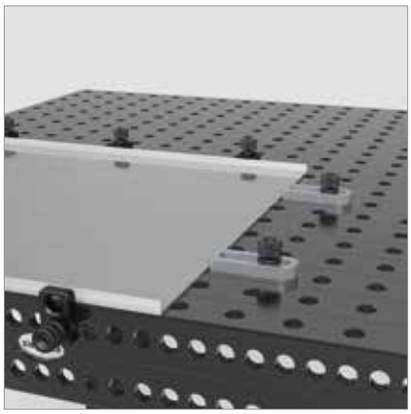

	Longueur: (a)	Largeur: (b)	MS: (d)	WS: (d1)	VB: (f)	Poids:	Ref
Butée Flex 12x83 - Aluminium	83 mm	31 mm	12 mm	8 mm	50 mm	0,05 kg	2-160412 **15,00 €** ●

MS=Epaisseur; WS=Epaisseur; VB=Zone de réglage;

● = Cet article est un produit en stock / ○ = Cet article sera fabriqué sur commande

Butée Flex 76 Acier

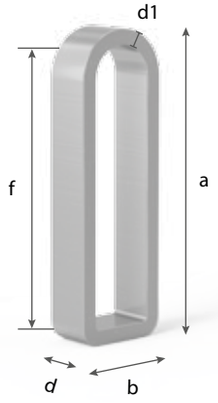



160415 160416

Description:

La butée Flex allie le design et la fonctionnalité. Grâce à son oblong, elle assure un bridage individualisé et des possibilités universelles. Le côté arrondi de la bride Flex permet le bridage dans un angle ou sur des formes quelconques.

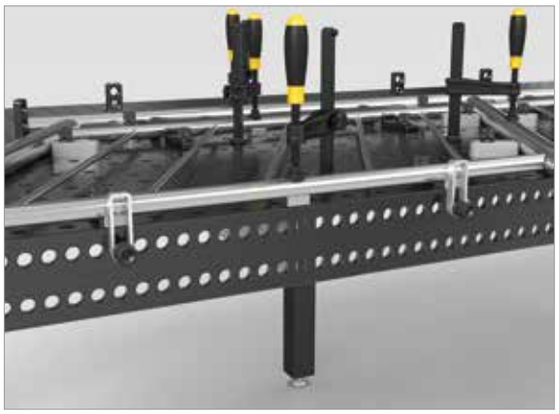

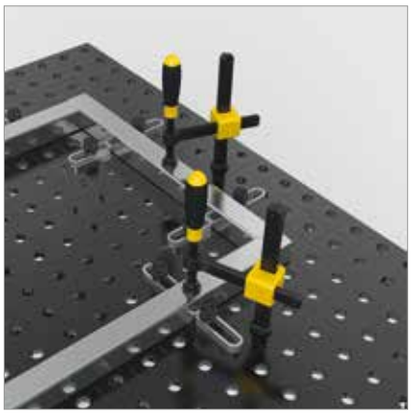



	Longueur: (a)	Largeur: (b)	MS: (d)	WS: (d1)	VB: (f)	Poids:	Ref
Butée Flex 12x76 - zingué	76 mm	24 mm	12 mm	4 mm	50 mm	0,07 kg	2-160415 **13,00 €** ●
Butée Flex 24x76 - boulons longs nécessaires - zingué	76 mm	24 mm	24 mm	4 mm	50 mm	0,13 kg	2-160416 **19,00 €** ●

MS=Epaisseur; WS=Epaisseur; VB=Zone de réglage;

● = Cet article est un produit en stock / ○ = Cet article sera fabriqué sur commande

Butée Flex 97 Acier

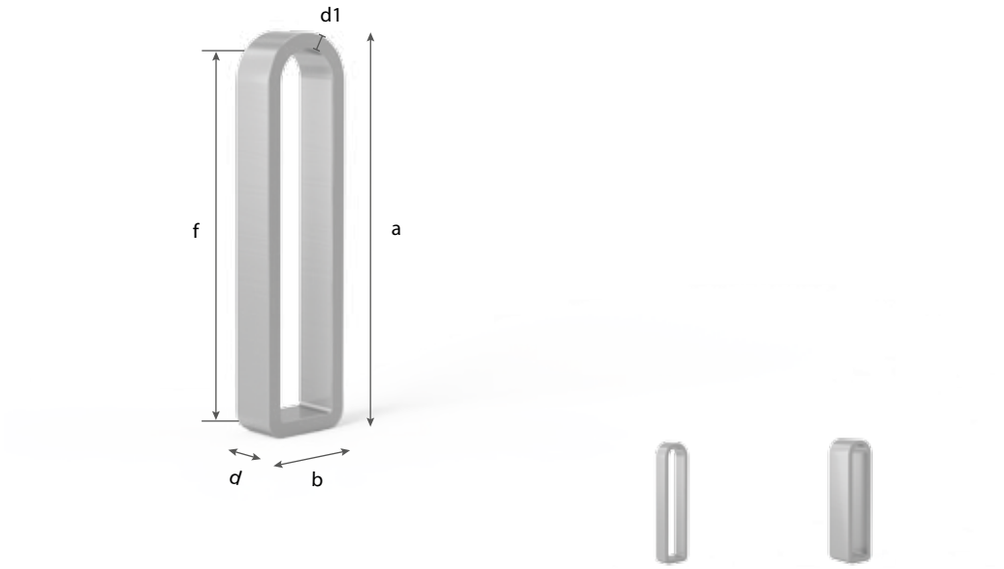

160417 160418

Description:

La butée Flex allie le design et la fonctionnalité. Grâce à son oblong, elle assure un bridage individualisé et des possibilités universelles. Le côté arrondi de la bride Flex permet le bridage dans un angle ou sur des formes quelconques.







	Longueur: (a)	Largeur: (b)	MS: (d)	WS: (d1)	VB: (f)	Poids:	Ref
Butée Flex 12x97 - zingué	97 mm	24 mm	12 mm	4 mm	71 mm	0,08 kg	2-160417 **24,00 €** ●
Butée Flex 24x97 - boulons longs nécessaires - zingué	97 mm	24 mm	24 mm	4 mm	71 mm	0,16 kg	2-160418 **30,00 €** ●

MS=Epaisseur; WS=Epaisseur; VB=Zone de réglage;

● = Cet article est un produit en stock / ○ = Cet article sera fabriqué sur commande

Butée universelle 50 L

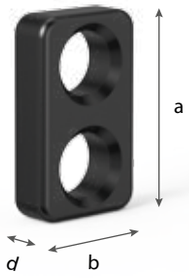



160407

Description:

La butée universelle 50 L avec ses 2 alésages Système permet un positionnement fixe, spécialement dans des volumes réduits.





	Longueur: (a)	Largeur: (b)	MS: (d)	Poids:	Ref
Butée universelle 50 L - brunie	50 mm	30 mm	12 mm	0,08 kg	2-160407 **17,00 €** ●

MS=Epaisseur;

● = Cet article est un produit en stock / ○ = Cet article sera fabriqué sur commande

Butée universelle 80 L

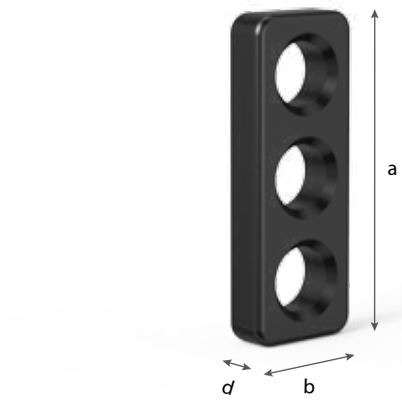



160408

Description:

La butée universelle 80 L avec ses 3 alésages Système permet un positionnement fixe.







	Longueur: (a)	Largeur: (b)	MS: (d)	Poids:	Ref
Butée universelle 80 L - brunie	80 mm	30 mm	12 mm	0,16 kg	2-160408 **19,00 €** ●

MS=Epaisseur;

● = Cet article est un produit en stock / ○ = Cet article sera fabriqué sur commande

Butée universelle 75 L

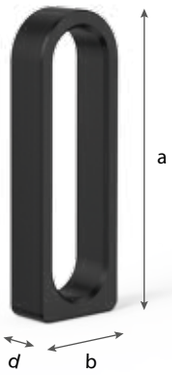



160410.N



160410



160410.C

Description:

La butée universelle 75 L permet un positionnement très précis et réglable de 0 à 50 mm grâce à son oblong de tous les éléments Siegmund.

Une version chromée est disponible pour les travaux de contrôle, le travail de l'alu, et la soudure WIG.

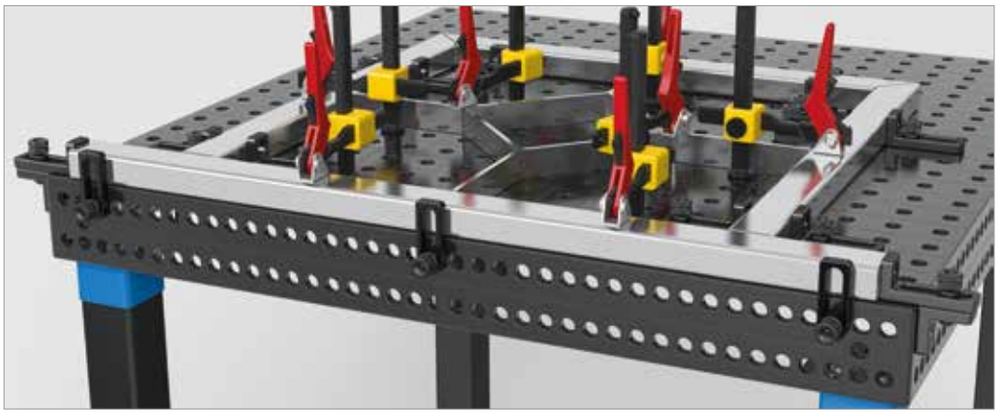



	Longueur: (a)	Largeur: (b)	MS: (d)	VB: (f)	Poids:	Ref
Butée universelle 75 L - nitrurée	75 mm	30 mm	12 mm	50 mm	0,07 kg	2-160410.N **29,00 €** ●
Butée universelle 75 L - brunie	75 mm	30 mm	12 mm	50 mm	0,07 kg	2-160410 **21,00 €** ●
Butée universelle 75 L - chromée	75 mm	25 mm	12 mm	50 mm	0,07 kg	2-160410.C. ○

MS=Epaisseur; VB=Zone de réglage;

● = Cet article est un produit en stock / ○ = Cet article sera fabriqué sur commande

Butée universelle 115 L





160420.N | 160420



160420.A | 160420.C

Description:

La butée universelle 115 L permet un bridage fixe et variable grâce à la combinaison alésage et oblong (zone de réglage 0-50 mm). De plus, la butée est utilisable avec des vés et des adaptateurs.

Une version chromée est disponible pour les travaux de contrôle, le travail de l'alu, et la soudure WIG.





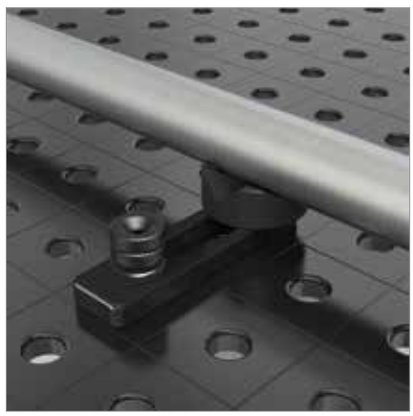

	Longueur: (a)	Largeur: (b)	MS: (d)	VB: (f)	Poids:	Ref
Butée universelle 115 L - nitrurée - avec graduation fine des 2 cotés en standard	115 mm	30 mm	12 mm	50 mm	0,20 kg	2-160420.N **32,00 €** ●
Butée universelle 115 L - brunie	115 mm	30 mm	12 mm	50 mm	0,20 kg	2-160420 **26,00 €** ●
Butée universelle 115 L - Aluminium	115 mm	30 mm	12 mm	50 mm	0,05 kg	2-160420.A **30,00 €** ●
Butée universelle 115 L - chromée	115 mm	30 mm	12 mm	50 mm	0,20 kg	2-160420.C . ○

MS=Epaisseur; VB=Zone de réglage;

● = Cet article est un produit en stock / ○ = Cet article sera fabriqué sur commande

Butée universelle 150 L







160422 | 160422.C

Description:

La butée universelle 150 L permet un bridage fixe et variable grâce à la combinaison alésages et oblong (zone de réglage 0-50 mm). De plus, la butée est utilisable avec des vés et des adaptateurs.

Une version chromée est disponible pour les travaux de contrôle, le travail de l'alu, et la soudure WIG.

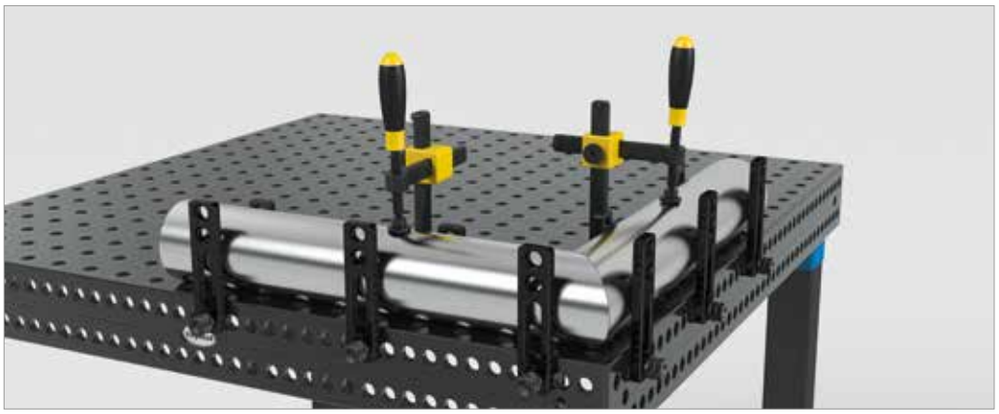



	Longueur: (a)	Largeur: (b)	MS: (d)	VB: (f)	Poids:	Ref
Butée universelle 150 L - 3 alésages - brunie - avec graduation fine des 2 cotés en standard	150 mm	35 mm	12 mm	50 mm	0,33 kg	2-160422 **32,00 €** ●
Butée universelle 150 L - 3 alésages - chromée - avec graduation fine des 2 cotés en standard	150 mm	35 mm	12 mm	50 mm	0,33 kg	2-160422.C . ○

MS=Epaisseur; VB=Zone de réglage;

● = Cet article est un produit en stock / ○ = Cet article sera fabriqué sur commande

Butée universelle / Pont de bridage



160450

Description:

La butée universelle peut-être utilisée comme un pont de bridage. Grâce à l'alésage central, il est possible de fixer la butée avec une pince de bridage.



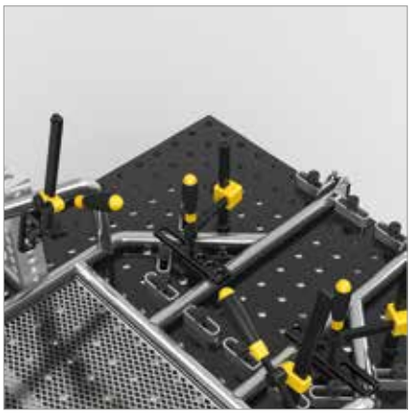



	Longueur: (a)	Largeur: (b)	Ø: (o)	MS: (d)	VB: (f)	Poids:	Ref
Butée universelle / Pont de bridage - 3 alésages - brunie	175 mm	35 mm	16 mm	12 mm	50 mm	0,40 kg	2-160450 **36,00 €** ●

MS=Epaisseur; VB=Zone de réglage;

● = Cet article est un produit en stock / ○ = Cet article sera fabriqué sur commande

Butée universelle 300 M / 500 M

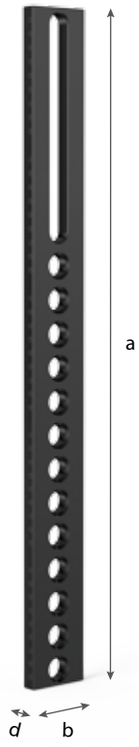



160425



160425.C



160432



160432.C

Description:

La butée universelle 300 M / 500 M permet un bridage fixe et variable grâce à la combinaison alésage et oblong (zone de réglage 0-150 mm). De plus, la butée est utilisable avec des vés et des adaptateurs.

Une version chromée est disponible pour les travaux de contrôle, le travail de l'alu, et la soudure WIG.

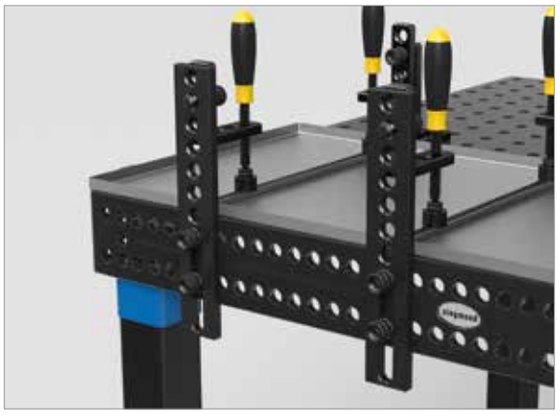

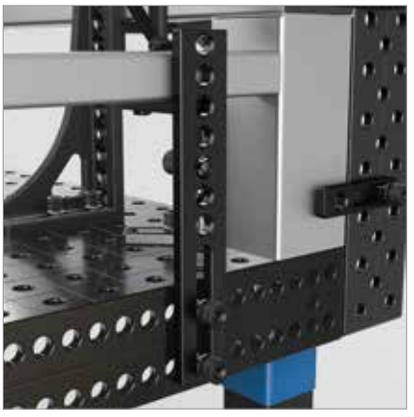





	Longueur: (a)	Largeur: (b)	MS: (d)	Poids:	Ref
Butée universelle 300 M - 7 alésages - brunie	300 mm	50 mm	12 mm	1,08 kg	2-160425 **41,00 €** ●
Butée universelle 300 M - 7 alésages - chromée	300 mm	50 mm	12 mm	1,08 kg	2-160425.C. ○
Butée universelle 500 M - 13 alésages - brunie	500 mm	50 mm	12 mm	1,85 kg	2-160432 **66,00 €** ●
Butée universelle 500 M - 13 alésages - chromée	500 mm	50 mm	12 mm	1,85 kg	2-160432.C. ○

MS=Epaisseur;

● = Cet article est un produit en stock / ○ = Cet article sera fabriqué sur commande

Équerre à plat 250

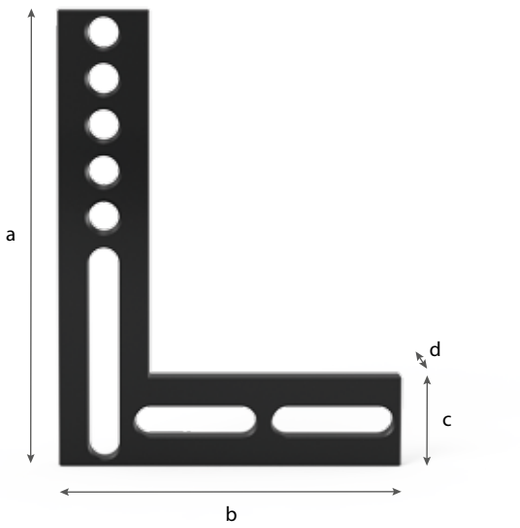



160444 | 160444.C

Description:

L'équerre à plat permet par la combinaison des alésages Système et de 3 oblongs, de nombreuses possibilités de bridage fixes et variables. Sur une longueur de 100 mm, l'équerre est réglable en continu. Du fait de l'utilisation biface, l'équerre permet de nombreuses et diverses variations de bridage.

Une version chromée est disponible pour les travaux de contrôle, le travail de l'alu, et la soudure WIG.

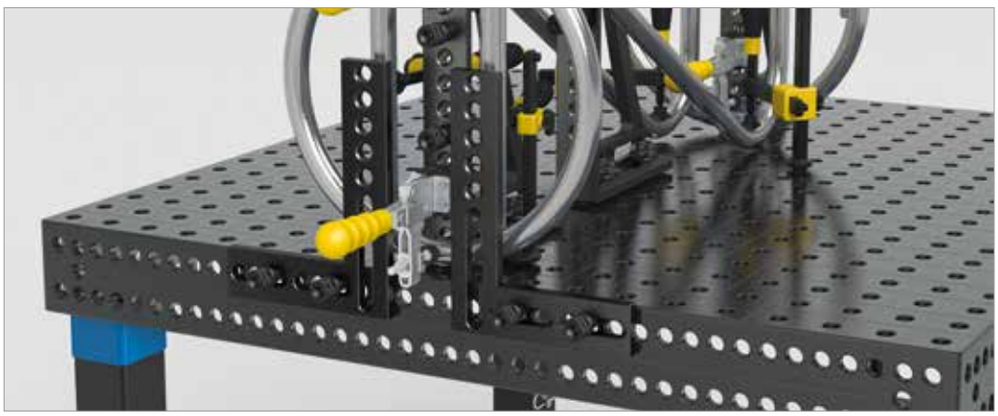

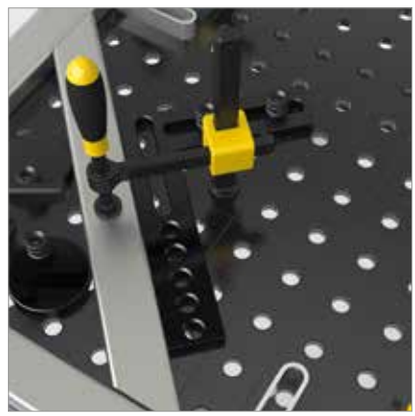

	Longueur: (a)	Largeur: (b)	Hauteur: (c)	MS: (d)	Poids:	Ref	
Équerre à plat - 5 alésages - brunie	250 mm	188 mm	50 mm	12 mm	1,35 kg	2-160444 **81,00 €**	●
Équerre à plat - 5 alésages - chromée	250 mm	188 mm	50 mm	12 mm	1,35 kg	2-160444.C .	○

MS=Epaisseur;

● = Cet article est un produit en stock / ○ = Cet article sera fabriqué sur commande

Équerre angulaire réglable

Description:

La tôle de réglage angulaire permet de régler avec précision soit de 10° en 10° ou en continu de 0 à 90°. Utilisation polyvalente grâce à une graduation fine.

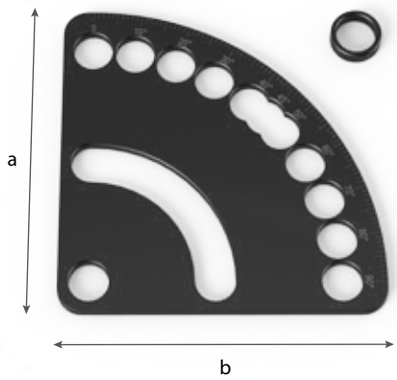



160455

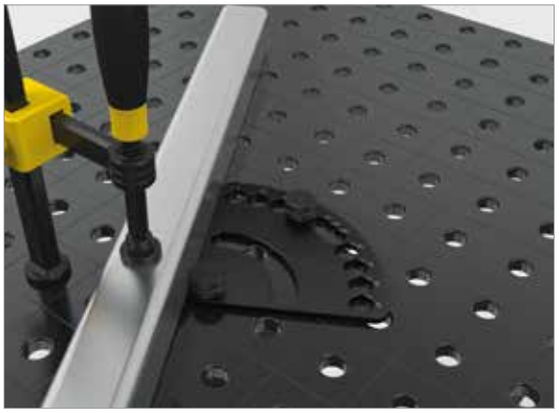





	Longueur: (a)	Largeur: (b)	Hauteur: (c)	Poids:	Ref
Équerre angulaire réglable - brunie - compris entretoise	130 mm	130 mm	5 mm	0,40 kg	2-160455 **32,00 €** ●

● = Cet article est un produit en stock / ○ = Cet article sera fabriqué sur commande



	Page
Butée et équerre de bridage 50 L / 90 X / 90 SL	514
Butée et équerre de bridage 90 L	516
Butée et équerre de bridage 90 WL / 90 VL / 140 L	518
Butée et équerre de bridage 150 L / Équerre rotative 90 / 150	520
Butée et équerre de bridage 300 G / 500 G	522
Butée et équerre de bridage 250 GK / 500 GK	524
Butée et équerre de bridage 250 G avec angle de rotation	526
Butée et équerre de bridage 750 GK nitrurée plasma	528
Butée et équerre de bridage Alu-Titane	530
Butée et équerre de bridage 250 D / 500 D / 750 D	532
Équerre universelle	534
Liaison d'angle / Cadre support et de bridage	536
Prisme de bridage	538
Poutre en U 100/100	540
Poutre en U 200/100	542









Butée et équerre de bridage 50 L

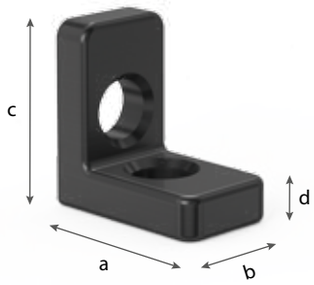



160105

Description:

La butée et équerre de bridage 50 L peut être utilisée comme équerre fixe pour de grands profilés. En combinant avec d'autres éléments, une surface d'appui peut être créée.
Un appui réglable en hauteur peut être réalisé en liaison avec l'équerre 90 WL (Article Ref. 160111).



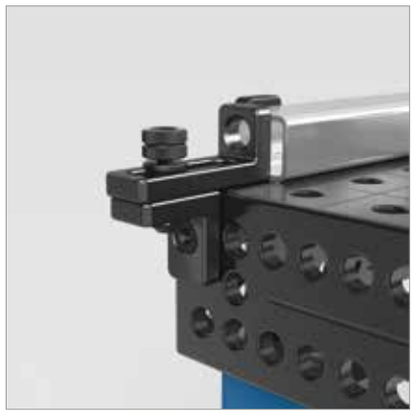

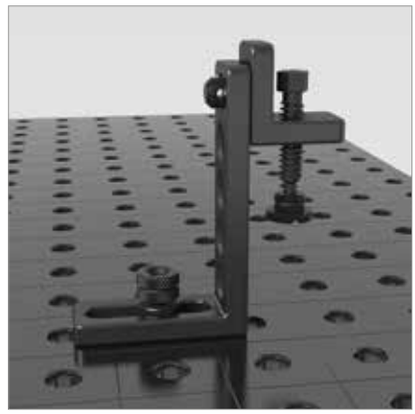

	Longueur: (a)	Largeur: (b)	Hauteur: (c)	MS: (d)	Poids:	Ref
Butée et équerre de bridage 50 L - brunie	50 mm	30 mm	50 mm	12 mm	0,20 kg	2-160105 **29,00 €** ●

MS=Epaisseur;

● = Cet article est un produit en stock / ○ = Cet article sera fabriqué sur commande

Butée et équerre de bridage 90 X / 90 SL

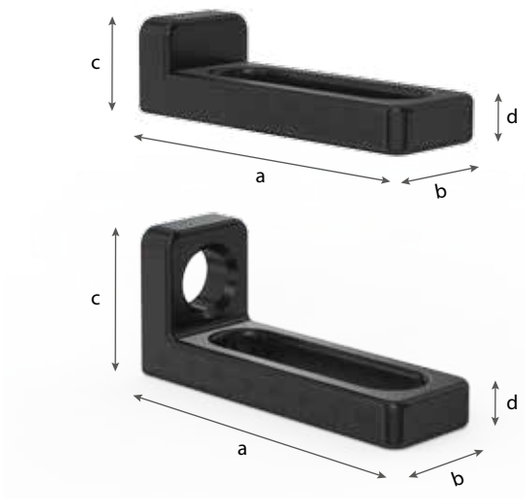



160108.N



160108



160109

Description:

La butée et équerre de bridage 90 X et 90 SL peut être utilisée comme équerre fixe pour de grands profilés. De plus, elle est compatible avec toutes les équerres et peut par bridage dans l'oblong créer une surface d' appui réglable en hauteur.

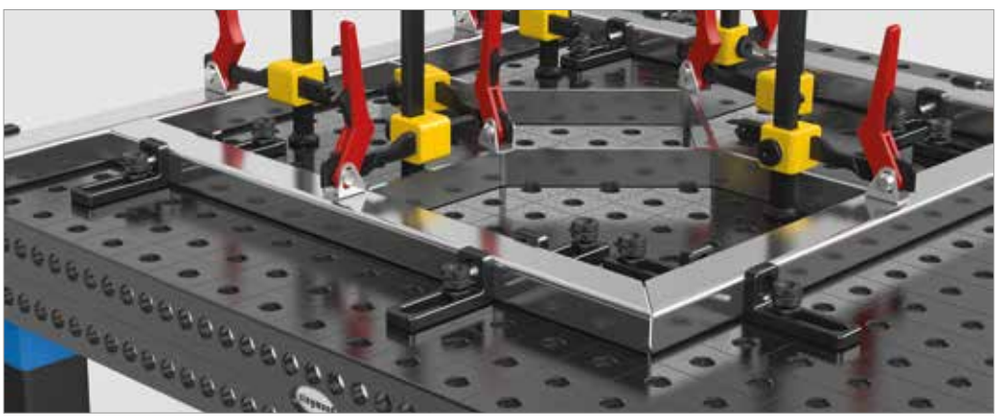



	Longueur: (a)	Largeur: (b)	Hauteur: (c)	MS: (d)	Poids:	Ref
Butée et équerre de bridage 90 X - nitrurée - avec graduation fine des 2 cotés en standard	90 mm	30 mm	25 mm	12 mm	0,19 kg	2-160108.N **32,00 €** ●
Butée et équerre de bridage 90 X - brunie	90 mm	30 mm	25 mm	12 mm	0,19 kg	2-160108 **27,00 €** ●
Butée et équerre de bridage 90 SL - brunie - avec graduation fine des 2 cotés en standard	90 mm	30 mm	40 mm	12 mm	0,21 kg	2-160109 **32,00 €** ●

MS=Epaisseur;

● = Cet article est un produit en stock / ○ = Cet article sera fabriqué sur commande

Butée et équerre de bridage 90 L

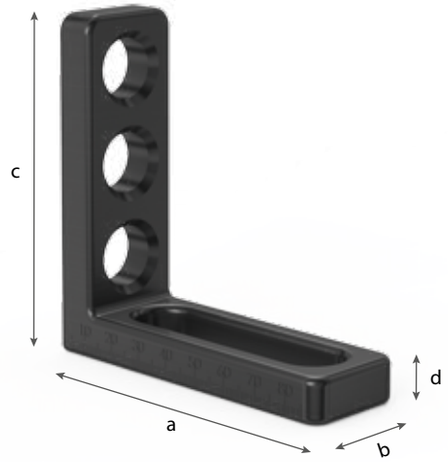



160110.N



160110.G



160110.A



160110.C

Description:

La butée et équerre de bridage 90 L permet des utilisations très diverses comme équerre réglable grâce à la combinaison des alésages système et de l'oblong. En combinant avec la butée et équerre de bridage 50 L (Article Ref. 160105) et la butée et équerre de bridage 90 SL (Article Ref. 160109), on peut réaliser une surface d'appui réglable en hauteur pour vos éléments de soudure. Elle peut être utilisée comme butée fixe pour de grandes pièces.

Une version chromée est disponible pour les travaux de contrôle, le travail de l'alu, et la soudure WIG.

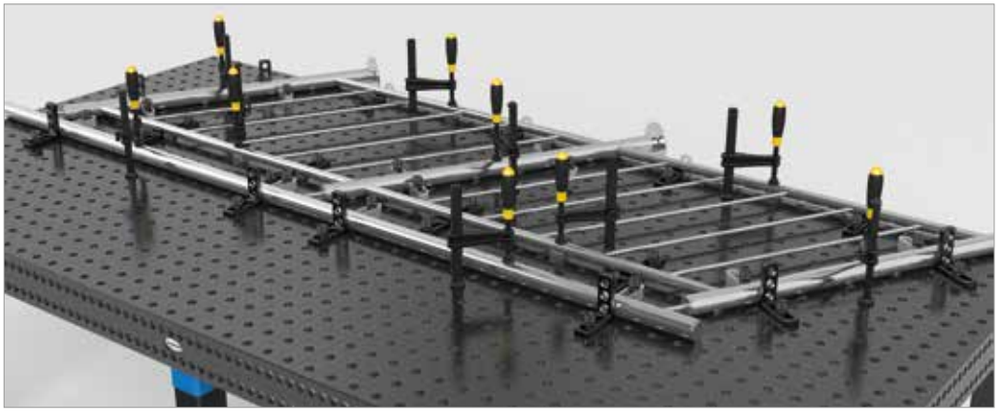



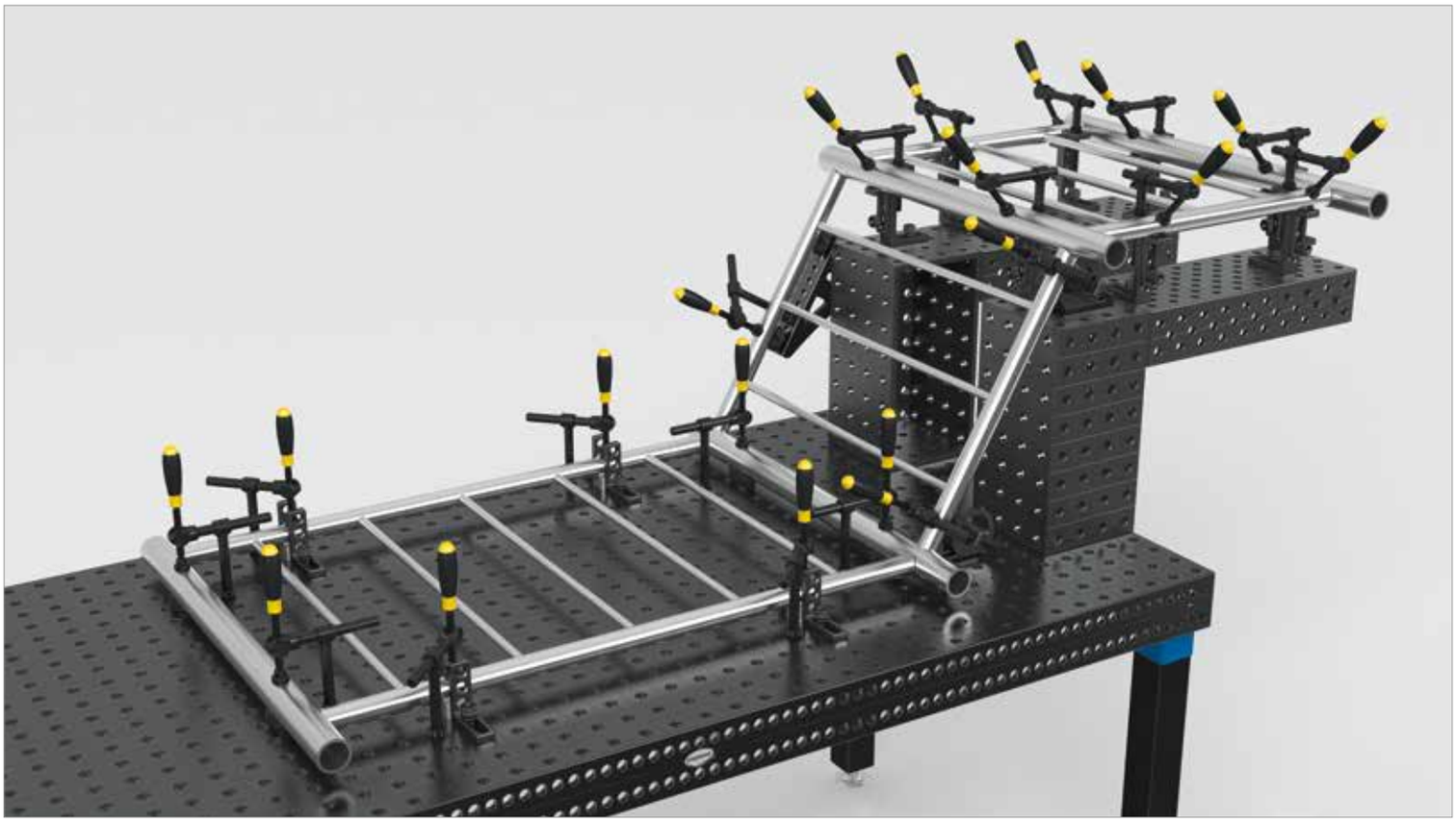

	Longueur: (a)	Largeur: (b)	Hauteur: (c)	MS: (d)	Poids:	Ref	
Butée et équerre de bridage 90 L - alésage / oblong - nitrurée - avec graduation fine des 2 cotés en standard	90 mm	30 mm	90 mm	12 mm	0,31 kg	2-160110.N **44,00 €**	●
Butée et équerre de bridage 90 L fonte - alésage / oblong - brunie	90 mm	30 mm	90 mm	12 mm	0,28 kg	2-160110.G **38,00 €**	●
Butée et équerre de bridage 90 L Aluminium - alésage / oblong - Aluminium	90 mm	30 mm	90 mm	12 mm	0,11 kg	2-160110.A **50,00 €**	●
Butée et équerre de bridage 90 L chromée - alésage / oblong - chromée	90 mm	30 mm	90 mm	12 mm	0,31 kg	2-160110.C .	○

MS=Epaisseur;

● = Cet article est un produit en stock / ○ = Cet article sera fabriqué sur commande

Butée et équerre de bridage 90 WL / 90 VL

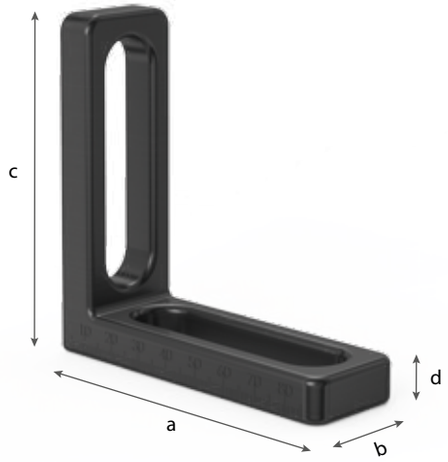



160111



160113

Description:

La butée et équerre de bridage 90 WL est utlisable comme équerre réglable en continu grâce aux 2 oblongs.

La butée et équerre de bridage 90 VL (Article Nr. 160113) est utilisable comme butée fixe grâce aux alésages sur les deux cotés. En combinant avec la butée et équerre de bridage 50 L (Article Nr. 160105) et la butée et équerre de bridage 90 SL (Article Nr. 160109), on peut réaliser une surface d'appui réglable en hauteur pour vos éléments de soudure.





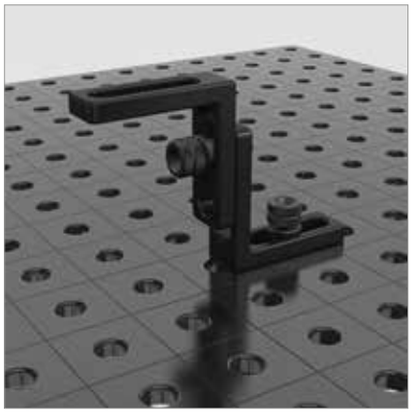

	Longueur: (a)	Largeur: (b)	Hauteur: (c)	MS: (d)	Poids:	Ref
Butée et équerre de bridage 90 WL - oblong / oblong - brunie - avec graduation fine des 2 cotés en standard	90 mm	30 mm	90 mm	12 mm	0,27 kg	2-160111 **47,00 €** ●
Butée et équerre de bridage 90 VL - alésage / alésage - brunie - avec graduation fine des 2 cotés en standard	90 mm	30 mm	90 mm	12 mm	0,34 kg	2-160113 **44,00 €** ●

MS=Epaisseur;

● = Cet article est un produit en stock / ○ = Cet article sera fabriqué sur commande

Butée et équerre de bridage 140 L



160112

Description:

La butée et équerre de bridage 140 L constitue une rallonge de table idéale pour pièces légères. Gräce à l'oblong, on peut l'utiliser comme équerre réglable précise.





	Longueur: (a)	Largeur: (b)	Hauteur: (c)	MS: (d)	Poids:	Ref
Butée et équerre de bridage 140 L - 5 alésages / oblong - brunie - avec graduation fine des 2 cotés en standard	90 mm	35 mm	140 mm	12 mm	0,51 kg	2-160112 **53,00 €** ●

MS=Epaisseur;

● = Cet article est un produit en stock / ○ = Cet article sera fabriqué sur commande

Butée et équerre de bridage 150 L

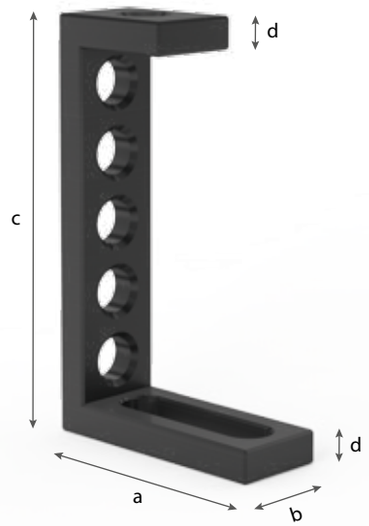



160114

Description:

La butée et équerre de bridage 150 L est un élément très flexible grâce à la combinaison alésages et oblong. La platine de tête supplémentaire permet d'autres combinaisons: le bridage avec d'autres équerres ou comme base pour des outils tels que par exemple des vés ou des pinces de bridage.

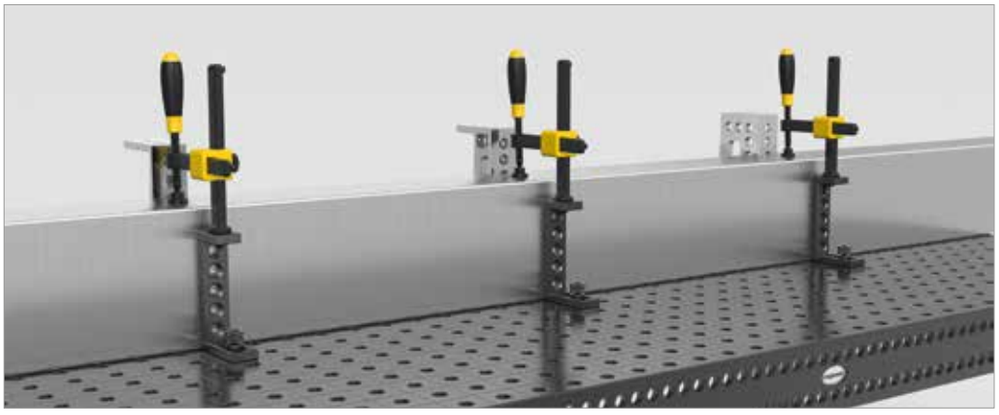



	Longueur: (a)	Largeur: (b)	Hauteur: (c)	MS: (d)	Poids:	Ref
Butée et équerre de bridage 150 L - 6 alésages / oblong - brunie	90 mm	35 mm	150 mm	12 mm	0,65 kg	2-160114 **55,00 €** ●

MS=Epaisseur;

● = Cet article est un produit en stock / ○ = Cet article sera fabriqué sur commande

Équerre rotative 90 / 150





160100 160101

Description:

L'équerre rotative permet le réglage en continu des éléments de bridage avec alésages sur une zone angulaire de 180°. Grâce à l'utilisation de 2 boulons pour le bridage, on parvient à une stabilité optimale.







	Hauteur: (c)	Ø: (o)	Poids:	Ref
Équerre rotative 90 - brunie	90 mm	90 mm	0,50 kg	2-160100 **46,00 €** ●
Équerre rotative 150 - brunie	150 mm	150 mm	1,80 kg	2-160101 **77,00 €** ●

● = Cet article est un produit en stock / ○ = Cet article sera fabriqué sur commande

Butée et équerre de bridage 300 G





160162

Description:

La butée et équerre de bridage 300 G permet grâce à la combinaison alésages Système et oblong, un bridage fixe et variable. Cette équerre peut-être utilisée de façon très flexible comme rallonge de table par ex. Cette butée et équerre de bridage est réalisée en GGG40 pour une plus grande stabilité et permet une grande flexibilité d'utilisation.

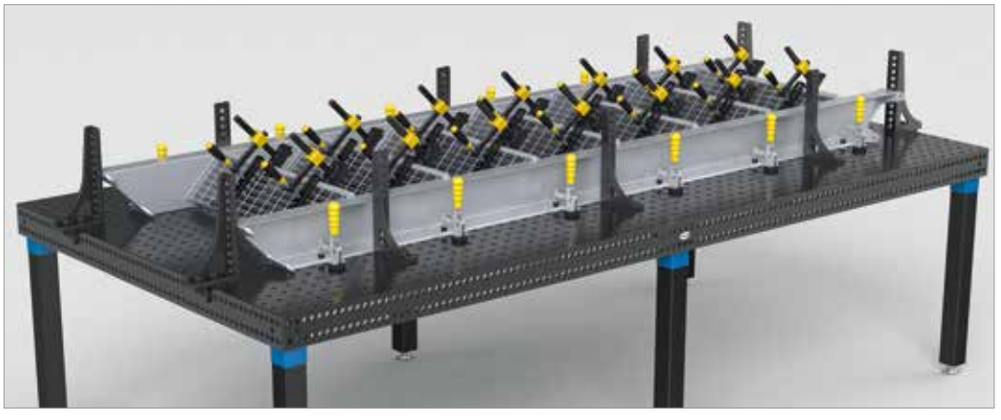



	Longueur: (a)	Largeur: (b)	Hauteur: (c)	MS: (d)	Poids:	Ref
Butée et équerre de bridage 300 G - butée gauche - brunie	150 mm	50 mm	300 mm	12 mm	2,40 kg	2-160162 **72,00 €** ●

MS=Epaisseur;

● = Cet article est un produit en stock / ○ = Cet article sera fabriqué sur commande

Butée et équerre de bridage 500 G

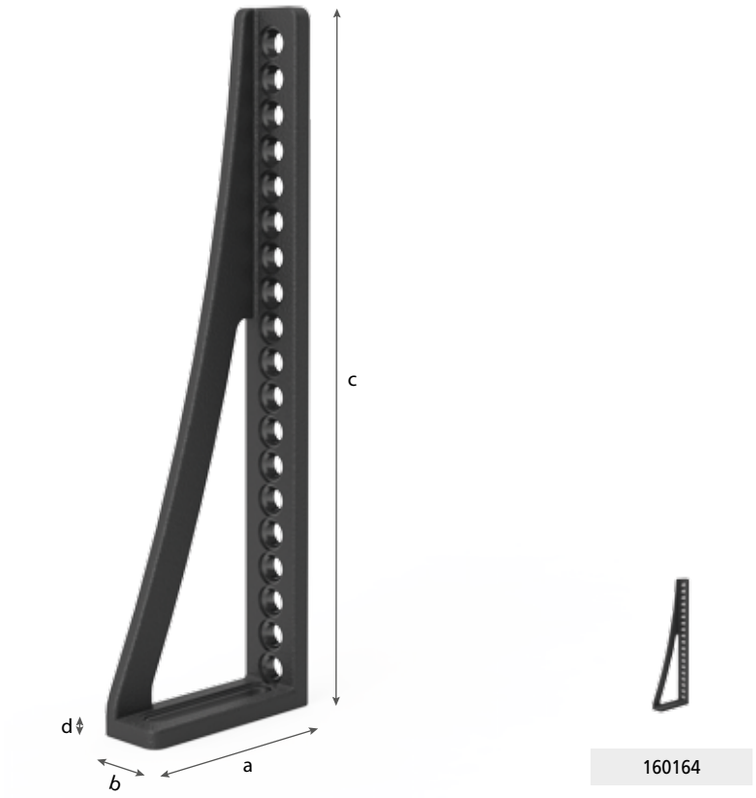

160164

Description:

La butée et équerre de bridage 500 G permet grâce à la combinaison alésages Système et oblong, un bridage fixe et variable. Cette équerre peut-être utilisée de façon très flexible comme rallonge de table par ex. Cette butée et équerre de bridage est réalisée en GGG40 pour une plus grande stabilité et permet une grande flexibilité d'utilisation.

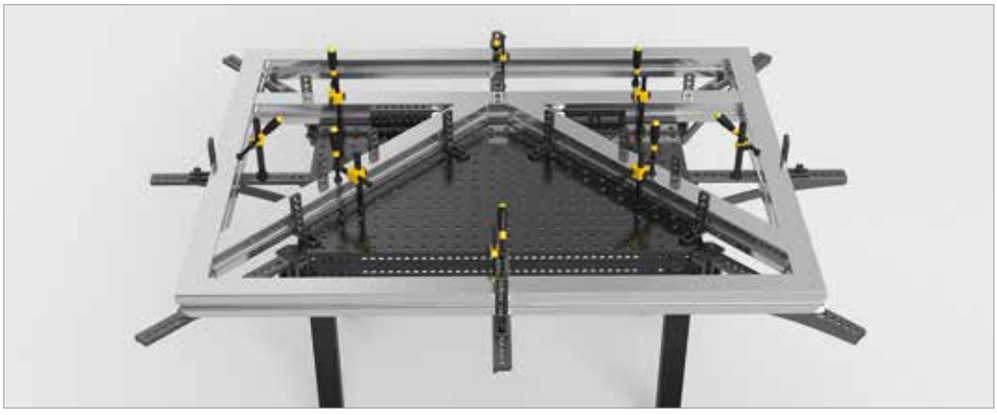



	Longueur: (a)	Largeur: (b)	Hauteur: (c)	MS: (d)	Poids:	Ref
Butée et équerre de bridage 500 G - butée gauche - brunie	150 mm	50 mm	500 mm	12 mm	4,40 kg	2-160164 **99,00 €** ●

MS=Epaisseur;

● = Cet article est un produit en stock / ○ = Cet article sera fabriqué sur commande

Butée et équerre de bridage 250 GK

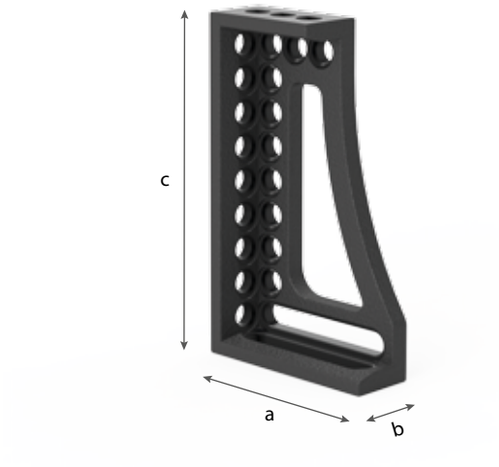

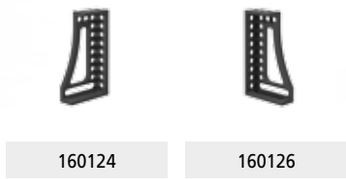

160124 160126

Description:

La butée et équerre de bridage 250 GK permet grâce à la 3ème dimension une multitude de possibilités de bridage. Spécialement conçue pour les pièces lourdes, elle sert de rallonge comme de butée. Cette butée et équerre de bridage est réalisée en fonte GGG40 pour une plus grande stabilité. A commander par paire.





	Longueur: (a)	Largeur: (b)	Hauteur: (c)	Poids:	Ref
Butée et équerre de bridage 250 GK - butée gauche - brunie - graduation fine en standard	145 mm	50 mm	250 mm	2,10 kg	2-160124 **99,00 €** ●
Butée et équerre de bridage 250 GK - butée droite - brunie - graduation fine en standard	145 mm	50 mm	250 mm	2,10 kg	2-160126 **99,00 €** ●

● = Cet article est un produit en stock / ○ = Cet article sera fabriqué sur commande

Butée et équerre de bridage 500 GK

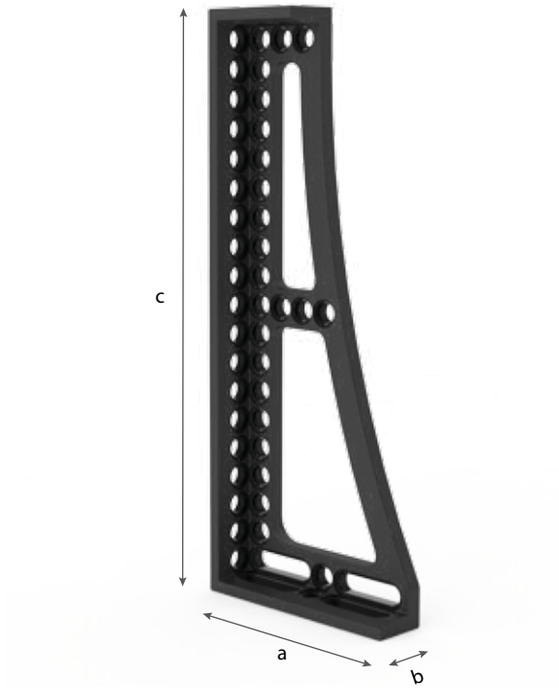



160134 160136

Description:

La butée et équerre de bridage 500 GK permet grâce à la 3ème dimension une multitude de possibilités de bridage. Spécialement conçue pour les pièces lourdes, elle sert de rallonge comme de butée. Cette butée et équerre de bridage est réalisée en fonte GGG40 pour une plus grande stabilité. A commander par paire.







	Longueur: (a)	Largeur: (b)	Hauteur: (c)	Poids:	Ref
Butée et équerre de bridage 500 GK - butée gauche - brunie - graduation fine en standard	195 mm	50 mm	500 mm	5,30 kg	2-160134 **149,00 €** ●
Butée et équerre de bridage 500 GK - butée droite - brunie - graduation fine en standard	195 mm	50 mm	500 mm	5,30 kg	2-160136 **149,00 €** ●

● = Cet article est un produit en stock / ○ = Cet article sera fabriqué sur commande

Butée et équerre de bridage 250 G avec angle de rotation

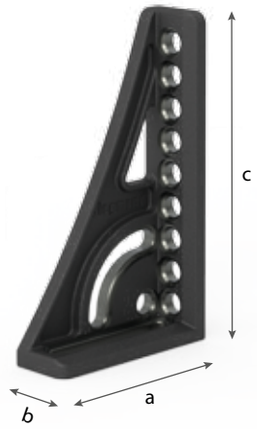



160161	160163

Description:

La butée et équerre de bridage 250 G permet grâce à la combinaison alésages Système et oblong, un bridage fixe et variable. Cette équerre peut-être utilisée de façon très flexible comme rallonge de table par ex. Cette butée et équerre de bridage est réalisée en GGG40 pour une plus grande stabilité et permet une grande flexibilité d'utilisation.

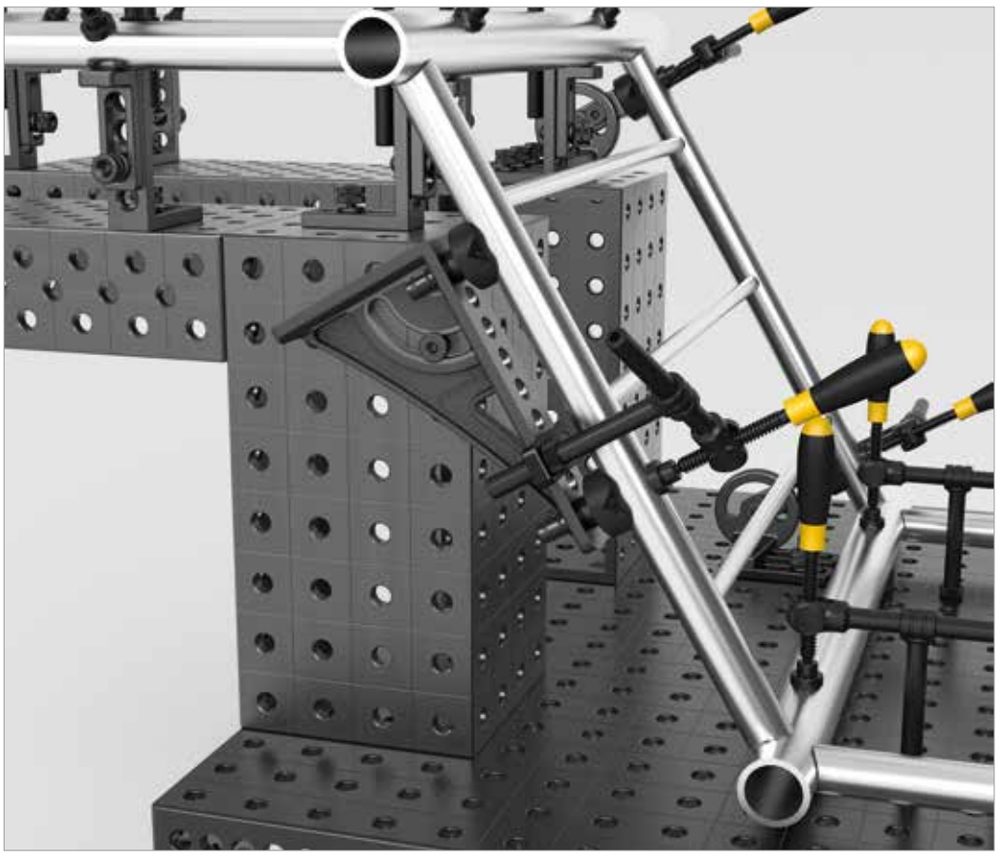



	Longueur: (a)	Largeur: (b)	Hauteur: (c)	Poids:	Ref
Butée et équerre de bridage 250 G avec angle de rotation - butée gauche - fonte / brunie	145 mm	50 mm	250 mm	2,16 kg	2-160161 **100,00 €** ●
Butée et équerre de bridage 250 G avec angle de rotation - butée droite - fonte / brunie	145 mm	50 mm	250 mm	2,16 kg	2-160163 **100,00 €** ●

● = Cet article est un produit en stock / ○ = Cet article sera fabriqué sur commande

Butée et équerre de bridage 750 GK nitrurée plasma





160146.P

160148.P

Description:

La butée et équerre de bridage 750 GK permet grâce à la 3ème dimension une multitude de possibilités de bridage. Spécialement conçue pour les pièces lourdes, elle sert de rallonge comme de butée. Cette butée et équerre de bridage est réalisée en fonte GGG40 pour une plus grande stabilité. A commander par paire.

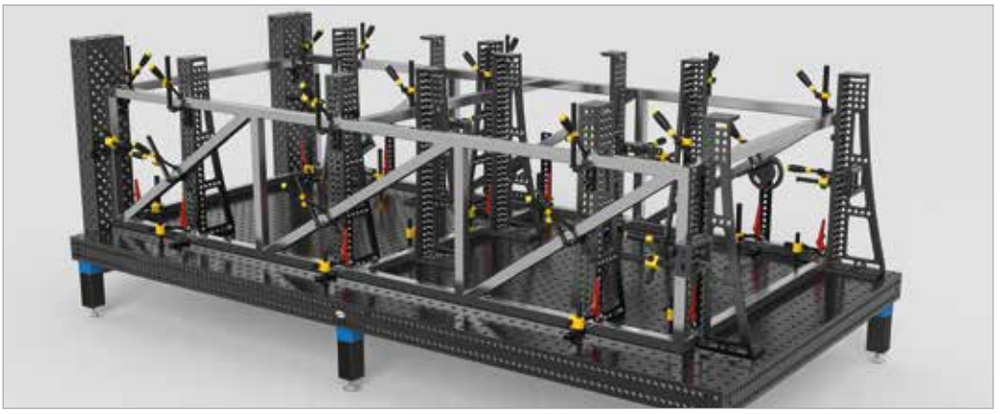





	Longueur: (a)	Largeur: (b)	Hauteur: (c)	Poids:	Ref
Butée et équerre de bridage 750 GK nitrurée plasma - butée gauche - graduation fine en standard	200 mm	100 mm	750 mm	8,30 kg	2-160146.P **256,00 €** ●
Butée et équerre de bridage 750 GK nitrurée plasma - butée droite - graduation fine en standard	200 mm	100 mm	750 mm	8,30 kg	2-160148.P **256,00 €** ●

● = Cet article est un produit en stock / ○ = Cet article sera fabriqué sur commande

Butée et équerre de bridage Alu-Titane

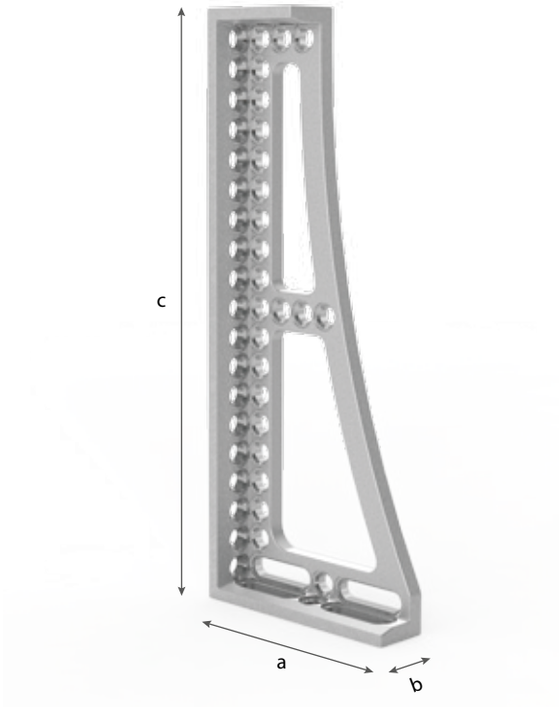

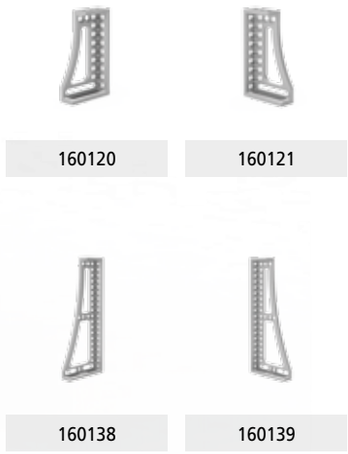

160120	160121
160138	160139

Description:

La butée et équerre de bridage GK Alu-Titane permet grâce à la 3éme dimension une multitude de possibilités de bridage. Spécialement conçue pour les pièces lourdes, elle sert de rallonge de table comme de butée. Cette butée et équerre de bridage est réalisée en alliage Alu-Titane pour une plus grande stabilité et un poids réduit.
A commander par paire.

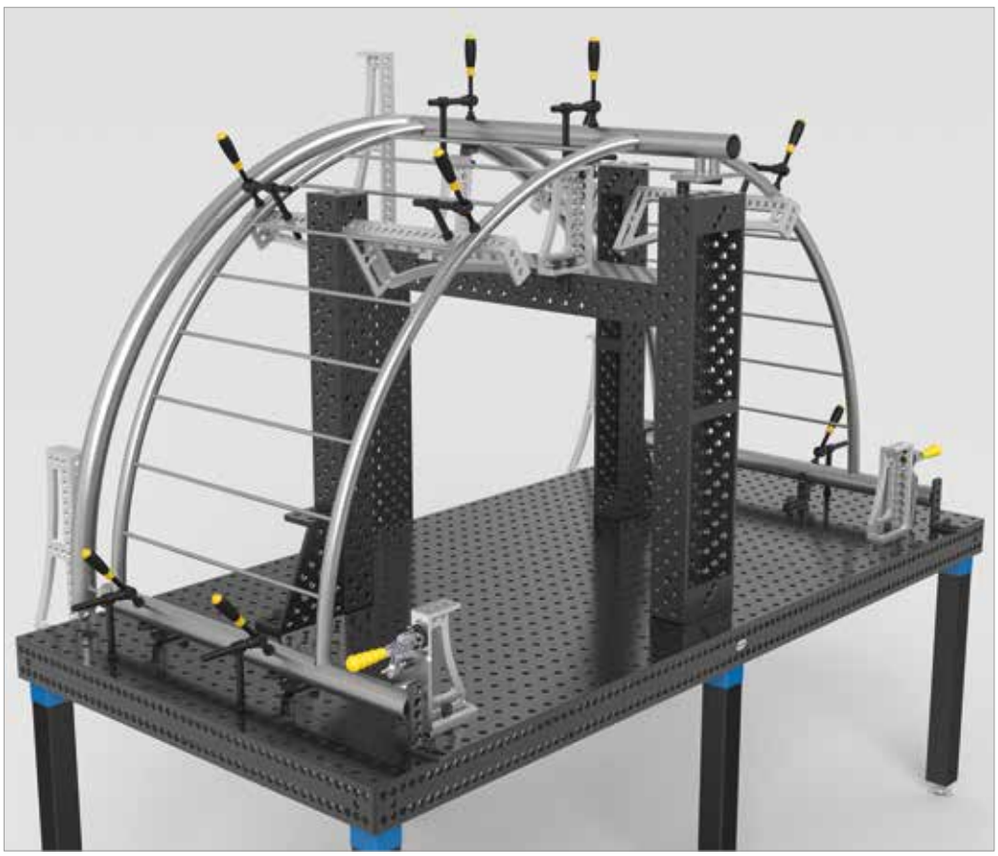

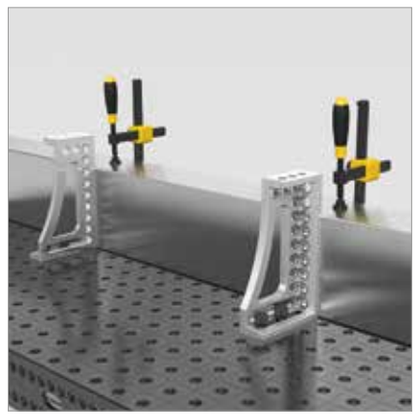



	Longueur: (a)	Largeur: (b)	Hauteur: (c)	Poids:	Ref
Butée et équerre de bridage 250 GK Alu-Titane - butée gauche - graduation fine en standard	145 mm	50 mm	250 mm	1,20 kg	2-160120 **155,00 €** ●
Butée et équerre de bridage 250 GK Alu-Titane - butée droite - graduation fine en standard	145 mm	50 mm	250 mm	1,20 kg	2-160121 **155,00 €** ●
Butée et équerre de bridage 500 GK Alu-Titane - butée gauche - graduation fine en standard	195 mm	50 mm	500 mm	5,30 kg	2-160138 **205,00 €** ●
Butée et équerre de bridage 500 GK Alu-Titane - butée droite - graduation fine en standard	195 mm	50 mm	500 mm	5,30 kg	2-160139 **205,00 €** ●

● = Cet article est un produit en stock / ○ = Cet article sera fabriqué sur commande

Butée et équerre de bridage 250 D / 500 D / 750 D





160140.P



160142.P



160144.P

Description:

La butée et équerre de bridage 250 D / 500 D / 750 D permet grâce à la 4ème dimension et les alésages en diagonal, une multitude de possibilités de bridage. En combinaison avec d'autres équerres ou butées, on peut l'utiliser comme rallonge de table ou montage vertical. Cette butée et équerre de bridage est réalisée en fonte GGG40 pour une plus grande stabilité.

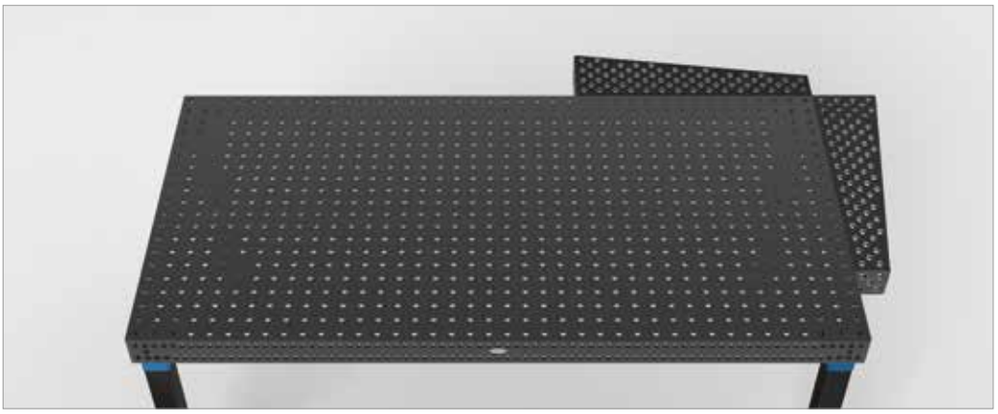



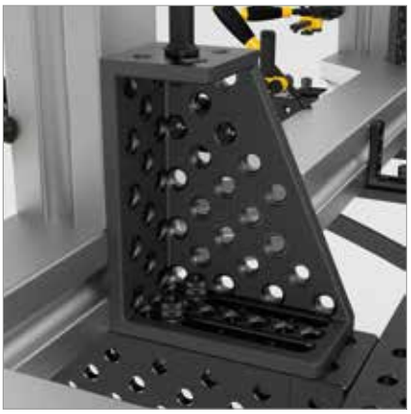





	Longueur: (a)	Largeur: (b)	Hauteur: (c)	Poids:	Ref
Butée et équerre de bridage 250 D nitrurée plasma - butée droite	200 mm	100 mm	250 mm	6,60 kg	2-160140.P **200,00 €** ●
Butée et équerre de bridage 500 D nitrurée plasma - butée droite	200 mm	100 mm	500 mm	11,50 kg	2-160142.P **279,00 €** ●
Butée et équerre de bridage 750 D nitrurée plasma - butée droite	200 mm	100 mm	750 mm	16,40 kg	2-160144.P **335,00 €** ●

● = Cet article est un produit en stock / ○ = Cet article sera fabriqué sur commande

Équerre universelle à serrage mécanique

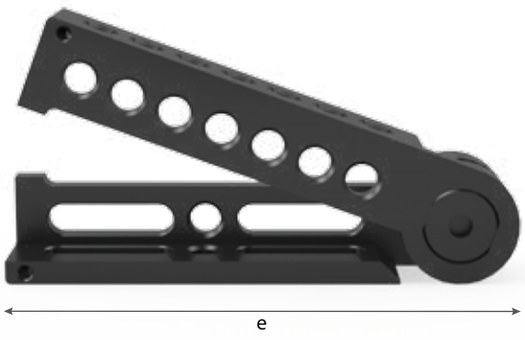



160170

Description:

L'équerre universelle à serrage mécanique est idéale pour le travail en angle avec une grande précision de répétition. Entre 10° et 150° on peut régler les angles par degré entier. Le réglage angulaire est réalisé à l'aide d'une équerre de réglage et d' une clé à six pans de 6. L'équerre de réglage est comprise dans la livraison.

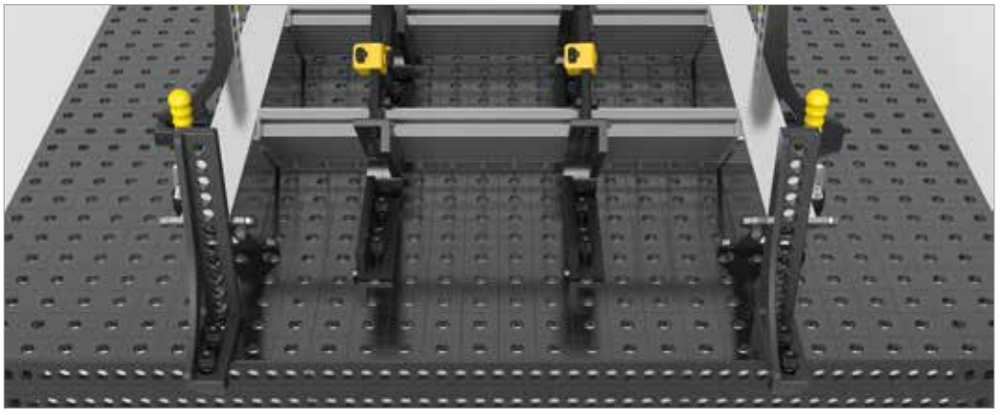

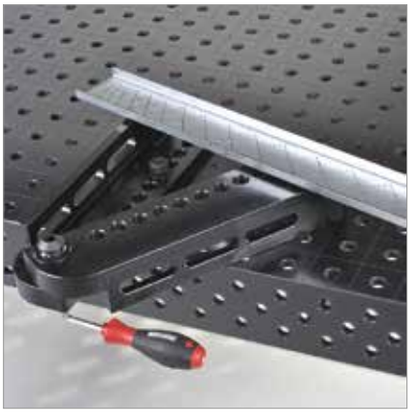

	SL: (e)	Poids:	Ref
Équerre universelle à serrage mécanique - brunie - gabarit de réglage inclus	350 mm	3,40 kg	2-160170 **301,00 €** ●

SL=Longueur des branches;

● = Cet article est un produit en stock / ○ = Cet article sera fabriqué sur commande

Équerre universelle à serrage hydromécanique

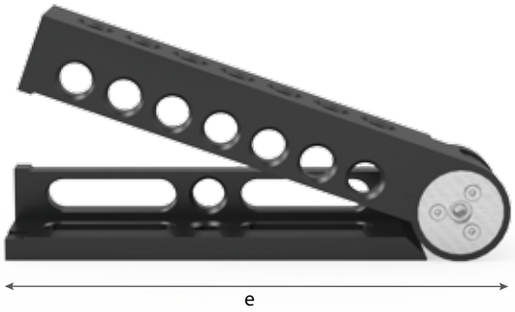

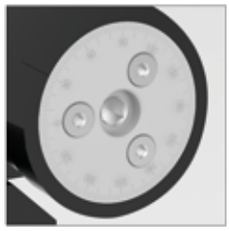





160171 | 280852.1

Description:

Équerre universelle à serrage hydromécanique est idéale pour le travail en angle avec une grande précision de répétition. Entre 0° et 225°, on peut régler tous les angles en continu. Grâce à un rapporteur d'angle digital non compris, on peut régler l'angle avec précision. La clé six pans de 6 adaptée est disponible sous Article Nr. 280852.1.

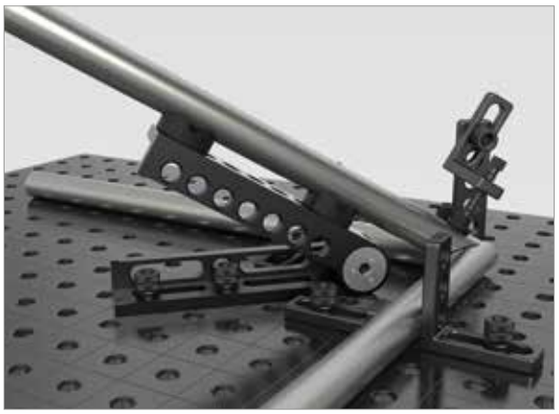

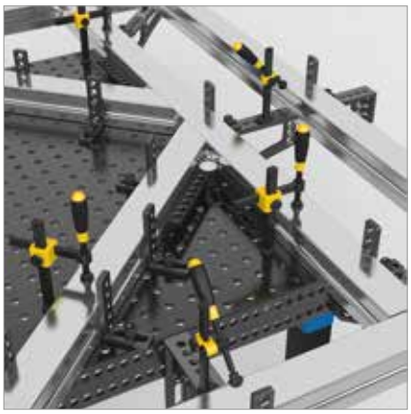



	SL: (e)	Poids:	Ref
Équerre universelle à serrage hydromécanique - brunie	250 mm	2,80 kg	2-160171 **413,00 €** ●
Clé à six pans 6 - jaune		0,09 kg	2-280852.1 **12,00 €** ●

SL=Longueur des branches;

● = Cet article est un produit en stock / ○ = Cet article sera fabriqué sur commande

Liaison d'angle Fonte

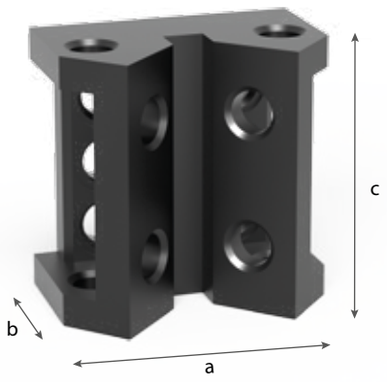



160190

Description:

La liaison d'angle permet une rallonge de table en diagonale à 45°, qui augmente sensiblement la surface de travail. La liaison d'angle est utilisable comme support en vé, pièce d'appui et liaison avec de nombreuses autres équerres. La pièce de liaison est très solide et permet des possibilités de butées, de liaison et de bridage sur 5 faces.

Cet accessoire est réalisé en fonte GGG40 pour une grande stabilité.





	Longueur: (a)	Largeur: (b)	Hauteur: (c)	Poids:	Ref
Liaison d'angle Fonte - brunie	100 mm	65 mm	100 mm	1,70 kg	2-160190 **133,00 €** ●

● = Cet article est un produit en stock / ○ = Cet article sera fabriqué sur commande

Cadre support et de bridage

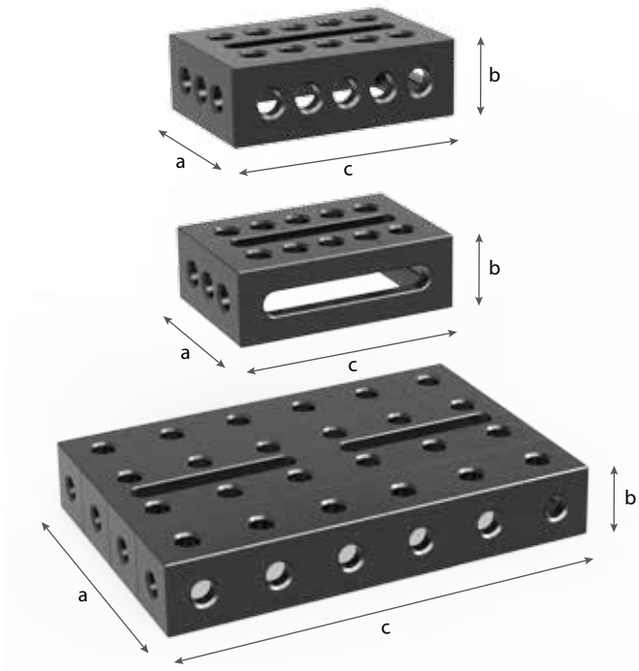



160301



160300



160302

Description:

Le cadre support et de bridage permet de relier différents éléments et peut également servir de rallonge de table ou desserte.
Les alésages sur 5 faces avec un entraxe de 50 mm autorisent de multiples possibilités. La combinaison des alésages et de l' oblong fait de ce cadre une butée avec bridage fixe ou réglable.







	Longueur: (a)	Largeur: (b)	Hauteur: (c)	Poids:	Ref
Cadre support et de bridage petit - butée droite - brunie	100 mm	50 mm	150 mm	2,10 kg	2-160300 **133,00 €** ●
Cadre support et de bridage petit - butée gauche - brunie	100 mm	50 mm	150 mm	2,10 kg	2-160301 **133,00 €** ●
Cadre support et de bridage grand modèle - brunie	200 mm	50 mm	300 mm	7,40 kg	2-160302 **212,00 €** ●

● = Cet article est un produit en stock / ○ = Cet article sera fabriqué sur commande

Prisme de bridage

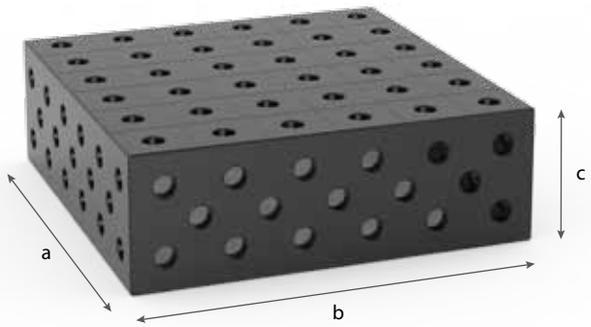

Description:

Le prisme de bridage est utilisé comme rallonge de table, comme élément de montage ou comme petite table de soudure. L'assemblage de plusieurs prismes permet de réaliser des dimensions de table individualisées.
L'assemblage entre le prisme et la table doit être réalisé au moyen de boulons de liaison (Article Nr. 160560).

Le prisme présente un positionnement horizontal/vertical sur la plaque supérieure et diagonal sur les bandeaux, permettant ainsi une multitude de possibilités de positionnement et de bridage sur 5 faces.

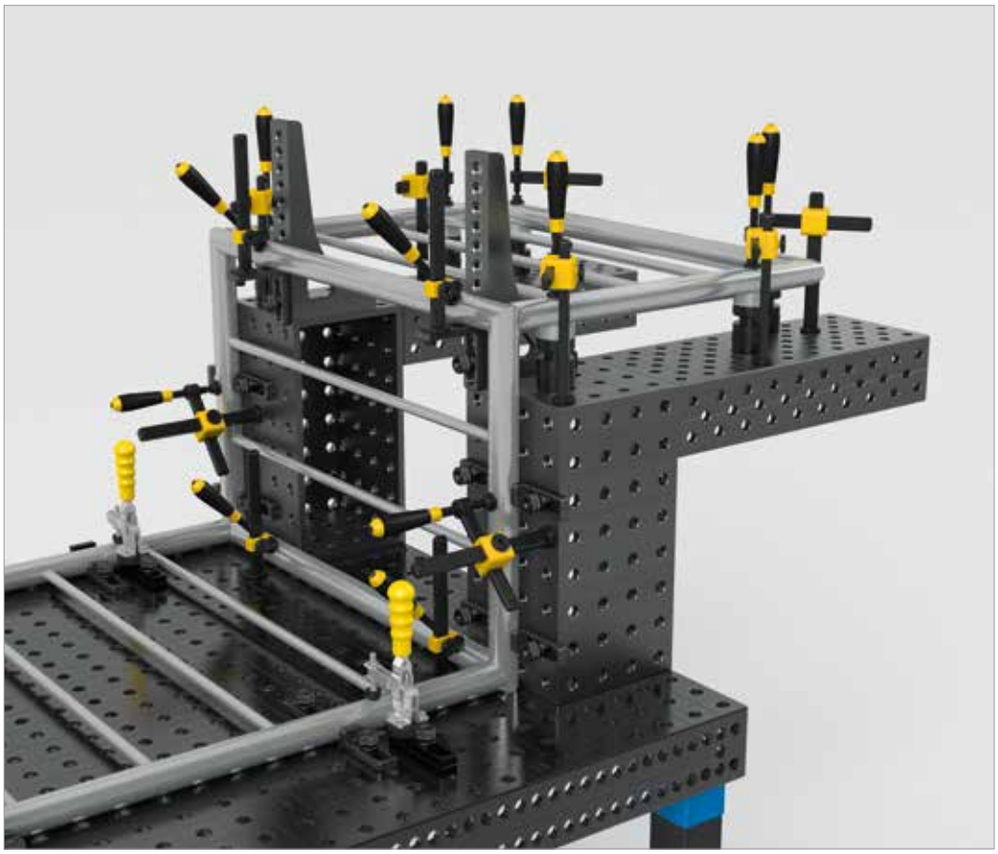

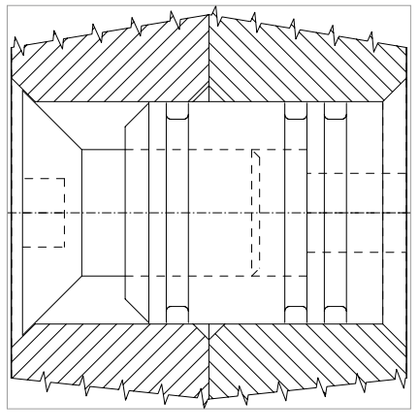



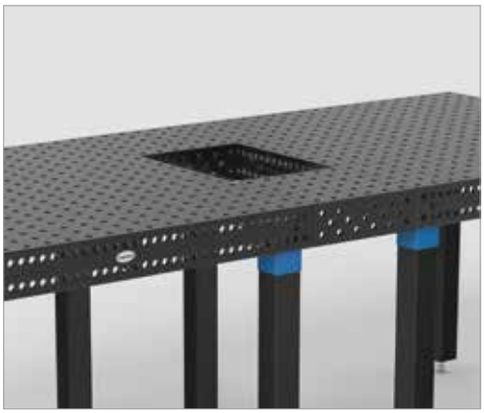

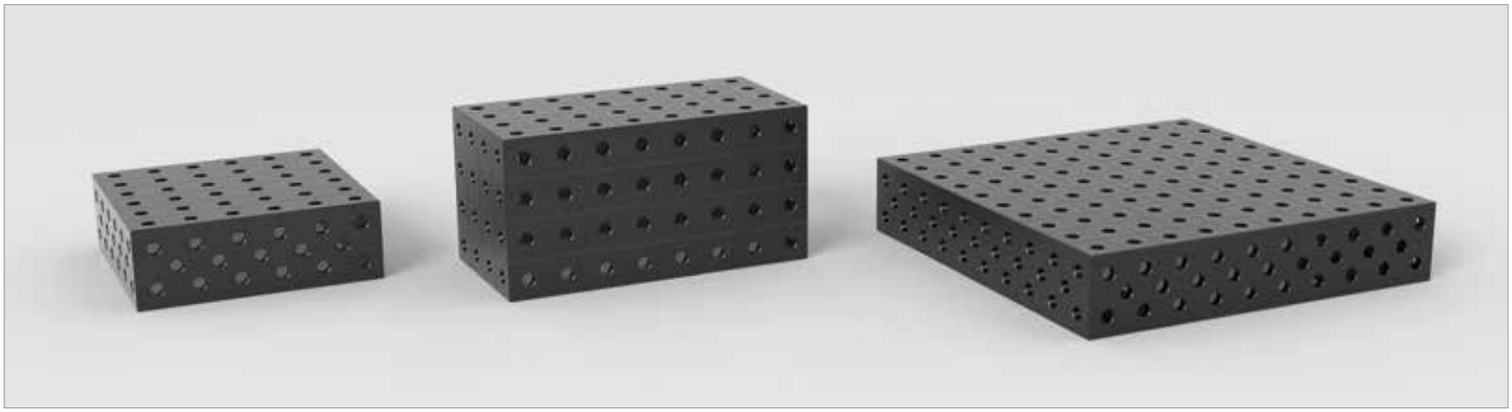

	Longueur: (a)	Largeur: (b)	Hauteur: (c)	MS: (d)	Poids:	nitrurée plasma
Prisme de bridage 300x300x100 - 5 faces - nitrurée plasma	300 mm	300 mm	100 mm	12 mm	env. 16 kg	2-160280.P **330,00 €** ●
Prisme de bridage 400x200x200 - 5 faces - nitrurée plasma	400 mm	200 mm	200 mm	12 mm	env. 25 kg	2-160272.P **503,00 €** ●
Prisme de bridage 500x500x100 - 5 faces - nitrurée plasma	500 mm	500 mm	100 mm	12 mm	env. 40 kg	2-160290.P **700,00 €** ●
D'autres dimensions sur demande						. ○

MS=Epaisseur;

● = Cet article est un produit en stock / ○ = Cet article sera fabriqué sur commande

Poutre en U 100/100

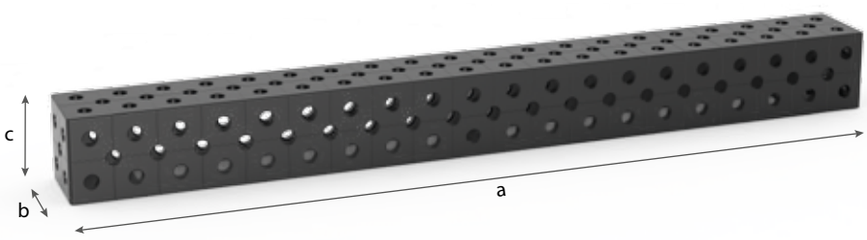

Description:

La poutre en U 100/100 est conçue spécialement pour les montages de pièces lourdes. Pour cela la poutre est fixée au moyen de boulons de liaison (article Nr. 160560) avec la table.

Comme rallonge de table au delà d'un mètre, il est nécessaire d'appuyer la poutre sur un pied.

Grâce aux alésages sur 5 faces et la position diagonale des trous, de nombreuses possibilités de bridage avec des équerres et butées s'offrent à l'utilisateur. Pour cela la poutre est fixée au moyen de boulons de liaison avec la table.

Le quadrillage 50x50 mm facilite l'orientation.

Nous nous réservons le droit de modifier le design et le nouveau design des chanfreins.

Photos pour toutes les dimensions produits sur www.siegmund.com.

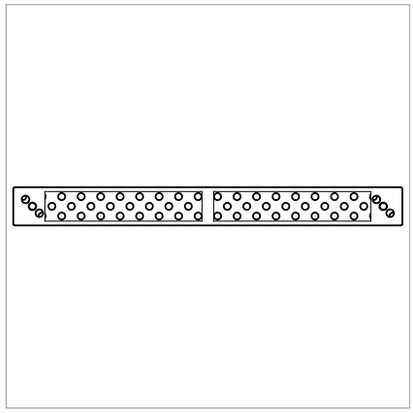





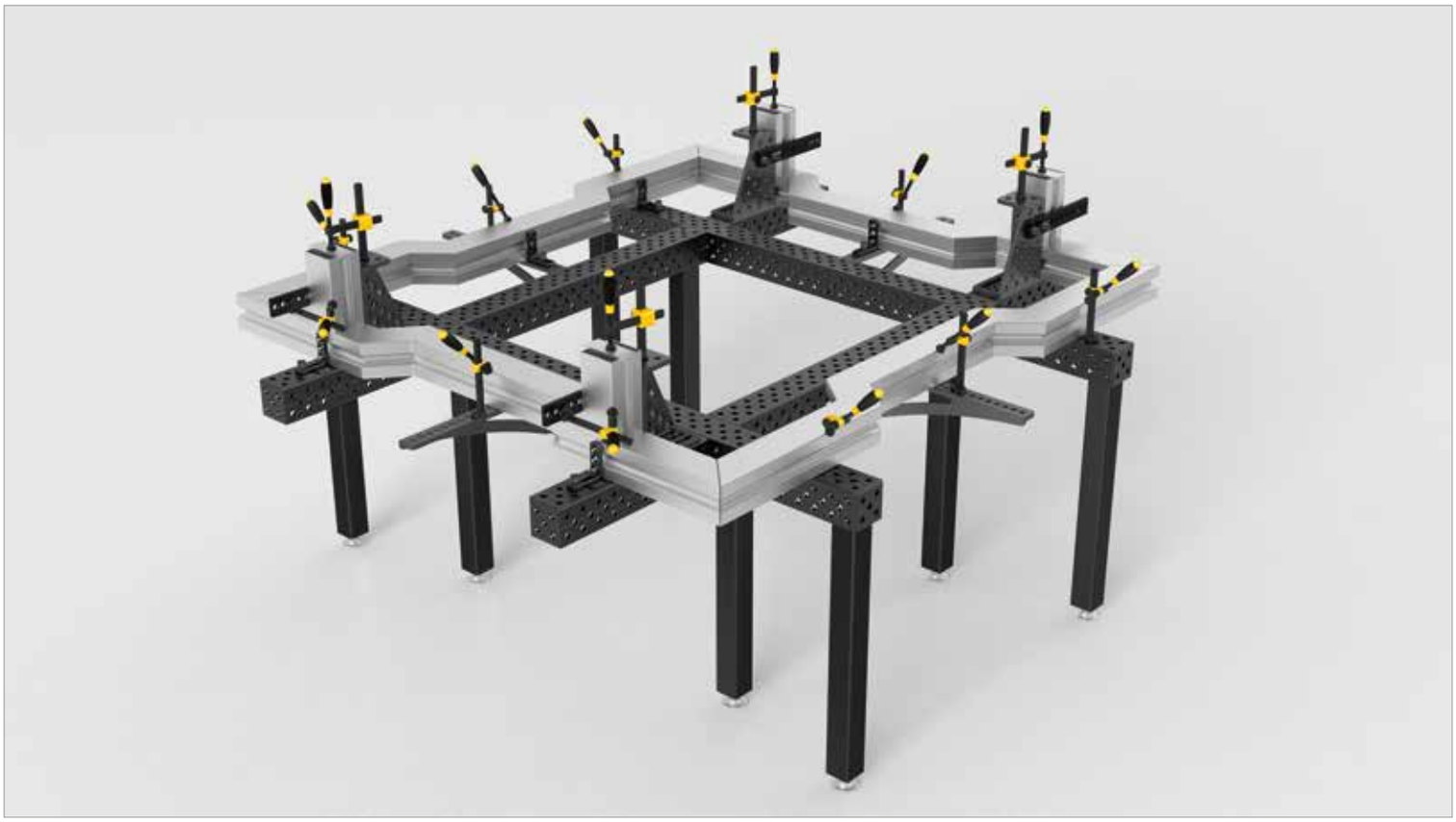

	Longueur: (a)	Largeur: (b)	Hauteur: (c)	Poids:	nitrurée plasma
Poutre en U 100x100x100 nitrurée plasma	100 mm	100 mm	100 mm	env. 3 kg	2-160396.P **263,00 €** ●
Poutre en U 500x100x100 nitrurée plasma	500 mm	100 mm	100 mm	env. 13 kg	2-160360.P **353,00 €** ●
Poutre en U 1000x100x100 nitrurée plasma	1000 mm	100 mm	100 mm	env. 25 kg	2-160370.P **554,00 €** ●
Poutre en U 1500x100x100 nitrurée plasma	1500 mm	100 mm	100 mm	env. 36 kg	2-160380.P **711,00 €** ●
Poutre en U 2000x100x100 nitrurée plasma	2000 mm	100 mm	100 mm	env. 47 kg	2-160390.P **1.002,00 €** ●

● = Cet article est un produit en stock / ○ = Cet article sera fabriqué sur commande

Poutre en U 200/100

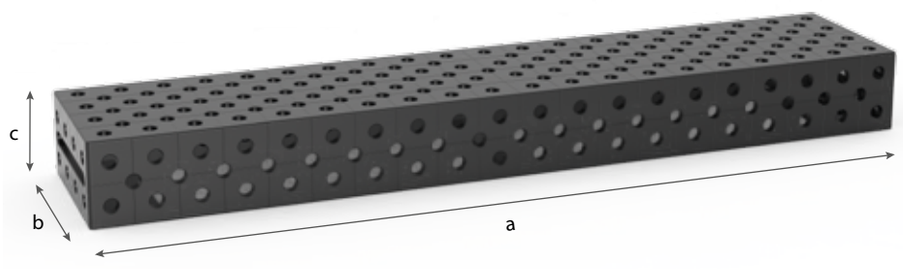

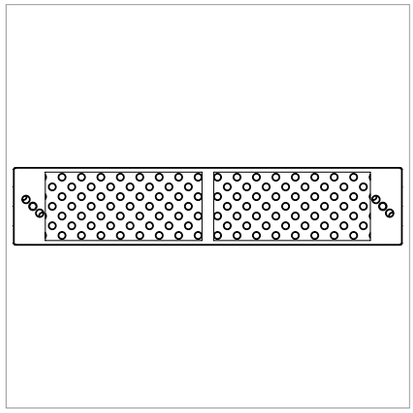

Description:

La poutre en U 200/100 (avec bandeaux 200 mm) est spécialement conçue comme rallonge de table, pour montages verticaux mais aussi comme élément de liaison entre des tables de soudure. La poutre en U est fixée à la table par des boulons de liaison (Article Ref 160560).

Comme rallonge de table au delà d'un mètre, il est nécessaire d'appuyer la poutre sur un pied.

Grâce aux alésages sur 5 faces et la position diagonale des trous, de nombreuses possibilités de bridage avec des équerres et butées s'offrent à l'utilisateur. Pour cela la poutre est fixée au moyen de boulons de liaison avec la table.

Le quadrillage 50x50 mm facilite l'orientation.

Nous nous réservons le droit de modifier le design et le nouveau design des chanfreins.

Photos pour toutes les dimensions produits sur www.siegmund.com.





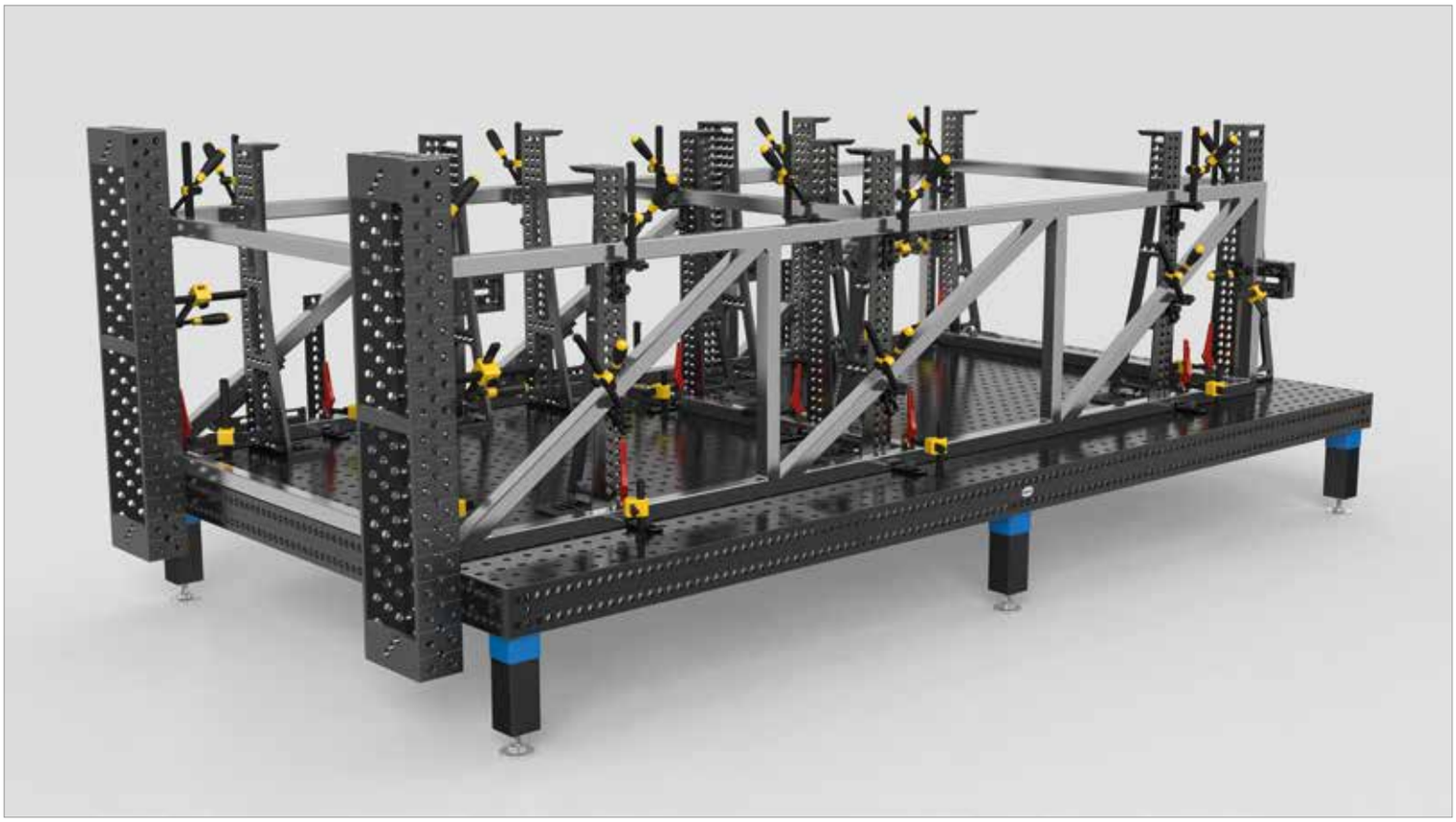

	Longueur: (a)	Largeur: (b)	Hauteur: (c)	Poids:	nitrurée plasma
Poutre en U 200x100x100 nitrurée plasma	100 mm	200 mm	100 mm	env. 6 kg	2-160396.1.P **268,00 €** ●
Poutre en U 500x200x100 nitrurée plasma	500 mm	200 mm	100 mm	env. 17 kg	2-160360.1.P **445,00 €** ●
Poutre en U 1000x200x100 nitrurée plasma	1000 mm	200 mm	100 mm	env. 35 kg	2-160370.1.P **767,00 €** ●
Poutre en U 1500x200x100 nitrurée plasma	1500 mm	200 mm	100 mm	env. 50 kg	2-160380.1.P **1.012,00 €** ●
Poutre en U 2000x200x100 nitrurée plasma	2000 mm	200 mm	100 mm	env. 66 kg	2-160390.1.P **1.357,00 €** ●

● = Cet article est un produit en stock / ○ = Cet article sera fabriqué sur commande



	Page
Boulons	546
Boulon à billes rapide / Boulon à billes réglage en hauteur	548
Boulon à billes tête plate / Boulon au ras de la table	550
Boulon ajusté / Boulon de liaison au ras de la table	552
Pièces de rechange Boulon	554
Boulon de bridage magnétique	556










Rapide et optimisé

GRÂCE À UNE MÉCANIQUE ÉPROUVÉE, LE BOULON SE FIXE ET SE RETIRE EN UN TOUR DE MAIN.



Serrage très rapide grâce à un système multiplicateur de force

Ergonomie optimale de la roue à main: suffisamment de distance entre la roue à main et la pièce assure une prise en main aisée

Surface optimisée pour une prise en main maximale

Surface après trempe, la zone proche des alésages est rectifiée pour une précision maximale

Le corps du boulon en acier allié de qualité pour une résistance maximale

Pas de joint torique nécessaire grâce à la réduction des frottements internes; ce qui évite le blocage lorsque les alésages sont sales. Si besoin, un joint torique peut se monter

Multiplication de force avec des frottements internes réduits grâce aux 4 billes montées selon le principe du levier. Dans la plupart des cas, le serrage manuel suffit

Grosses billes Ø 6,7 mm, grande surface d'appui, centre de pression au maximum vers l'extérieur

Support sur 3 billes seulement permettant ainsi une répartition optimale de la force selon le principe des 3 points. Pas de joint torique nécessaire au maintien des billes!

Chanfrein permet le bridage en croix

Mécanisme breveté évite le blocage des billes





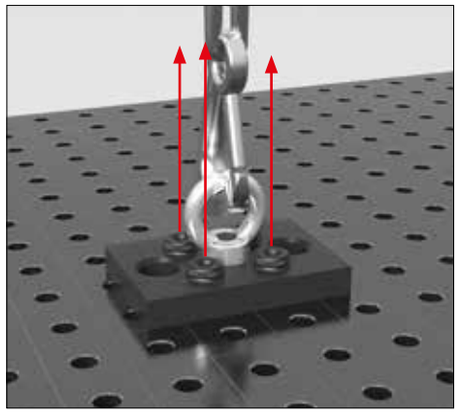

COUPLE DE SERRAGE (AM)

Le couple de serrage décrit la force, avec laquelle le boulon est serré grâce à la clé dynamométrique. Pour un serrage optimale, le couple de serrage ne doit pas dépassé la valeur indiquée.
Le boulon est conçu pour atteindre une force de serrage élevée avec un couple réduit.
Ce qui permet un serrage à la main dans la plupart des cas.

AM maxi pour 160510 ≤ 10 Nm

FORCE DE CISAILLEMENT (SK)

Pour le cisaillement, il s'agit de forces, qui agissent sur les cotés de la surface de la section du boulon.

SK maxi pour 160510 ≤ 55 kN

FORCE DE TRACTION (ZK)

Par force de traction, on entend la force, qui agit en tirant sur le boulon fixé.

ZK maxi pour 160510 ≤ 10 kN

Vidéo du produit sous:

www.siegmund.com/V160510

Boulon à billes rapide







160510 | 160512

Description:

Le boulon à billes rapide avec blocage rotatif bruni est la pièce de liaison idéale entre les éléments de la gamme Siegmund. Ce boulon se caractérise par des billes de grande taille, qui en raison d'efforts de pression superficielle faibles n'abiment pas le chanfrein en bout d'alésage. La 4éme bille réduit les forces de frottement et augmente la force transmise par la molette de serrage. La nouvelle version du boulon rapide ne comporte plus de joint mais reste facile à nettoyer.

Ce boulon ne permet PAS de relier des tables entre elles ou des tables et des poutres en U!

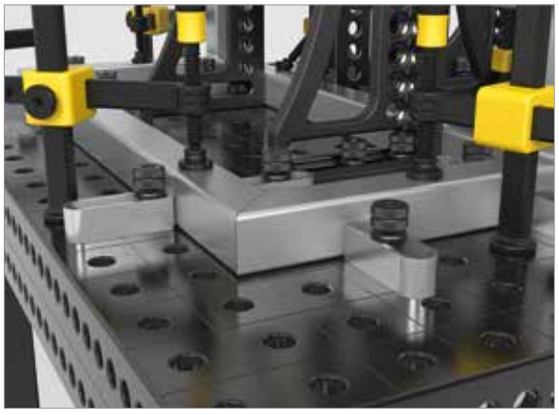



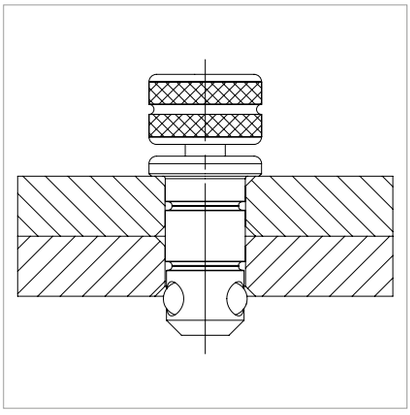

	Ø: (o)	Poids:	SK:	AM:	ZK:	Ref
Boulon à billes rapide court - bridage de 2 éléments - brunie - avec blocage en rotation	16 mm	0,08 kg	55,00 kN	10,00 Nm	10,00 kN	2-160510 **30,00 €** ●
Boulon à billes rapide long - bridage de 3 éléments - brunie - avec blocage en rotation	16 mm	0,10 kg	55,00 kN	10,00 Nm	10,00 kN	2-160512 **36,00 €** ●

SK=Force de cisaillement; AM=Couple de serrage; ZK=Force de traction;

● = Cet article est un produit en stock / ○ = Cet article sera fabriqué sur commande

Boulon à billes réglage en hauteur



160532 | 160533

Description:

Le boulon réglable en hauteur est la pièce de liaison idéale entre les éléments de la gamme Siegmund. Il est utilisé pour le serrage d'éléments d'épaisseurs différentes. La plage de serrage pour le boulon de serrage court va de 22 à 28 mm pour le boulon de serrage long de 34 à 40 mm. Les billes de grande taille déplacent le point de convergence des forces de pression et en raison d'efforts de pression superficielle faibles n'abiment pas le chanfrein en bout d'alésage. Ceci est un avantage important par rapport à des boulons dont les billes sont de petites tailles.

Le boulon réglable en hauteur est serré avec la roue à main intégrée ou avec une clé 6 pans (Article Ref 160852).

Ce boulon ne permet PAS de relier des tables entre elles ou des tables et des poutres en U!



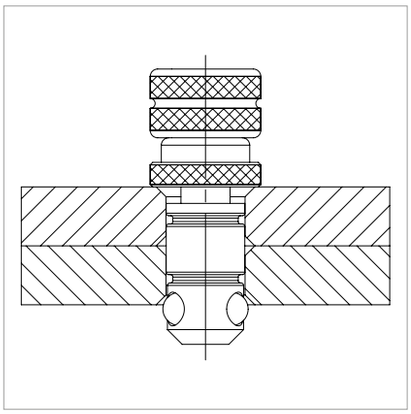

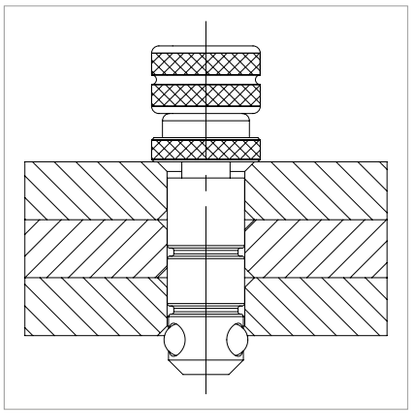

	Ø: (o)	Poids:	SK:	AM:	ZK:	Ref
Boulon à billes réglage en hauteur court - bridage de 2 éléments - brunie	16 mm	0,11 kg	50,00 kN	10,00 Nm	10,00 kN	2-160532 **31,00 €** ●
Boulon à billes réglage en hauteur long - bridage de 3 éléments - brunie	16 mm	0,12 kg	50,00 kN	10,00 Nm	10,00 kN	2-160533 **38,00 €** ●

SK=Force de cisaillement; AM=Couple de serrage; ZK=Force de traction;

● = Cet article est un produit en stock / ○ = Cet article sera fabriqué sur commande

Boulon à billes tête plate





160522



160523

Description:

Le boulon à billes à tête plate bruni est surtout utilisé pour le bridage dans des oblongs, afin de gagner de la place.

Ce boulon ne permet PAS de relier des tables entre elles ou des tables et des poutres en U!

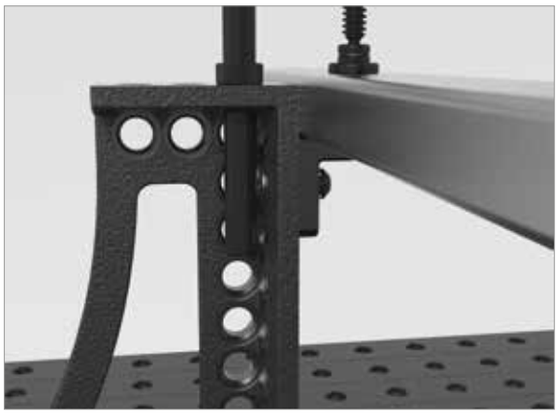

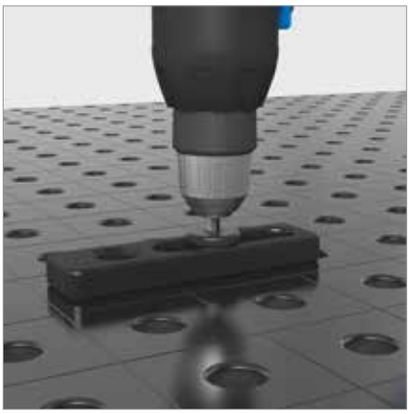

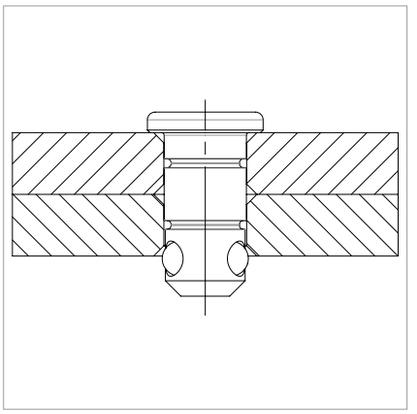

	Longueur: (a)	Ø: (o)	Poids:	SK:	AM:	ZK:	Ref
Boulon à billes tête plate court - bridage de 2 éléments - brunie	36 mm	16 mm	0,05 kg	55,00 kN	10,00 Nm	10,00 kN	2-160522 **26,00 €** ●
Boulon à billes tête plate long - bridage de 3 éléments - brunie	48 mm	16 mm	0,08 kg	55,00 kN	10,00 Nm	10,00 kN	2-160523 **31,00 €** ●
Goupille filetée pour 160522 - lot de 10							2-169085 **11,00 €** ●
Goupille filetée pour 160523 - lot de 10							2-169075 **11,00 €** ●

SK=Force de cisaillement; AM=Couple de serrage; ZK=Force de traction;

● = Cet article est un produit en stock / ○ = Cet article sera fabriqué sur commande

Boulon au ras de la table





160528 160529

Description:

Le boulon au ras de la table permet une liaison entre 2 éléments sans dépasser de l'épaisseur de table ou d'un élément de bridage. Son principe est le même que pour les autres boulons à 4 billes. Sa tête est noyée dans le lamage de façon que rien ne dépasse de l'élément bridé. Il ne convient pas pour le bridage dans un oblong.

Ce boulon ne permet PAS de relier des tables entre elles ou des tables et des poutres en U!



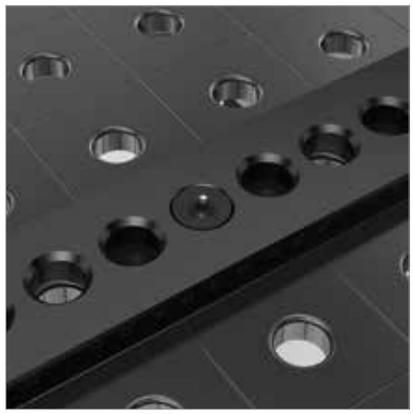

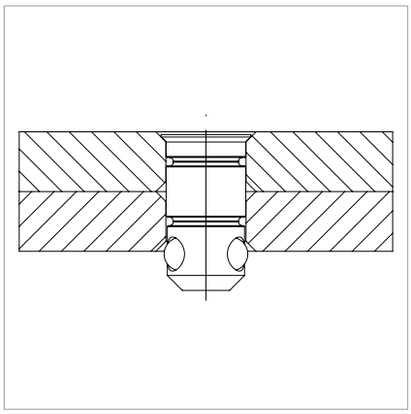

	Longueur: (a)	Ø: (o)	Poids:	SK:	AM:	ZK:	Ref
Boulon au ras de la table court - bridage de 2 éléments - brunie	31 mm	16 mm	0,04 kg	55,00 kN	10,00 Nm	3,00 kN	2-160528 **25,00 €** ●
Boulon au ras de la table long - bridage de 3 éléments - brunie	43 mm	16 mm	0,05 kg	55,00 kN	10,00 Nm	3,00 kN	2-160529 **30,00 €** ●

SK=Force de cisaillement; AM=Couple de serrage; ZK=Force de traction;

● = Cet article est un produit en stock / ○ = Cet article sera fabriqué sur commande

Boulon ajusté



160540

Description:

Le boulon ajusté sert à ajuster une bride ou une équerre fixée avec un seul boulon de serrage. On peut ainsi remplacer un boulon de serrage avec un boulon ajusté moins cher. De plus, on peut facilement former un angle avec des boulons ajustés, par ex. 90° ou 45°.

Sur la photo, on peut voir un exemple d'utilisation de gabarits spécifiques client.

Ce boulon ne permet PAS de relier des tables entre elles ou des tables et des poutres en U!

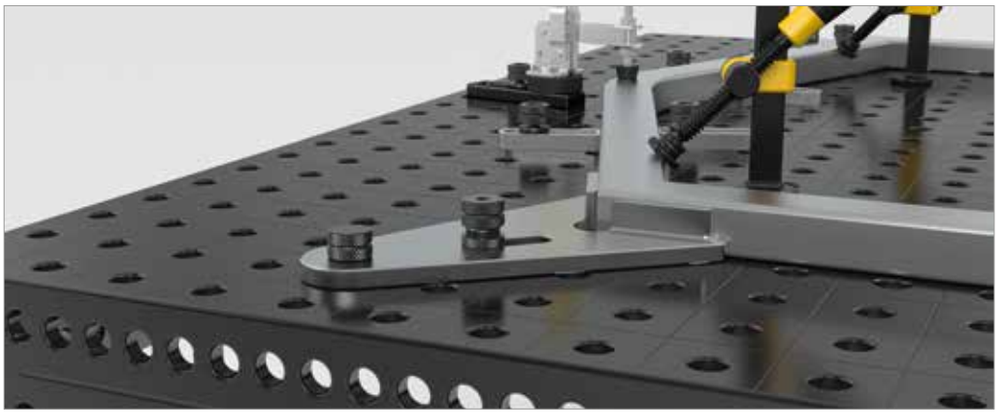



	Ø: (o)	Poids:	Ref
Boulon ajusté - brunie	16 mm	0,07 kg	2-160540 **9,00 €** ●

● = Cet article est un produit en stock / ○ = Cet article sera fabriqué sur commande

Boulon de liaison au ras de la table



160560 | 160561

Description:

Le boulon de liaison au ras de la table est bruni pour une fixation de longue durée de grands éléments Siegmund comme par exemple les tables, les équerres en U et L.

Grâce à la vis à six pans intérieurs et la capacité d'auto-centrage du boulon, le montage est très simple. La tête du boulon et la vis de fixation présentent un six pans de 6 pour le serrage.

Le boulon de liaison assure une fixation sans dépassement de la table et permet de ce fait son utilisation dans les cas où il est recouvert par un autre élément. Il n'est pas compatible avec les oblongs.

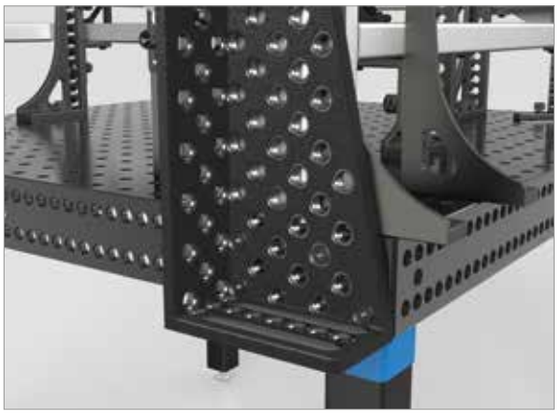

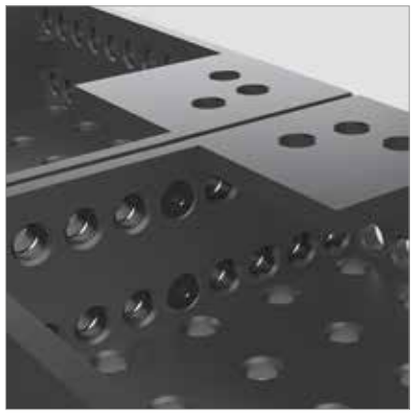

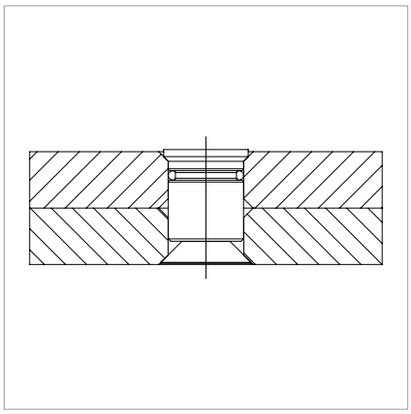

	Ø: (o)	Poids:	SK:	AM:	ZK:	Ref
Boulon de liaison au ras de la table court - bridage de 2 éléments - à six pans intérieurs	16 mm	0,03 kg	50,00 kN	15,00 Nm	4,00 kN	2-160560 **15,00 €** ●
Boulon de liaison au ras de la table long - bridage de 3 éléments - à six pans intérieurs	16 mm	0,05 kg	50,00 kN	15,00 Nm	4,00 kN	2-160561 **18,00 €** ●

SK=Force de cisaillement; AM=Couple de serrage; ZK=Force de traction;

● = Cet article est un produit en stock / ○ = Cet article sera fabriqué sur commande

Pièces de rechange pour boulons







160539 | 169103

Description:

L'entretoise est conçue pour des applications, qui nécessitent une distance entre deux éléments de bridage. Elle permet par exemple l'utilisation d'un boulon de serrage long au lieu d'un boulon court.



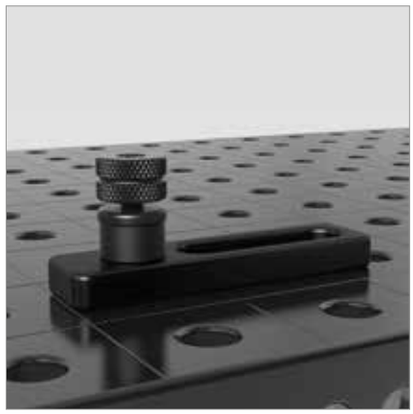

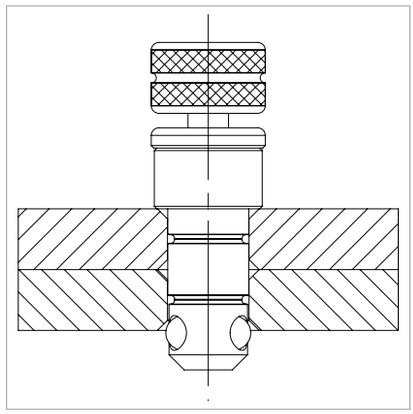

	Hauteur: (c)	Ø: (o)	Poids:	Ref
Entretoise - brunie	12 mm	21 mm	0,02 kg	2-160539 ● **2,00 €**
Pièces de rechange pour boulons - 10x 169008, 10x 169009, 5x 169074			0,02 kg	2-169103 ● **1,00 €**

● = Cet article est un produit en stock / ○ = Cet article sera fabriqué sur commande



Boulon de bridage magnétique





160740	160740.1
160740.2	160539

Description:

Le boulon de bridage magnétique permet un bridage rapide sans visser ni utiliser d'outils. Le boulon magnétique est particulièrement adapté pour des pièces sensibles au serrage comme par exemple des pièces en tôle fine ou des éléments ne présentant pas d'appui pour le serrage comme par exemple des carters fermés en tôle.





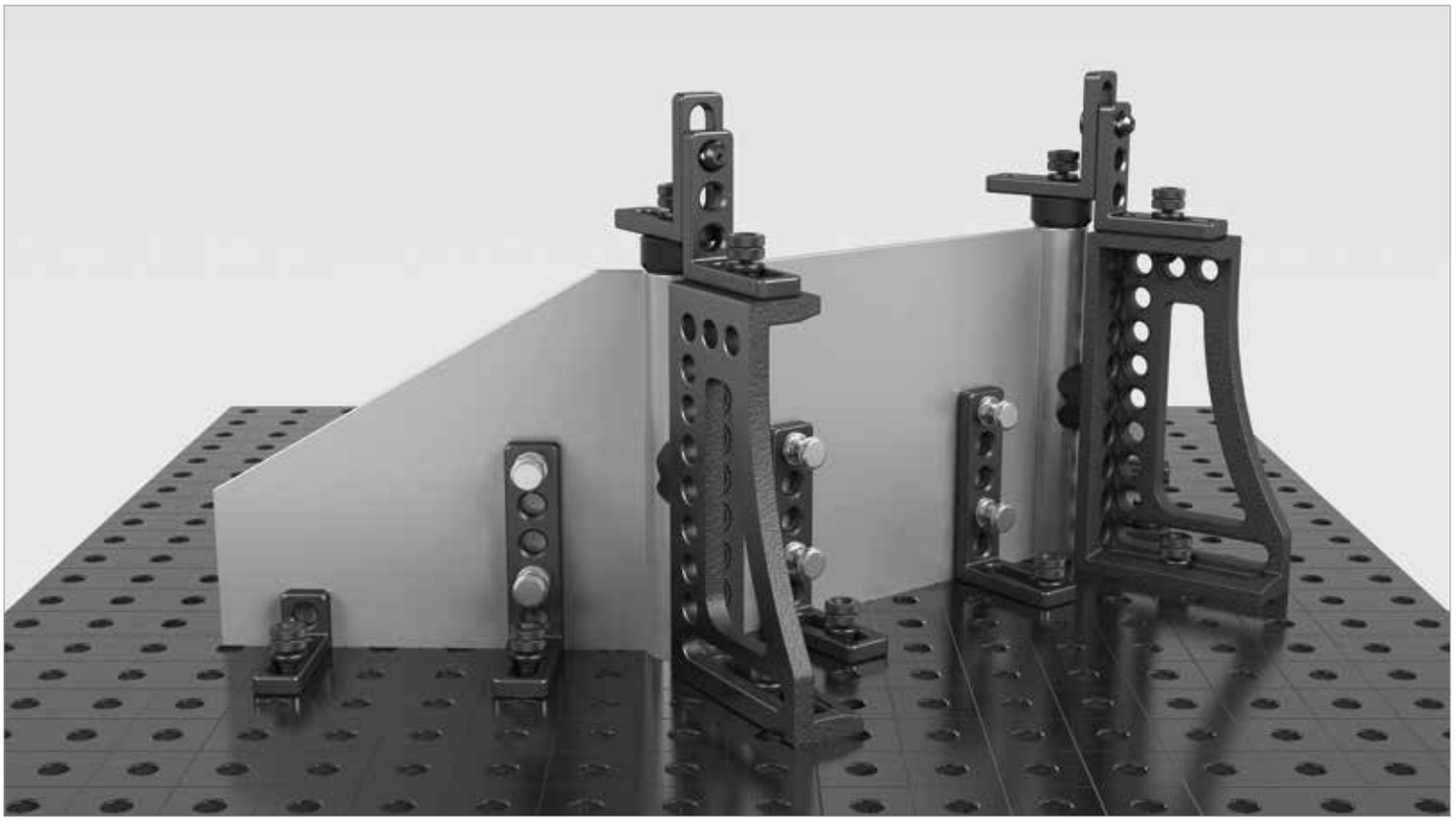

	Hauteur: (c)	Ø: (o)	Poids:	Ref
Boulon de bridage magnétique 34 - Arbre longueur 25 mm - Aluminium	34 mm	22 mm	0,02 kg	2-160740 **12,00 €** ●
Boulon de bridage magnétique 46 - Arbre longueur 50 mm - Aluminium	46 mm	22 mm	0,03 kg	2-160740.1 **15,00 €** ●
Boulon de bridage magnétique 58 - Arbre longueur 75 mm - Aluminium	58 mm	22 mm	0,04 kg	2-160740.2 **17,00 €** ●
Entretoise - brunie	12 mm	21 mm	0,02 kg	2-160539 **2,00 €** ●

● = Cet article est un produit en stock / ○ = Cet article sera fabriqué sur commande



	Page
Pinces de bridage	560
Professional Pince de bridage	562
Professional Pince de bridage 45°/90°	564
Professional Pince de bridage rapide	566
Pince de bridage avec tube	568
Basic Pince de bridage tubulaire Universel	570
Basic Pince de bridage / Tige filetée courte	572
Vé pour pinces de bridage / Vé Duo Ø 25	574
Embout de serrage sphérique pour pinces de bridage	576










Pinces de bridage & Accessoires

Vidéo du produit sous:

www.siegmund.com/V160610



160643
150 mm

160637
100 mm

160634.1
90 mm

160634.3
75 mm

160617

160662

160618.1

160632
200 mm

Ø 20	160660 brunie	160660.E Inox	160660.P polyamide
Ø 25	160650 brunie	160650.A Inox	160650.P polyamide
Ø 25	160656 brunie	160656.E Inox	160656.P polyamide

Pour tous les articles pour la pince 160610, voir pages 563. Les vés pour les pinces de bridage à la page 574; 575; 576.

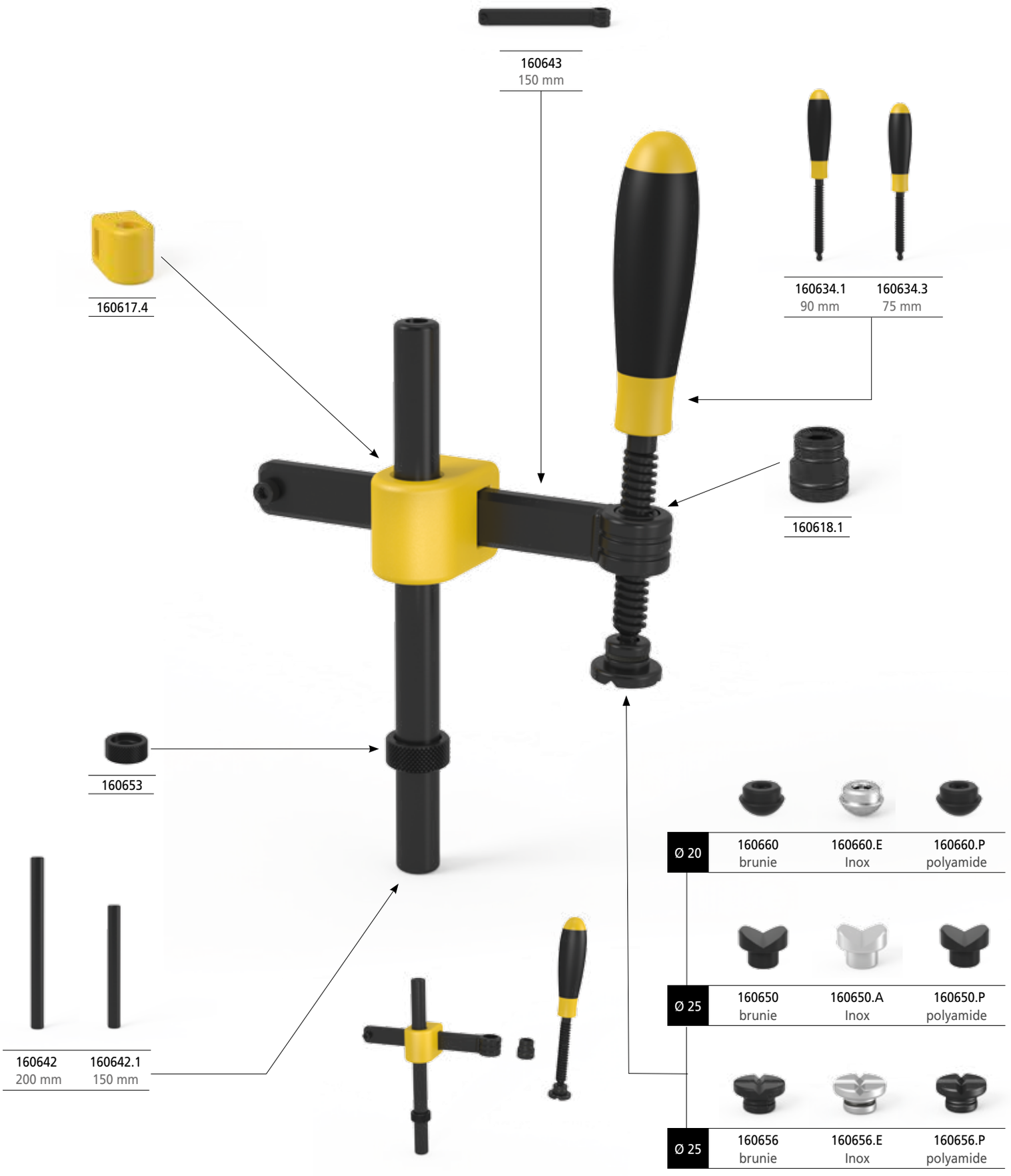

Ø 20	160660 brunie	160660.E Inox	160660.P polyamide
Ø 25	160650 brunie	160650.A Inox	160650.P polyamide
Ø 25	160656 brunie	160656.E Inox	160656.P polyamide

Pour tous les articles pour la pince 160601, voir pages 569. Les vés pour les pinces de bridage à la page 574; 575; 576.

Pince de bridage Professional



Description:

La pince de bridage Professional est l'outil permettant un serrage rapide, puissant et précis de pièces quelconques. Le positionnement rapide et le démontage en un tour de main font de la pince de bridage un élément très productif du System Siegmund. Pour une utilisation encore plus flexible, le bras horizontal et vertical sont disponibles en dimensions spéciales. La section du bras horizontal est de 20x10 mm et celle du bras vertical de 20x13 mm. Le bras vertical est trempé pour plus de résistance.

Le vé est interchangeable pour s'adapter à la pièce à brider. Différents vés sont disponibles voir Page 574.

Une durée de vie importante et une usure faible sont garanties par le brunissage de la matière et par la possibilité de commander les pièces à l'unité.

La pince de bridage est bloquée en hauteur par simple serrage avec la nouvelle roue à main au niveau de la croix fonte.



160610

Version standard	charge maxi:	Poids:	Ref
Pince de bridage Professional	2,5 kN	1,20 kg	2-160610 **55,00 €** ●

● = Cet article est un produit en stock / ○ = Cet article sera fabriqué sur commande



160634.3

160643



160632



160618.1



160617



160662

Pièces de rechange, dimensions spéciales et pièces pour une configuration individualisée

Axe fileté 75 - filetage trapézoïdal 12 x 3 mm - pour 160610, 160618, 160618.1	75 mm 2-160634.3 ● **9,00 €**	90 mm 2-160634.1 ● **11,00 €**
Bras horizontal 150 - pour 160610		150 mm 2-160643 ● **10,00 €**
Bras vertical 200 - pour 160606, 160610		200 mm 2-160632 ● **13,00 €**
Douille filetée - pour 160610 - filetage trapézoïdal pour pince de bridage System 16		15 mm 2-160618.1 ● **6,00 €**
Croix fonte pour 160606, 160610 - sans roue à main		42 mm 2-160617 ● **18,00 €**
Roue à main pour pince de bridage - pour 160606, 160610, 160630		17 mm 2-160662 ● **7,00 €**

● = Cet article est un produit en stock / ○ = Cet article sera fabriqué sur commande

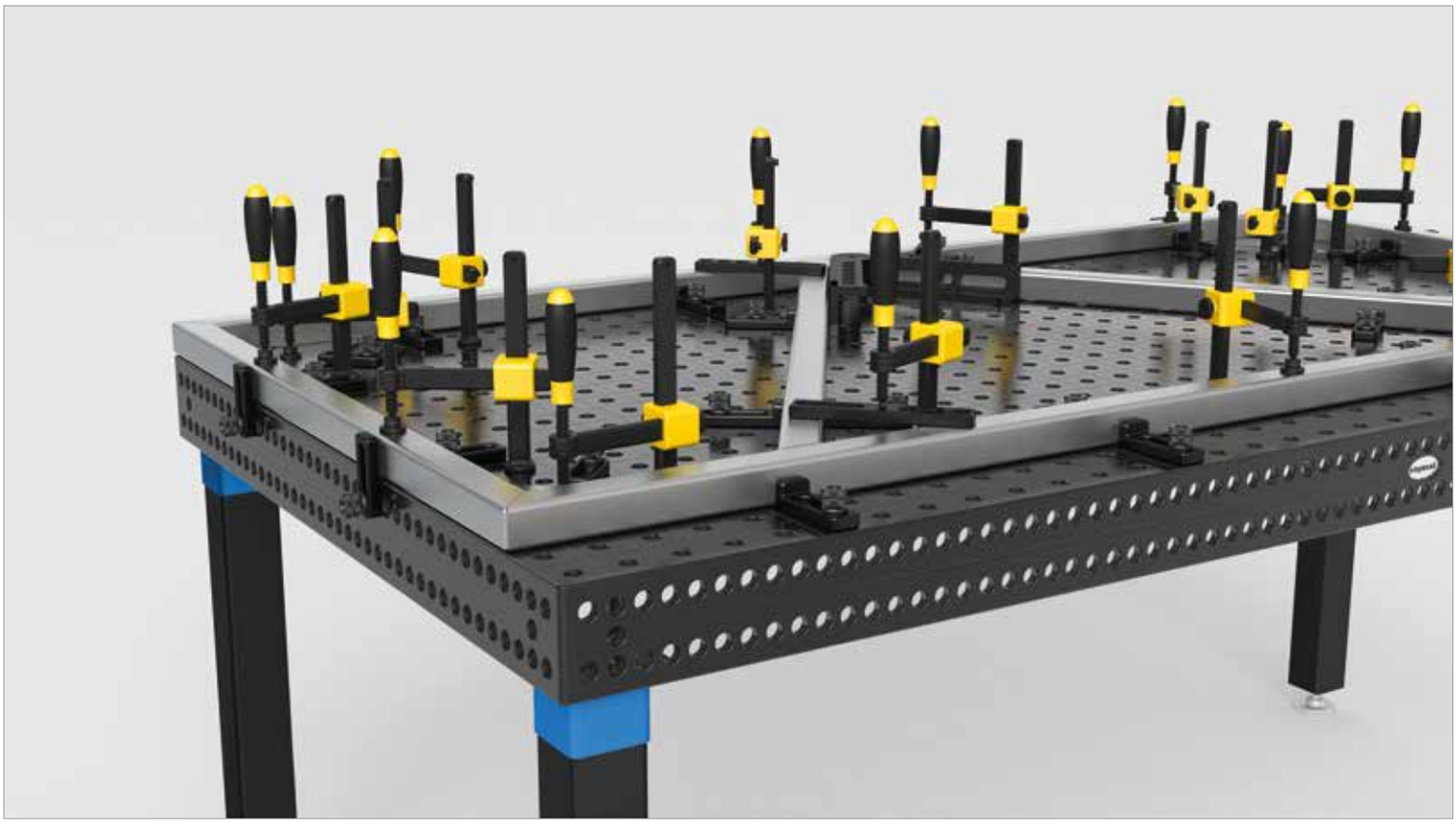

Pince de bridage Professional 45°/90°

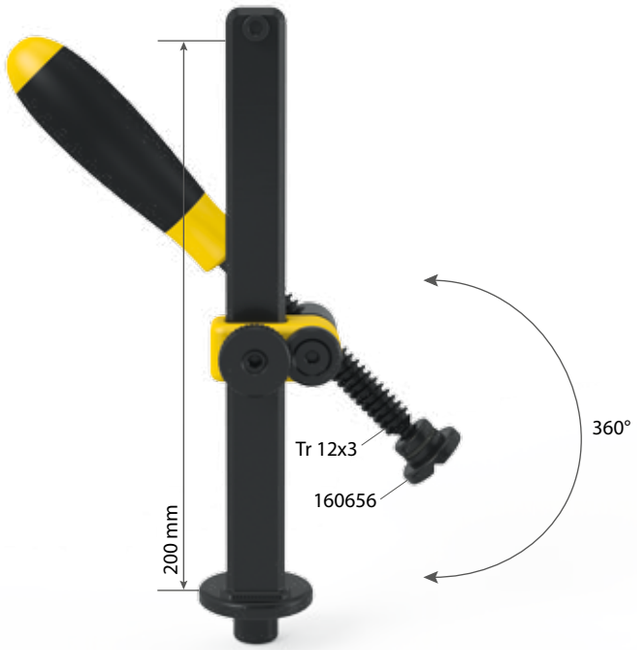

Description:

La pince de bridage Professional 45°/90° remplace avantageusement les pinces classiques. Grâce à la rotation de 0 à 360°, elle permet de multiples possibilités.

Pour permettre le bridage de pièces à souder quelconques, le prisme est interchangeable. Prisme disponible voir page 574.

Les dimensions des fers plats utilisés sont de 20x13 mm.

Grâce à la roue à main, la hauteur est réglable très vite et facilement.



160630

Version standard	charge maxi:	Poids:	Ref
Pince de bridage Professional 45°/90°	2,5 kN	0,75 kg	2-160630 **53,00 €** ●

● = Cet article est un produit en stock / ○ = Cet article sera fabriqué sur commande








160634.1	160633	160617.2	160662	169108	169109

Pièces de rechange, dimensions spéciales et pièces pour une configuration individualisée

Axe fileté 90 - filetage trapézoïdal 12 x 3 mm - pour 160630	90 mm 2-160634.1 **11,00 €**	●
Bras vertical 200 - pour 160630	200 mm 2-160633 **15,00 €**	●
Croix fonte pour 160630 - sans roue à main	44 mm 2-160617.2 **18,00 €**	●
Roue à main pour pince de bridage - pour 160606, 160610, 160630	17 mm 2-160662 **7,00 €**	●
Guidage tige filetée - pièce de rechange pour 160630	36 mm 2-169108 **2,00 €**	●
Disque - pièce de rechange pour 160630 - avec vis noyée M6x20	10 mm 2-169109 **3,00 €**	●

● = Cet article est un produit en stock / ○ = Cet article sera fabriqué sur commande

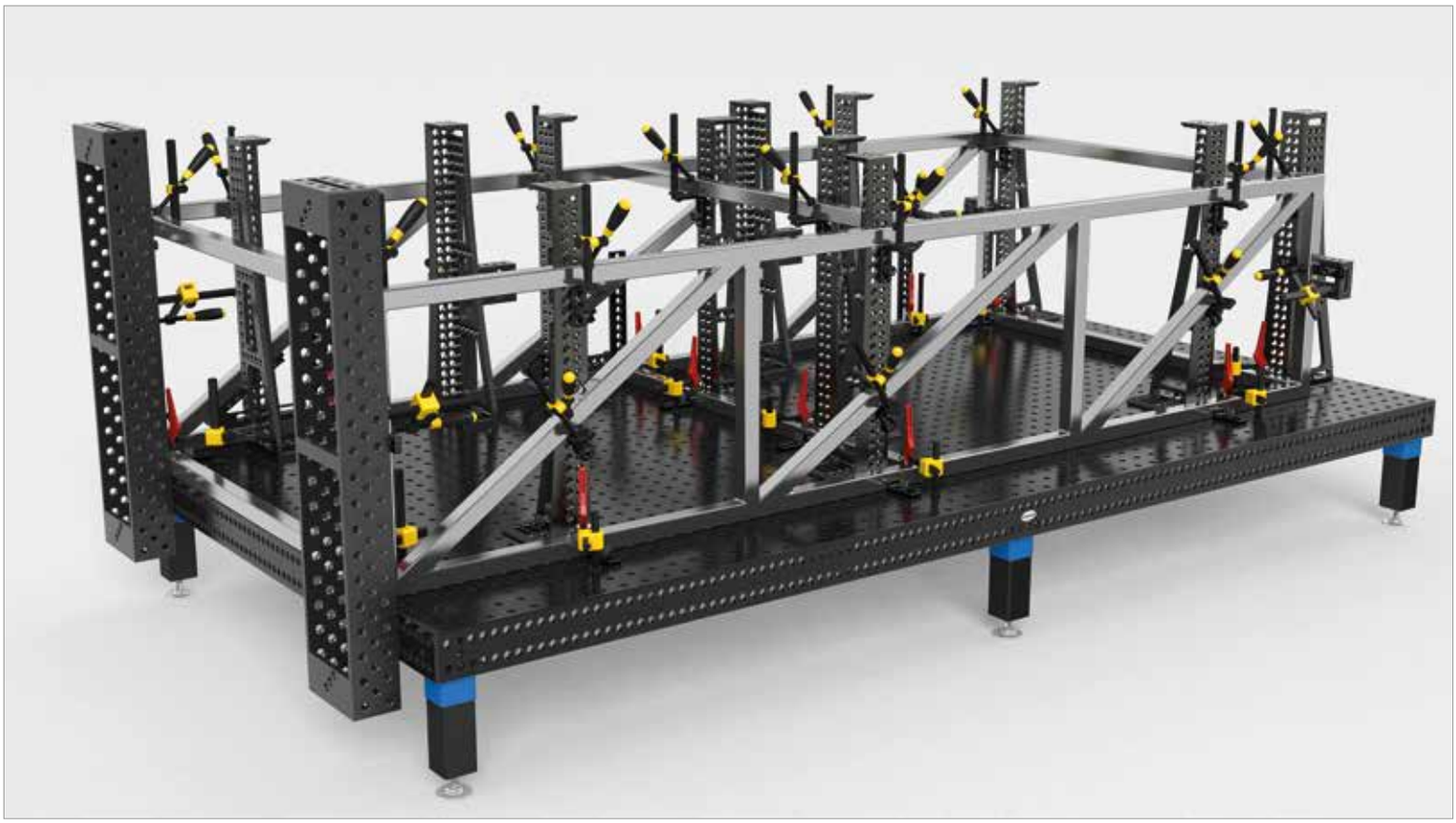

Pince de bridage rapide Professional

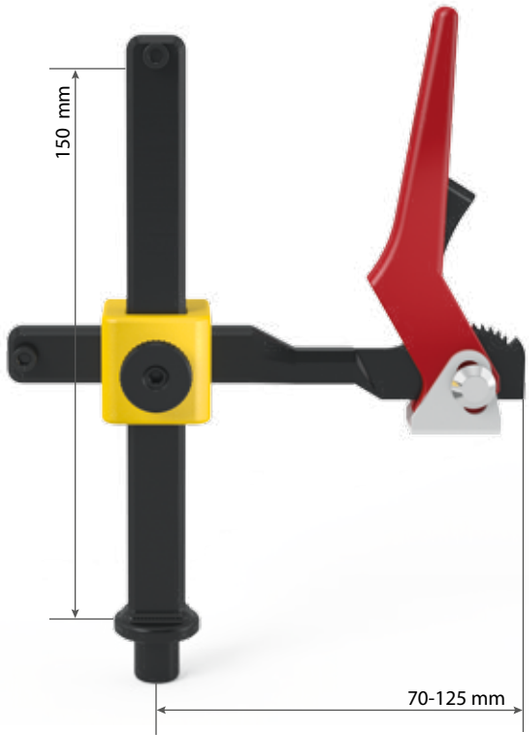

Description:

La pince de bridage rapide Professional permet un serrage rapide et puissant de pièces de soudure. Grâce au cliquet, la puissance de serrage est réglable. Avec la nouvelle roue à main, la hauteur est réglée très rapidement.
Les fers plats utilisés présentent une section de 20x10 mm et 20x13 mm. De plus le bras vertical est renforcé.

La pince de bridage rapide est conseillée uniquement pour les tables nitrurées plasma en système 16.



160606

Version standard	charge maxi:	Poids:	Ref
Pince de bridage rapide Professional	2,5 kN	0,90 kg	2-160606 **72,00 €** ●

● = Cet article est un produit en stock / ○ = Cet article sera fabriqué sur commande


160637


160632.1


160617


160662

Pièces de rechange, dimensions spéciales et pièces pour une configuration individualisée

Bras horizontal avec serrage rapide 100 - pour 160606	100 mm 2-160637 **47,00 €**	●
Bras vertical 150 - pour 160606	150 mm 2-160632.1 **12,00 €**	●
Croix fonte pour 160606, 160610 - sans roue à main	42 mm 2-160617 **18,00 €**	●
Roue à main pour pince de bridage - pour 160606, 160610, 160630	17 mm 2-160662 **7,00 €**	●

● = Cet article est un produit en stock / ○ = Cet article sera fabriqué sur commande

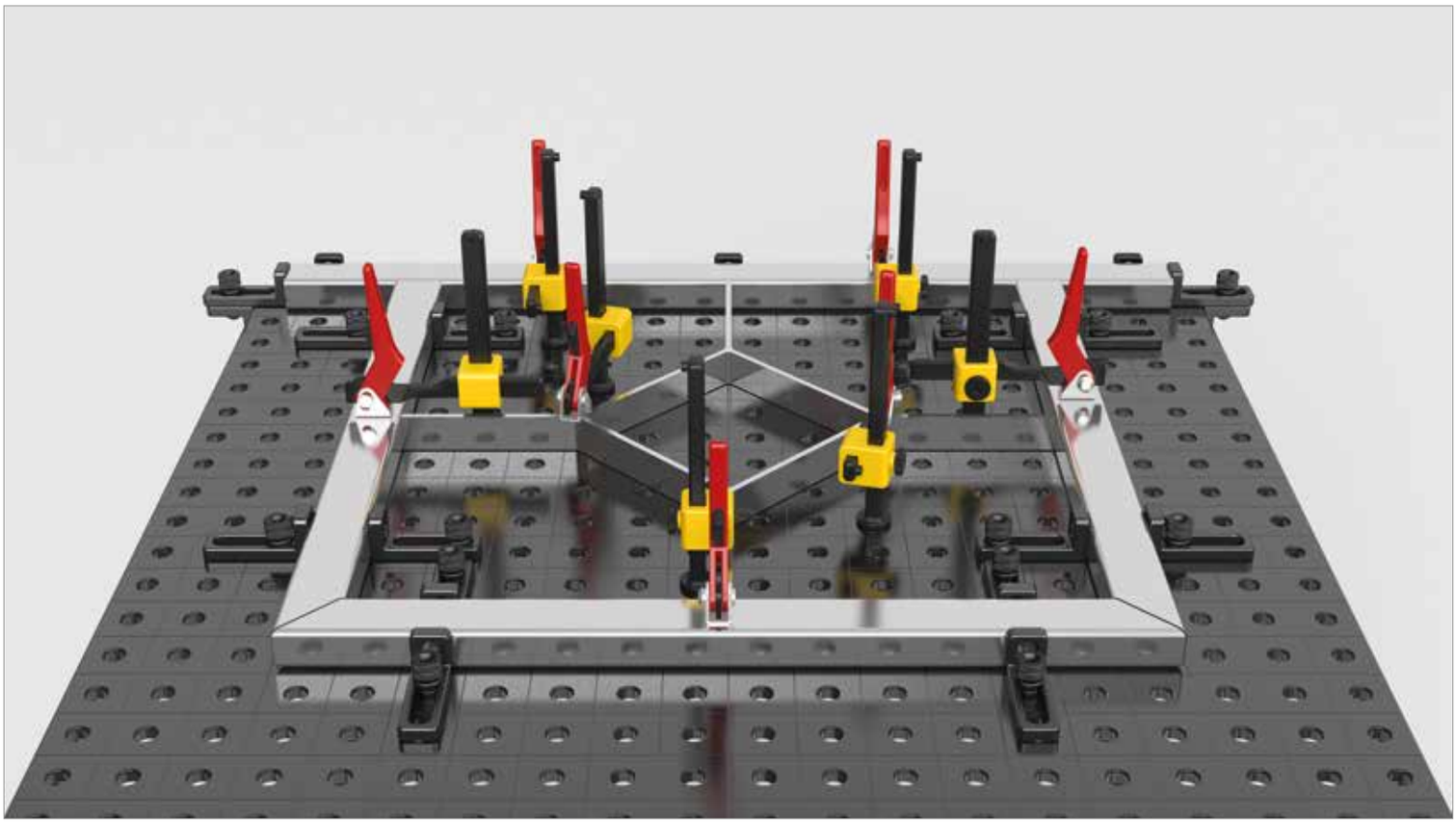

Pince de bridage avec tube



Description:

La pince de bridage avec tube est l'accessoire, qui permet un serrage rapide et précis de pièces très différentes. En raison du réglage très rapide et du temps de démontage très court, la pince Pro est très économique. Pour des utilisations spéciales, les bras horizontal et vertical sont disponibles dans des dimensions spéciales. Le prisme de serrage est interchangeable pour le bridage d'éléments de soudure de tous types. Prisme disponible voir page 574.

La pince assure une durée de vie longue grâce au matériel bruni et à la possibilité de recommander les pièces au détail.



160601

Version standard	charge maxi:	Poids:	Ref
Pince de bridage avec tube	1,5 kN	1,00 kg	2-160601 **55,00 €** ●

● = Cet article est un produit en stock / ○ = Cet article sera fabriqué sur commande



160634.3	160643	160642	160653	160618.1	160617.4

Pièces de rechange, dimensions spéciales et pièces pour une configuration individualisée

Axe fileté 75 - filetage trapézoïdal 12 x 3 mm - pour 160610, 160618, 160618.1	75 mm 2-160634.3 ● **9,00 €**	90 mm 2-160634.1 ● **11,00 €**
Bras horizontal 150 - pour 160610		150 mm 2-160643 ● **10,00 €**
Tube vertical 200 - pour 160601		200 mm 2-160642 ● **6,00 €**
Bague de réglage		2-160653 ● **3,00 €**
Douille filetée - pour 160610 - filetage trapézoïdal pour pince de bridage System 16		15 mm 2-160618.1 ● **6,00 €**
Croix fonte pour 160601 - sans roue à main		50 mm 2-160617.4 ● **18,00 €**

● = Cet article est un produit en stock / ○ = Cet article sera fabriqué sur commande

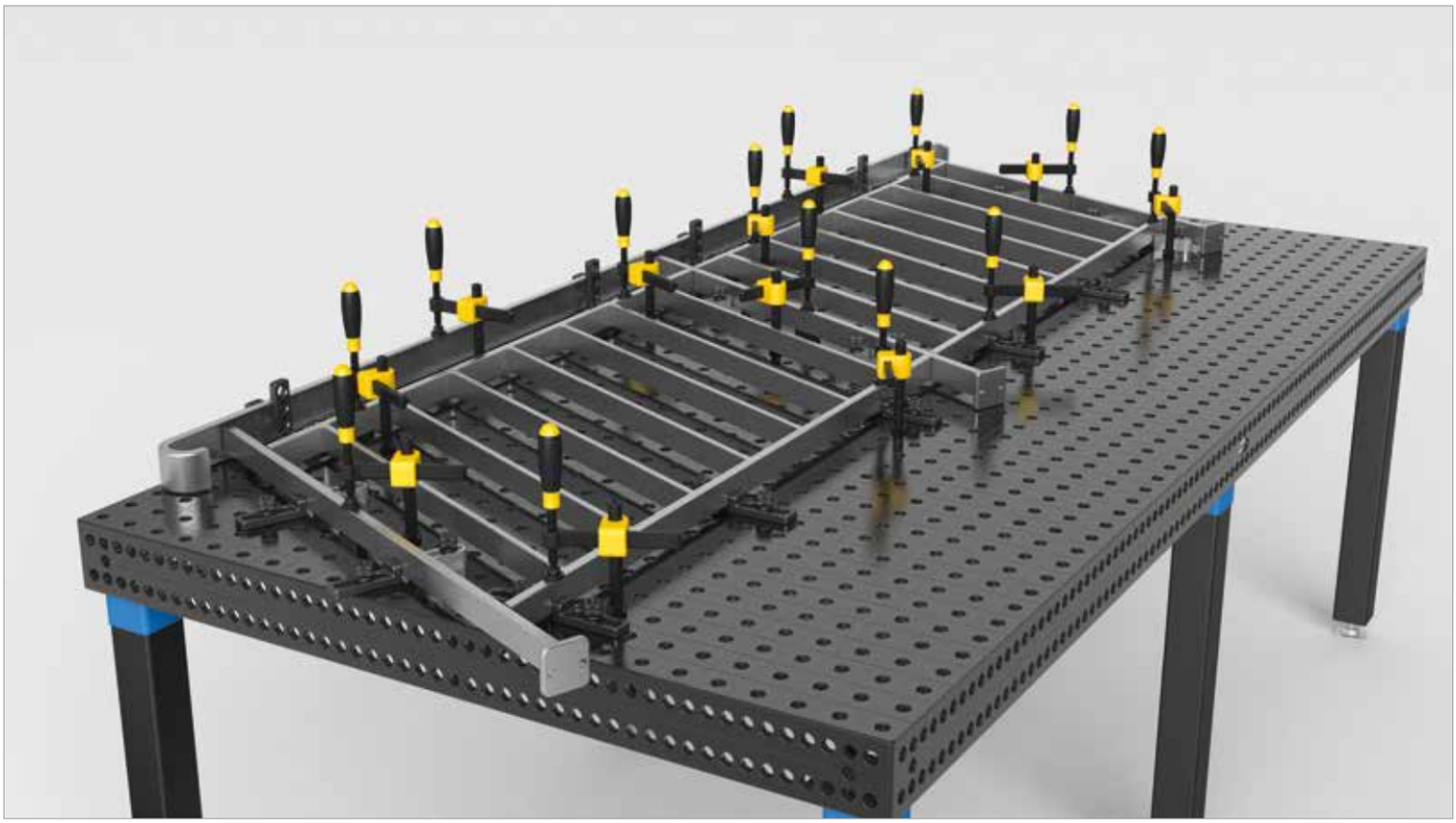

Pince de bridage tubulaire Basic Universel

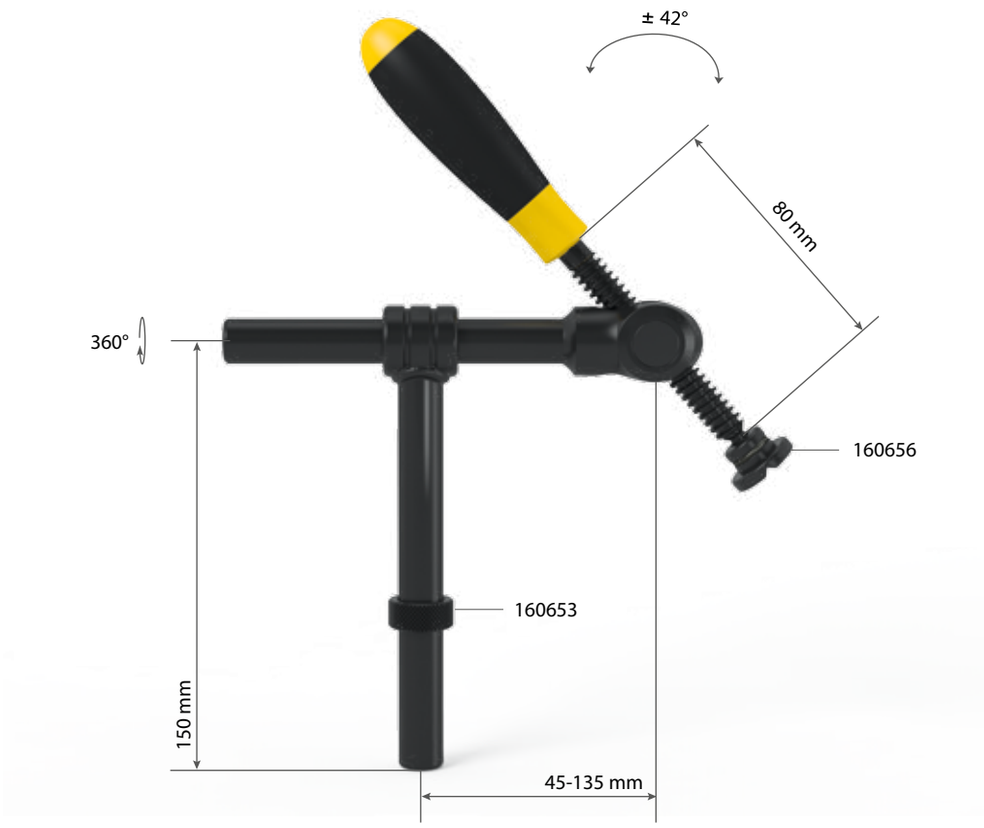

Description:

La pince de bridage tubulaire universelle Basic permet le bridage dans un angle de + / - 42°. Cette pince tubulaire présente les avantages d'une pince standard 45° ou 90° car elle permet le bridage droit ou en angle, ce qui offre de nouvelles possibilités d' utilisation et une zone de bridage plus grande et variable.

Le tube horizontal avec une longueur de 150 mm est réglable en continu et permet en combinaison avec l'axe rotatif un bridage très flexible. Le tube vertical a une longueur de 150 mm.

Le vé est interchangeable pour permettre le bridage d'éléments à souder très différents. Différents vés voir page 574.

Le matériel bruni et la possibilité de commander les pièces à l'unité garantissent une durée de vie longue. Le tube vertical est positionné en hauteur dans les alésages grâce à une bague (Article 160653).



160604



160604.S

Version standard	charge maxi:	Poids:	Ref	
Pince de bridage tubulaire Basic Universel	1,5 kN	0,80 kg	2-160604 **55,00 €**	●
Pince de bridage tubulaire Basic Universel longueur spéciale			2-160604.S .	○

● = Cet article est un produit en stock / ○ = Cet article sera fabriqué sur commande


160634.1


160678


160677


160679


160653

Pièces de rechange, dimensions spéciales et pièces pour une configuration individualisée

Axe fileté 75 - filetage trapézoïdal 12 x 3 mm - pour 160610, 160618, 160618.1	75 mm 2-160634.3 **9,00 €**	●	90 mm 2-160634.1 **11,00 €**	●
Tube horizontal 150 pour 160604 - standard = 150	150 mm 2-160678 **10,00 €**	●	longueur spéciale 2-160678.S ·	○
Tube vertical 150 pour 160604 - standard = 150 - Utilisable comme bras horizontal pour pince de bridage	150 mm 2-160677 **13,00 €**	●	longueur spéciale 2-160677.S ·	○
Porte-mandrin - pièce de rechange pour 160604			28 mm 2-160679 **6,00 €**	●
Bague de réglage			2-160653 **3,00 €**	●

● = Cet article est un produit en stock / ○ = Cet article sera fabriqué sur commande



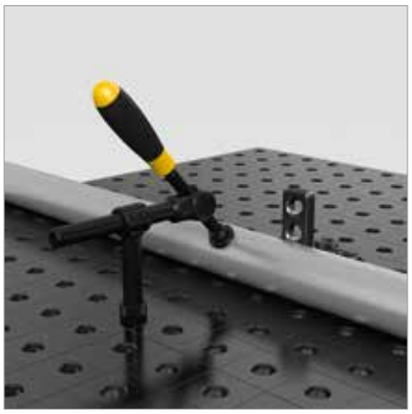

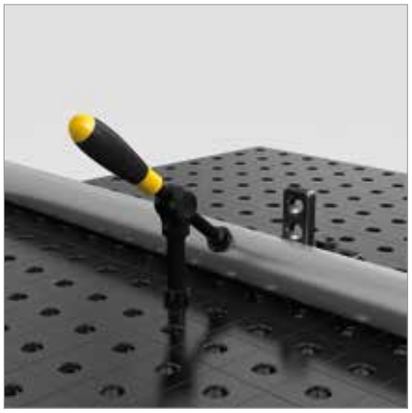





Pince de bridage Basic



160620

Description:

La pince de bridage est un accessoire robuste et simple. La distance à la pièce à souder se règle par rotation de la poignée. Par simple changement du prisme, on adapte le bridage à la pièce. Prisme disponible voir Page 574.

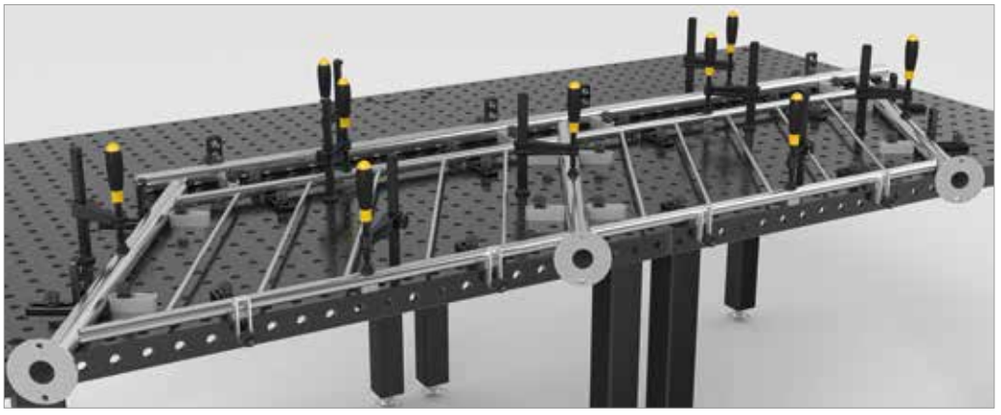

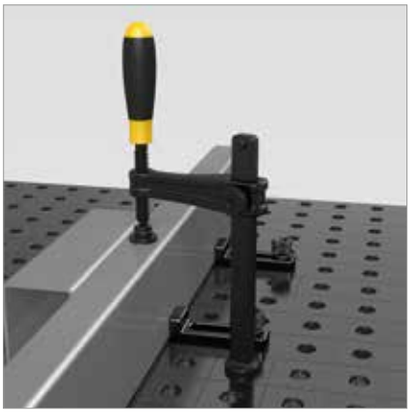

	charge maxi	Longueur: (a)	Largeur: (b)	Poids:	Ref
Pince de bridage Basic - brunie	2,5 kN	200 mm	100 mm	0,95 kg	2-160620 **44,00 €** ●

● = Cet article est un produit en stock / ○ = Cet article sera fabriqué sur commande

Tige filetée courte



160666 | 160618

Description:

La tige filetée courte se règle grâce à une clé plate ou une clé à six pans. La tige filetée courte avec douille et vé est idéale pour le bridage compact à l'aide d'équerres ou d'autres éléments Siegmund. La douille est conçue de manière à permettre la fixation d'une pièce au travers d'un alésage 16.



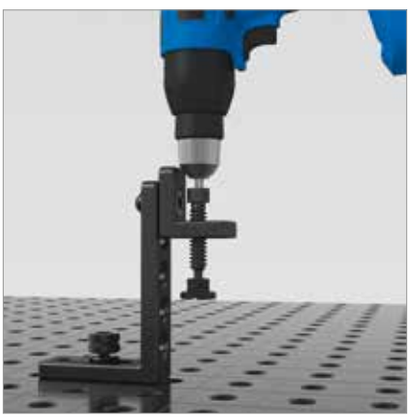

	Hauteur: (c)	Ø: (o)	Poids:	Ref
Tige filetée courte avec douille et vé - brunie - filetage trapézoïdal 12 x 3 mm	75 mm		0,10 kg	2-160666 **21,00 €** ●
Douille filetée - brunie - filetage trapézoïdal 12 x 3 mm	10 mm	19 mm	0,01 kg	2-160618 **10,00 €** ●

● = Cet article est un produit en stock / ○ = Cet article sera fabriqué sur commande

Vé pour pinces de bridage

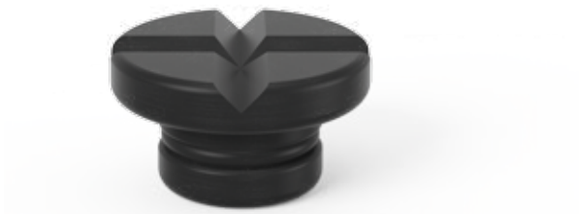



160656



160656.E



160656.P

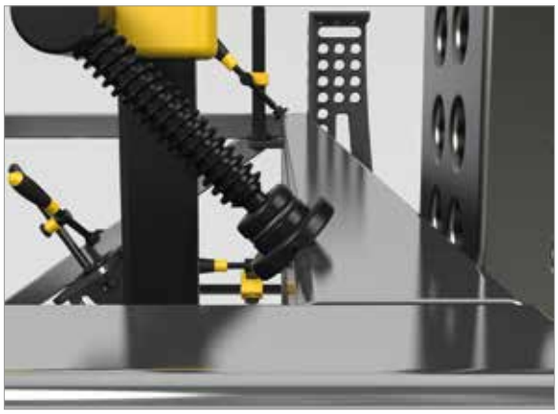



Description:

Le vé pour pinces de bridage est l'outil pour travailler vite et augmenter la productivité. Grâce à un appui pendulaire, ce vé permet un contact précis sur la pièce. Le vé pour pince de bridage est conçu aussi bien pour du tube rond ou de section carrée ou rectangle. Le remplacement se fait en tirant sur le vé sans visser et sans outil.

Pour une utilisation sur des pièces sensibles aux rayures, les vés polyamides sont conseillés.

Le prisme polyamide est utilisé pour les surfaces fragiles.
Le vé en inox est utilisé pour des pièces en métal sensibles aux rayures et pour éviter la corrosion.

	Hauteur: (c)	Ø: (o)	Poids:	Ref
Vé pour pinces de bridage - pour 160610, 160630, 160620 - brunie - filetage trapézoïdal 12 x 3 mm	13 mm	25 mm	0,02 kg	2-160656 **7,00 €** ●
Vé pour pinces de bridage - pour 160610, 160630, 160620 - Inox - filetage trapézoïdal 12 x 3 mm	13 mm	25 mm	0,02 kg	2-160656.E **10,00 €** ●
Vé pour pinces de bridage - pour 160610, 160630, 160620 - polyamide - filetage trapézoïdal 12 x 3 mm	13 mm	25 mm	0,01 kg	2-160656.P **7,00 €** ●

● = Cet article est un produit en stock / ○ = Cet article sera fabriqué sur commande

Vé Duo Ø 25 pour pinces de bridage





160650



160650.P



160650.A





Description:

Le vé Duo présente une double fonction. Le vé Duo est compatible avec tous les alésages 16 mais aussi avec les pinces de bridage. Le joint torique assure une bonne fixation et une précision de centrage. Le vé de 120° offre une surface d'appui stable pour tous les tubes ronds. Grâce aux bords plats, le vé Duo peut recevoir également des pièces à souder plates.

Le prisme polyamide est utilisé pour les surfaces fragiles.

	Hauteur: (c)	Ø: (o)	Poids:	Ref
Vé Duo Ø 25 - brunie	19 mm	25 mm	0,04 kg	2-160650 **10,00 €** ●
Vé Duo Ø 25 - polyamide	19 mm	25 mm	0,01 kg	2-160650.P **10,00 €** ●
Vé Duo Ø 25 - Aluminium	19 mm	25 mm	0,01 kg	2-160650.A **12,00 €** ●

● = Cet article est un produit en stock / ○ = Cet article sera fabriqué sur commande

Embout de serrage sphérique pour pinces de bridage





160660



160660.E



160660.P



160661

Description:

L'embout de serrage sphérique pour pince de bridage autorise le serrage dans un angle ou une rainure. Grâce à un appui pendulaire, cet embout permet un contact précis sur la pièce.

Le remplacement se fait en tirant sur l'embout sans visser et sans outil.

Pour une utilisation sur des pièces sensibles aux rayures, les embouts polyamides sont conseillés.
Le prisme polyamide est utilisé pour les surfaces fragiles.
Les embouts en inox sont utilisés pour des pièces en métal sensibles aux rayures et pour éviter la corrosion.

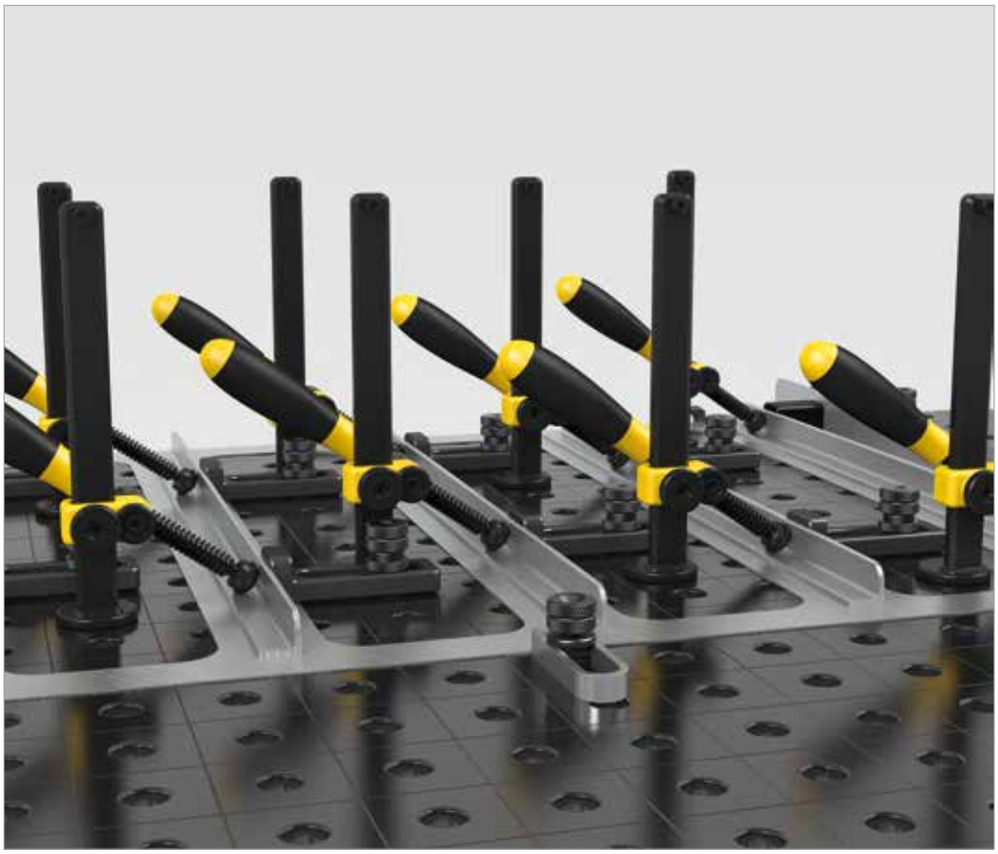

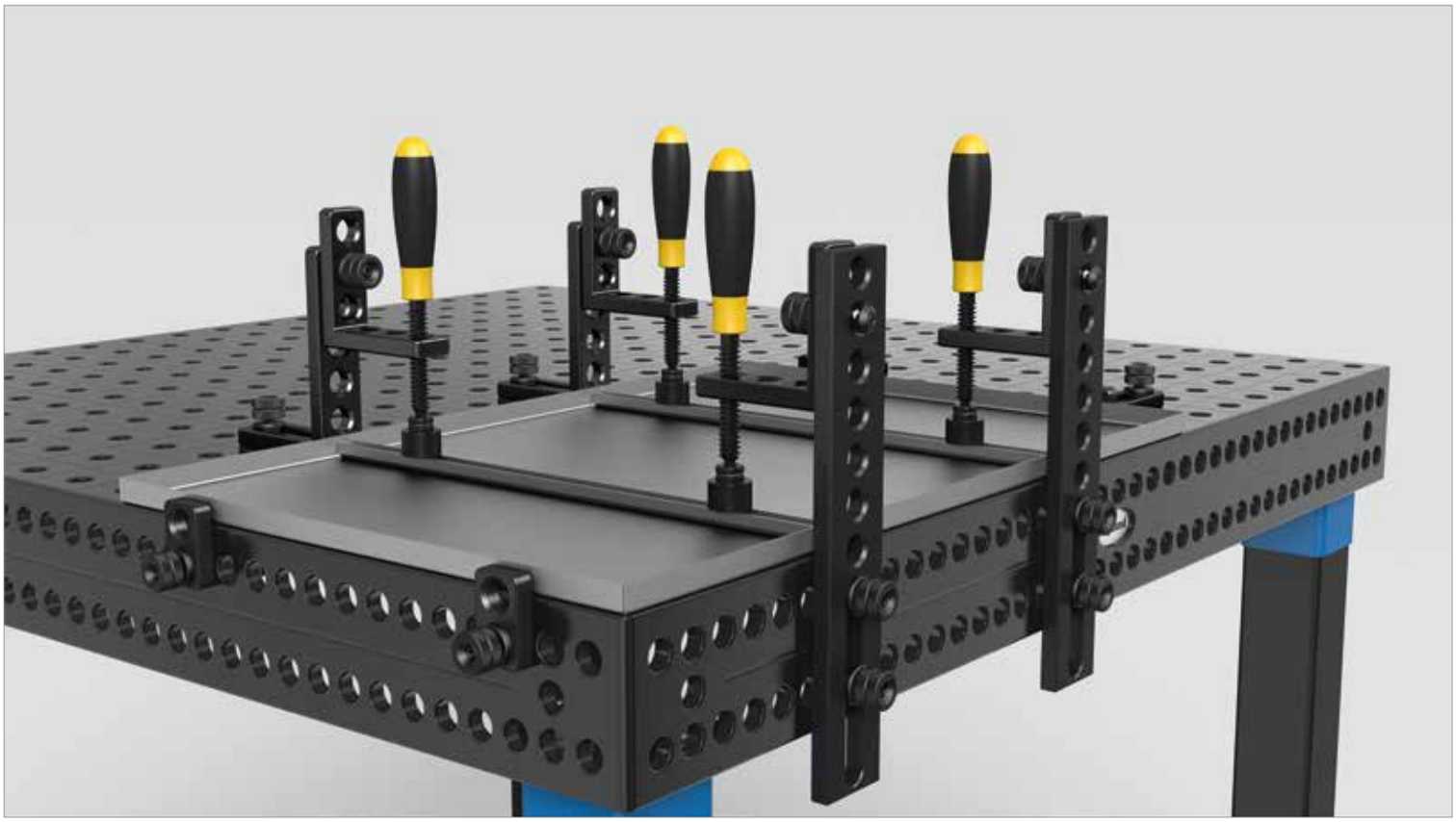

	Hauteur: (c)	Ø: (o)	Poids:	Ref
Embout de serrage sphérique pour pinces de bridage - pour 160610, 160630 - brunie - filetage trapézoïdal 12 x 3 mm	13 mm	20 mm	0,02 kg	2-160660 **7,00 €** ●
Embout de serrage sphérique pour pinces de bridage - pour 160610, 160630 - Inox - filetage trapézoïdal 12 x 3 mm	13 mm	20 mm	0,02 kg	2-160660.E **10,00 €** ●
Embout de serrage sphérique pour pinces de bridage - pour 160610, 160630 - polyamide - filetage trapézoïdal 12 x 3 mm	13 mm	20 mm	0,01 kg	2-160660.P **8,00 €** ●
Embout de serrage ébauche pour pinces de bridage - pour 160610, 160630 - brunie - filetage trapézoïdal 12 x 3 mm - spécifique client	25 mm	25 mm	0,07 kg	2-160661 **12,00 €** ●

● = Cet article est un produit en stock / ○ = Cet article sera fabriqué sur commande



	Page
Vés	580
Vé Vario Ø 50 / Vé Ø 80	582
Rallonge vé / Entretoise réglable en hauteur	584
Set support 7 pièces / Cône de bridage	586



Vés & Plaques de base

Tous les vés System 16 présentent un insert fileté, qui peut être enlevé au besoin.

Avec chaque vé, nous livrons un insert fileté et une vis à tête fraisée.

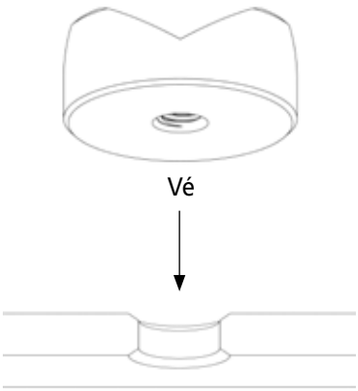

OU:

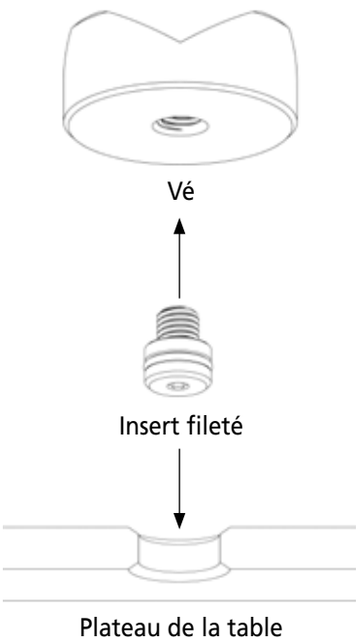

VÉ VARIO Ø 50 90° / 120°

page 582

VERSIONS

brunie
aluminium
polyamide



160645.1

VÉ Ø 80 120°

page 583

VERSIONS

brunie
aluminium
polyamide



160652.1

RALLONGE VÉ

page 584

Elle se visse rapidement et facilement dans tous les vés.

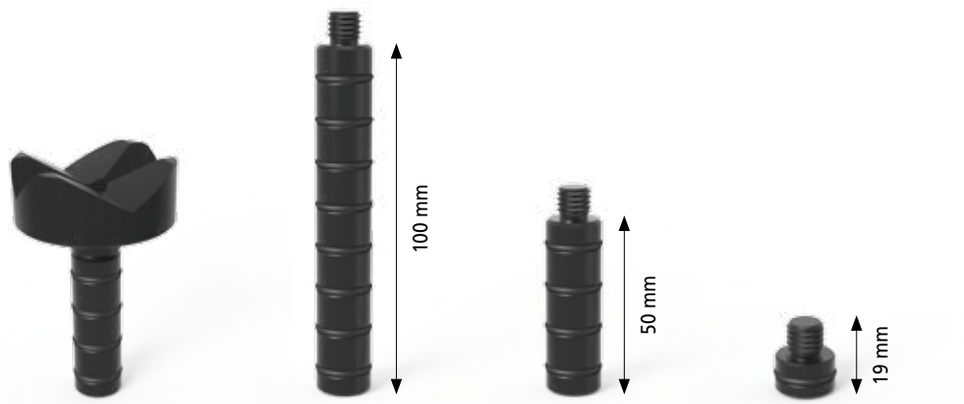

Utilisation | 160649.2 | 160649.1 | 160649

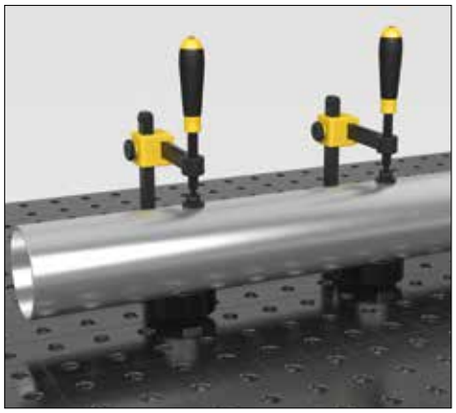



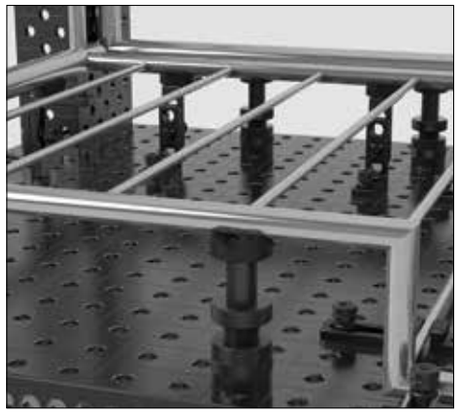

AVEC INSERT DANS L'ALÉSAGE

Le vé avec son insert pour tous les alésages System 16 est utilisable d'une manière universelle et offre une surface d'appui stable pour les tubes.

SANS INSERT SUR LA TABLE

Tous les vés System 16 peuvent être utilisés sans insert et donc positionnés partout sur la table indépendamment des alésages System.

AVEC RALLONGE POUR VÉS

Si besoin, on peut visser la rallonge pour vé. La rallonge permet en combinant avec les rondelles entretoise, un positionnement à différentes hauteurs.
En combinant avec l'entretoise réglable, le positionnement en hauteur devient possible en continu.

Voir Set support (Ref 160821) ou l'entretoise réglable (Ref 160822).

Vidéo du produit sous:

www.siegmund/V160645

Vé Vario Ø 50 90°/120° avec embout vissé

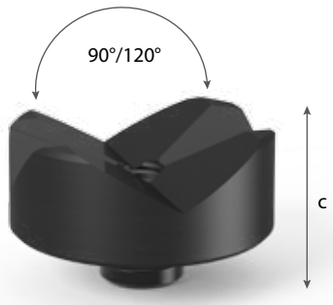



160645.1



160645.1.A



160645.1.P



160641

Description:

Le vé Vario est conçu avec ses angles de 90° et 120° aussi bien pour du tube rond, que carré positionné à 45° et jusqu'à un diamètre de 80 mm. Le Vé Vario est compatible avec tous les alésages Système 16.

Le vé avec arbre vissé se fixe dans les alésages. Pour un positionnement quelconque, indépendant du quadrillage System, l'arbre se dévisse rapidement. Si besoin, le vé se règle en hauteur grâce à une rallonge pour vé.

Le vé polyamide est utilisé pour les surfaces fragiles.





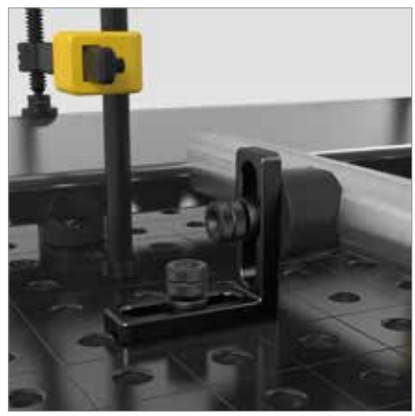

	Hauteur: (c)	Ø: (o)	Poids:	Ref
Vé Vario Ø 50 90°/120° avec embout vissé - brunie - filetage M10 pour par ex. Embout pour vé Article Ref 160649	20 mm	50 mm	0,21 kg	2-160645.1 **32,00 €** ●
Vé Vario Ø 50 90°/120° avec embout vissé - Aluminium - filetage M10 pour par ex. Embout pour vé Article Ref 160649	20 mm	50 mm	0,07 kg	2-160645.1.A **45,00 €** ●
Vé Vario Ø 50 90°/120° avec embout vissé - polyamide - filetage M10 pour par ex. Embout pour vé Article Ref 160649	20 mm	50 mm	0,03 kg	2-160645.1.P **43,00 €** ●
Vé Vario Ø 50 90°/120° sans embout - brunie - se fixe avec un boulon	35 mm	50 mm	0,39 kg	2-160641 **34,00 €** ●

● = Cet article est un produit en stock / ○ = Cet article sera fabriqué sur commande

Embout acier également disponible sur demande en aluminium ou Polyamide.

Vé Ø 80 120° avec embout vissé

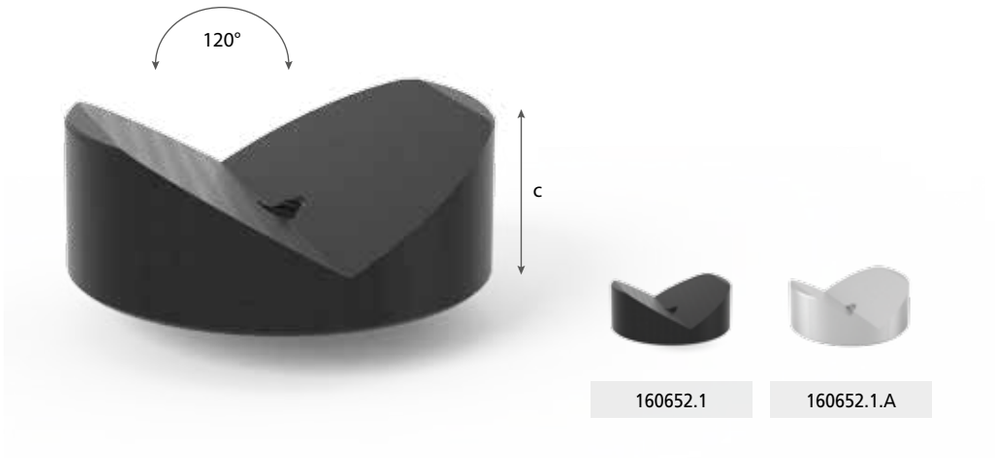

160652.1

160652.1.A



160652.1.P

Description:

Le vé Ø 80 avec un angle de 120° est conçu pour les tubes jusqu'à un diamètre maxi de 120 mm. Ce vé permet une surface de référence solide pour les tubes ronds et se fixe dans tous les alésages Système 16.

Le vé avec arbre vissé se fixe dans les alésages. Pour un positionnement quelconque, indépendant du quadrillage System, l'arbre se dévisse rapidement. Si besoin, le vé se règle en hauteur grâce à une rallonge pour vé.

Le vé polyamide est utilisé pour les surfaces fragiles.

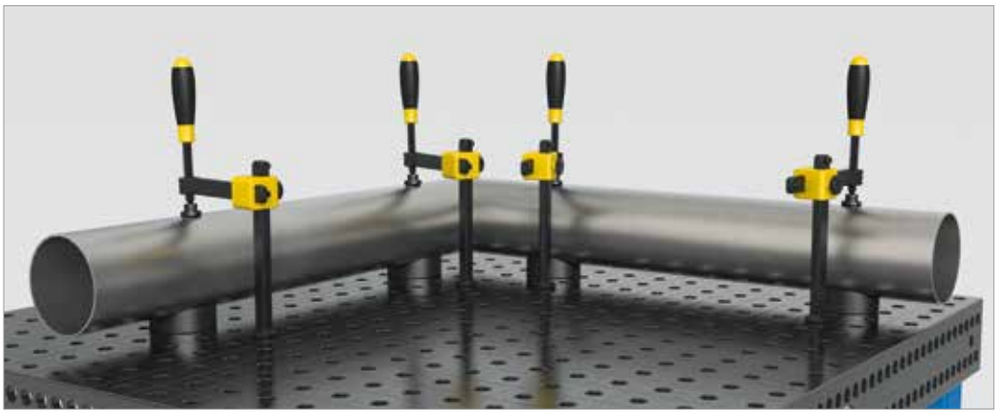



	Hauteur: (c)	Ø: (o)	Poids:	Ref
Vé Ø 80 120° avec embout vissé - brunie - filetage M10 pour par ex. Embout pour vé Article Ref 160649	30 mm	80 mm	0,77 kg	2-160652.1 **36,00 €** ●
Vé Ø 80 120° avec embout vissé - Aluminium - filetage M10 pour par ex. Embout pour vé Article Ref 160649	30 mm	80 mm	0,77 kg	2-160652.1.A **55,00 €** ●
Vé Ø 80 120° avec embout vissé - polyamide - filetage M10 pour par ex. Embout pour vé Article Ref 160649	30 mm	80 mm	0,77 kg	2-160652.1.P **55,00 €** ●

● = Cet article est un produit en stock / ○ = Cet article sera fabriqué sur commande

Embout acier également disponible sur demande en aluminium ou Polyamide.

Rallonge vé

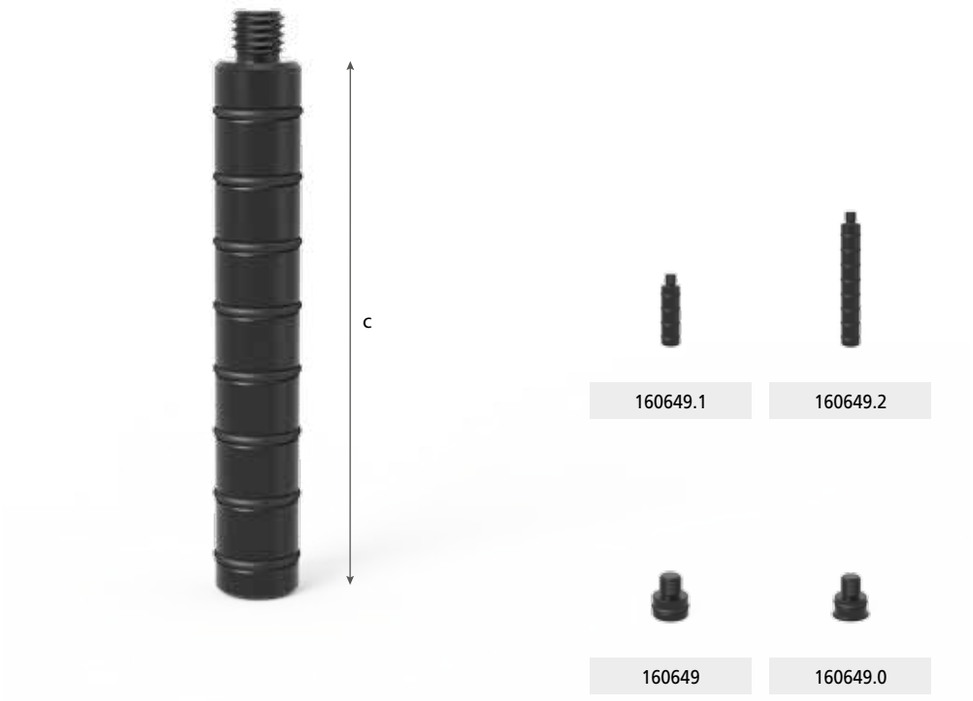

Description:

La rallonge pour vé se visse vite et facilement sur tous les vés et permet en combinaison avec les entretoises (Ref 280821) un positionnement précis à différentes hauteurs. En combinaison avec l' entretoise à vis (Ref 280822), le réglage devient continu.

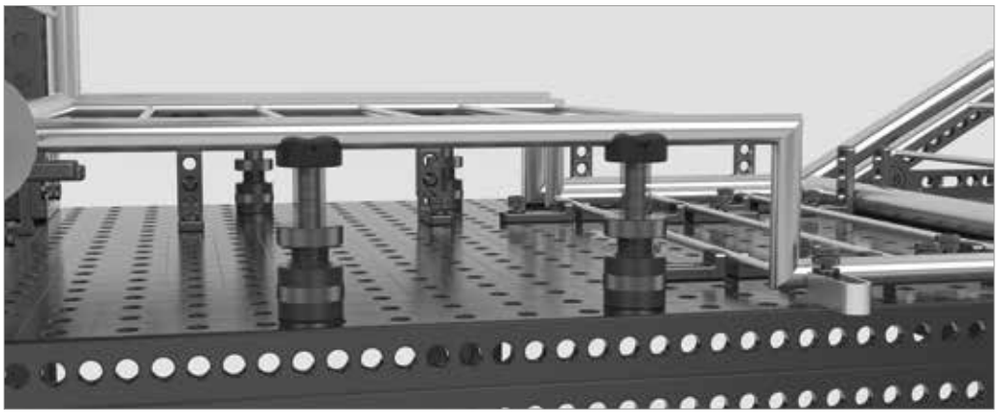



	Longueur: (a)	Ø: (o)	Poids:	Ref
Rallonge vé 50 - brunie	50 mm	16 mm	0,08 kg	2-160649.1 **16,00 €** ●
Rallonge vé 100 - brunie	100 mm	16 mm	0,15 kg	2-160649.2 **20,00 €** ●
Embout à visser - brunie	19 mm	16 mm	0,02 kg	2-160649 **6,00 €** ●
Vis spéciale - pour vés System 16	20 mm	16 mm	0,02 kg	2-160649.0 **6,00 €** ●

● = Cet article est un produit en stock / ○ = Cet article sera fabriqué sur commande

Toutes les pièces sont disponibles en version aluminium ou polyamide sur demande.

Entretoise réglable en hauteur



160822

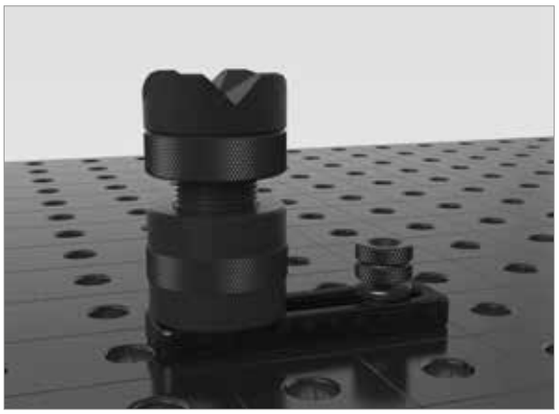



Description:

L'entretoise réglable en hauteur permet un réglage de hauteur de 50 à 70 mm. En combinaison avec les rallonges pour vés et le jeu de rondelles, l'amplitude de réglage en hauteur peut être nettement augmentée.

	Hauteur: (c)	Ø: (o)	Poids:	Ref
Entretoise réglable en hauteur Ø 50 - brunie	50-70 mm	50 mm	0,71 kg	2-160822 **29,00 €** ●

● = Cet article est un produit en stock / ○ = Cet article sera fabriqué sur commande

Set support 7 pièces





160821



160821.1



160821.2

Description:

Le Set support 7 pièces permet de réaliser un positionnement en hauteur variable. Le Set support 7 pièces est composé d'une tour et de 6 rondelles support. Les différentes rondelles permettent de compenser en hauteur de 1 à 60 mm. Pour permettre un réglage simple et précis la plus petite mesure 1 mm d'épaisseur et les cotes sont indiquées sur les différentes rondelles. A l'aide du joint torique, le réglage devient facile et précis. Le jeu de rondelles est compatible avec tous les alésages Système 16 et le filetage M10 sur l'intérieur des rondelles permet de fixer des éléments spécifiques client ou des vés.

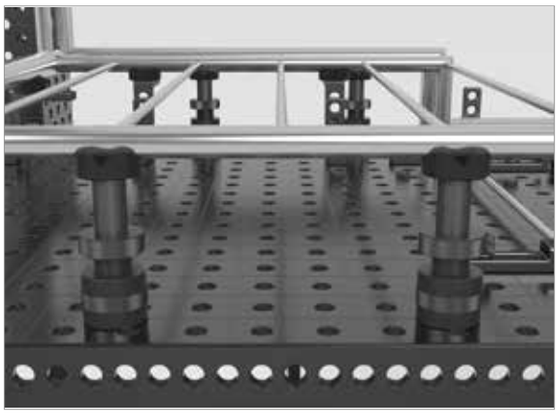



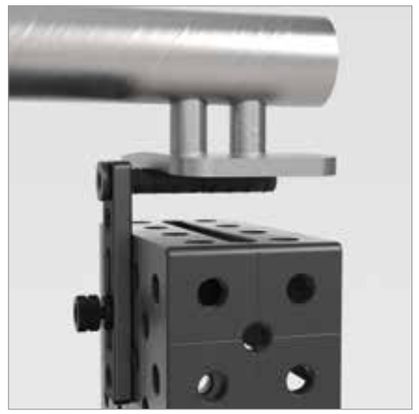

	Hauteur: (c)	Ø: (o)	Poids:	Ref
Set support 7 pièces - brunie	65 mm	25 mm	0,17 kg	2-160821 **34,00 €** ●
Tour-Multi-bridage - brunie	65 mm	25 mm	0,09 kg	2-160821.1 **17,00 €** ●
Jeu de rondelles - Épaisseur des rondelles: 1 / 2 / 3 / 5 mm 10 / 20 mm		25 mm	0,08 kg	2-160821.2 **17,00 €** ●

● = Cet article est un produit en stock / ○ = Cet article sera fabriqué sur commande

Cône de bridage



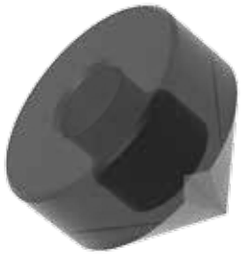



160670

Description:

Le cône de bridage permet le bridage de tubes ronds et carrés de petites dimensions jusqu' au diamètre < 45 mm. Le cône est bridé par des boulons.

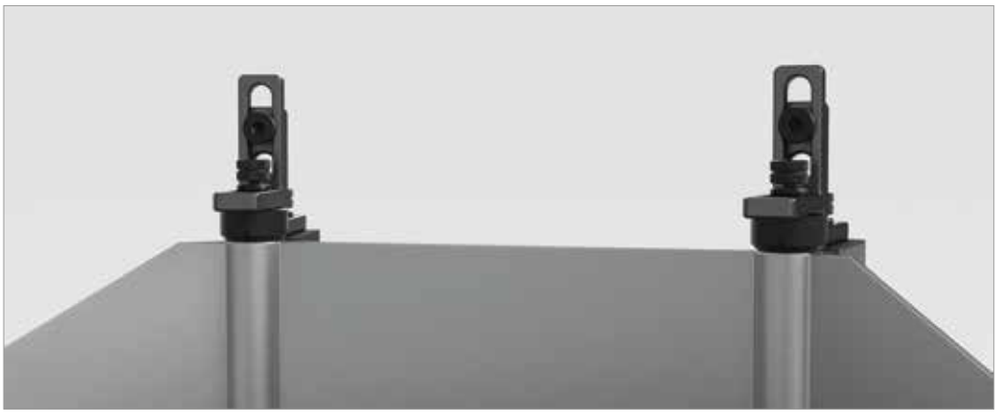

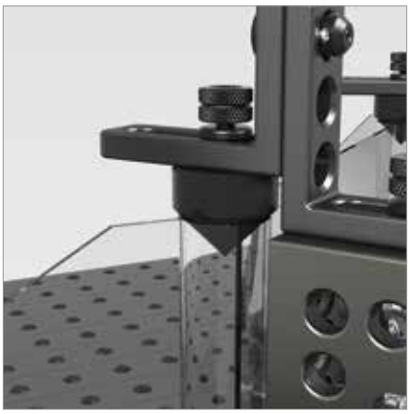

	Hauteur: (c)	Ø: (o)	Poids:	Ref
Cône de bridage - brunie	40 mm	45 mm	0,26 kg	2-160670 ● **13,00 €**

● = Cet article est un produit en stock / ○ = Cet article sera fabriqué sur commande

Toutes les pièces sont disponibles en version aluminium ou polyamide sur demande.

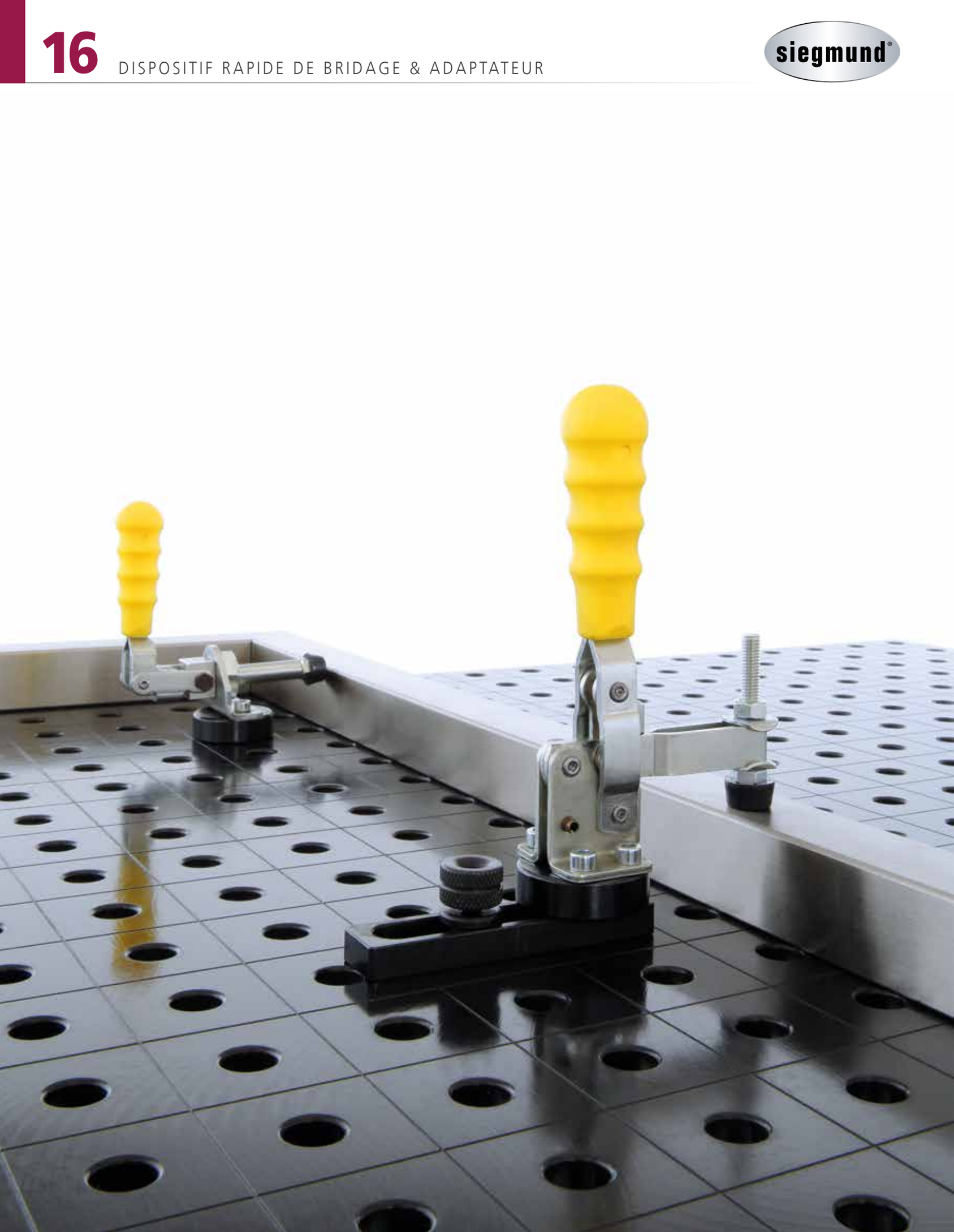

	Page
Pince de bridage verticale avec adaptateur / Pince de bridage horizontale avec adaptateur	590
Adaptateur avec trous / Adaptateur ébauche sans trous	592






Pince de bridage verticale avec adaptateur







160705 | 009082

Description:

La pince de bridage verticale avec adaptateur est utilisable avec tous les alésages 16. La fonctionnalité la plus intéressante consiste dans la combinaison de cette pince avec la bride universelle article Nr. 160420.

L'adaptateur est interchangeable.
D'autres dimensions voir page 592.



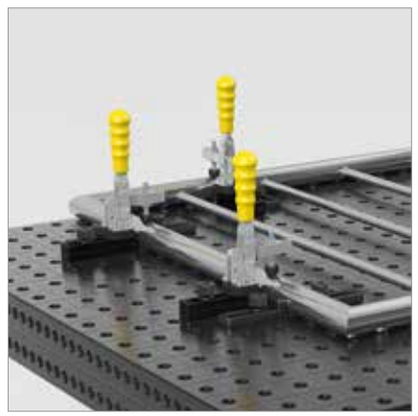



	Poids:	Ref
Pince de bridage verticale avec adaptateur - adaptateur 160715	0,95 kg	2-160705 **38,00 €** ●
Pince de bridage verticale		2-009082 **20,00 €** ●

● = Cet article est un produit en stock / ○ = Cet article sera fabriqué sur commande

Pince de bridage horizontale avec adaptateur

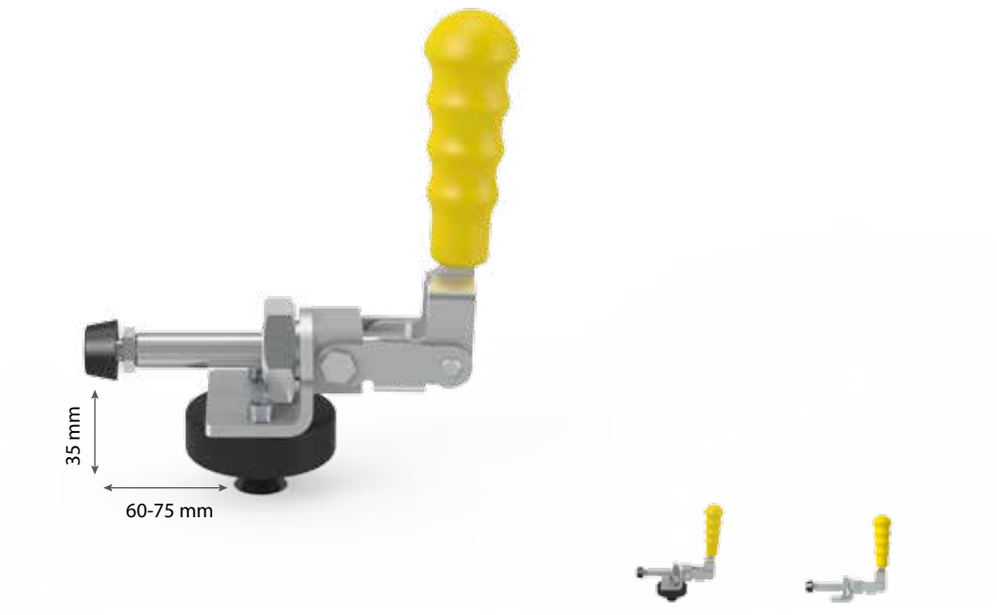

160710

009083

Description:

La pince de bridage horizontale avec adaptateur est utilisable avec tous les alésages 16. La fonctionalité la plus intéressante consiste dans la combinaison de cette pince avec la bride universelle article N° 160420.

L'adaptateur est interchangeable.
D'autres dimensions voir page 592.

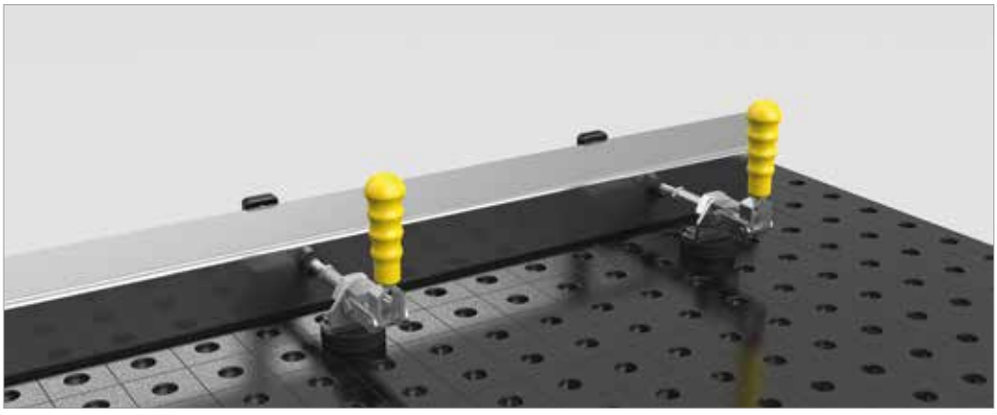



	Poids:	Ref
Pince de bridage horizontale avec adaptateur - adaptateur 160715	0,91 kg	2-160710 **44,00 €** ●
Pince de bridage horizontale		2-009083 **31,00 €** ●

● = Cet article est un produit en stock / ○ = Cet article sera fabriqué sur commande

Adaptateur avec trous / Adaptateur ébauche sans trous



Description:

L'adaptateur avec trous est compatible avec tous les alésages 16. La précision est assurée par un joint torrique.



160715



160720

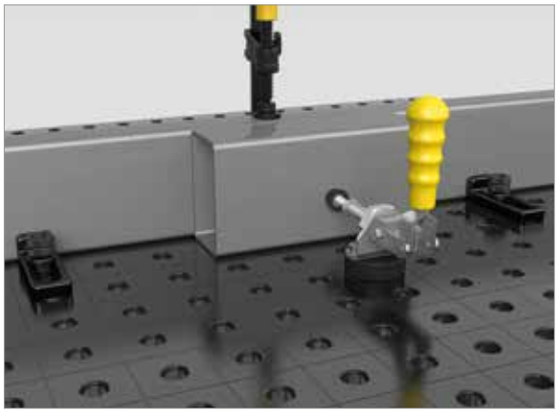

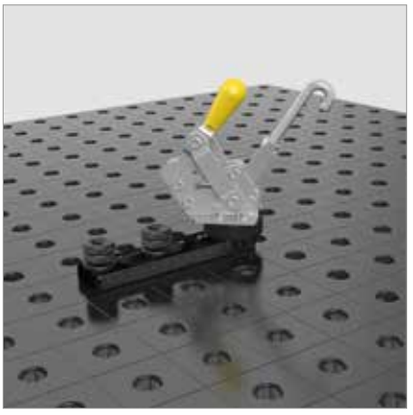

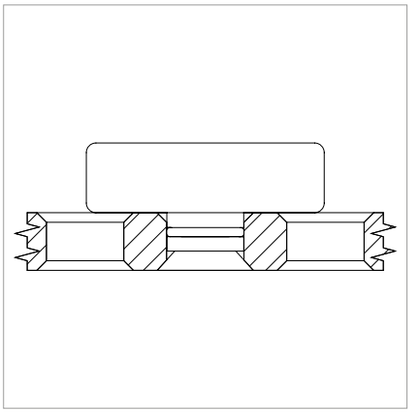

	Hauteur: (c)	Ø: (o)	MS: (d)	Poids:	Ref
Adaptateur avec trous Ø 48 / 15 - pour pinces de bridage rapides	22 mm	48 mm	15 mm	0,20 kg	2-160715 ● **11,00 €**
Adaptateur ébauche sans trous Ø 48 / 15 - pour pinces de bridage rapides	22 mm	48 mm	15 mm	0,25 kg	2-160720 ● **11,00 €**

MS=Epaisseur;

● = Cet article est un produit en stock / ○ = Cet article sera fabriqué sur commande

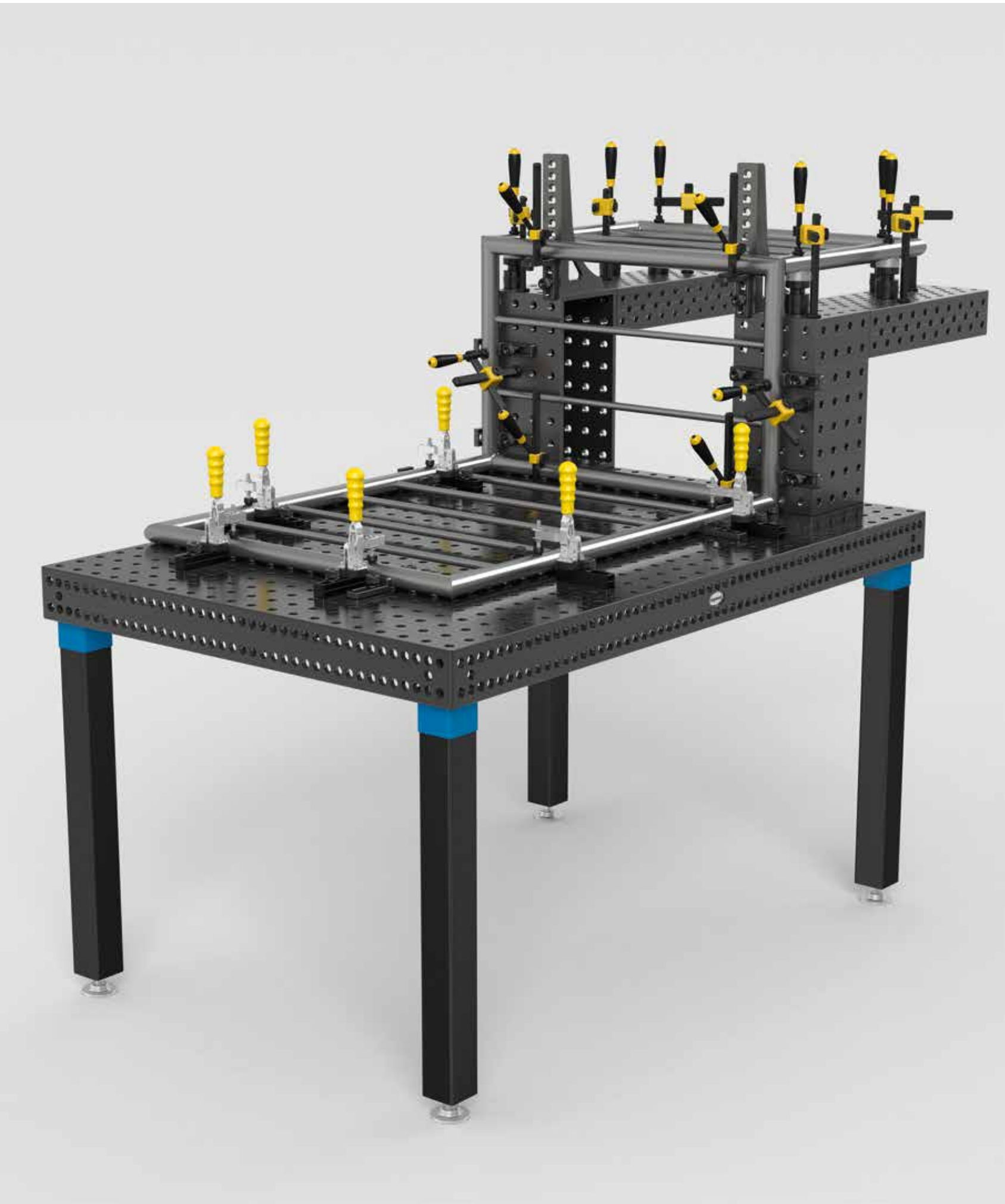



	Page
Chariot pour accessoires / Console pour accessoires	596
Console accessoires modulable / Cloison de protection soudure	598
Brosse / Support de torche de soudure	600
Clé à six pans / Prise de masse	602
Anneau de transport	604










Chariot pour accessoires

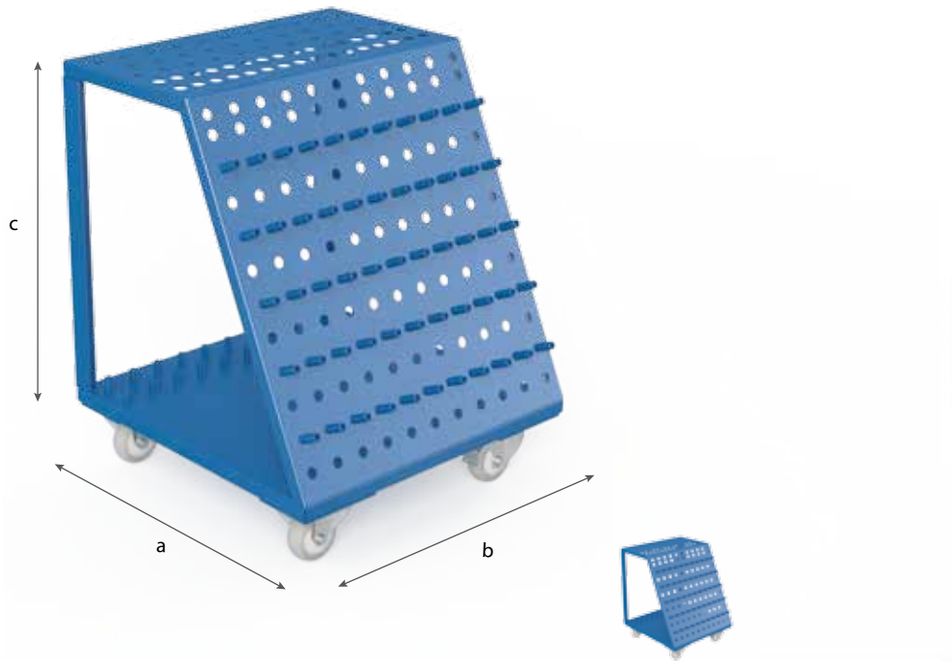

160910

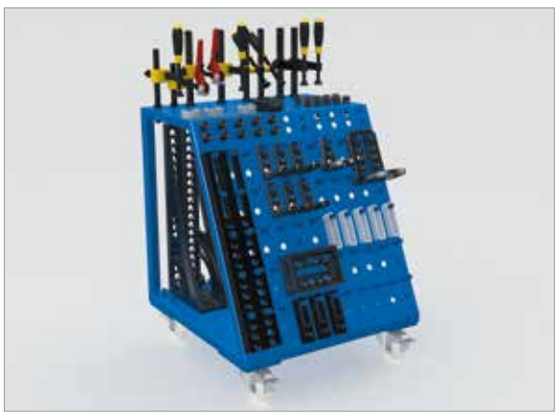



Description:

Le chariot pour accessoires permet un rangement rapide de tous vos accessoires. Ainsi vous avez une vue d'ensemble sur votre outillage, qui permet une accessibilité plus rapide. Les grosses équerres sont rangées à l'arrière du chariot. Grâce aux roulettes, les accessoires se déplacent facilement sur les différents postes de travail. Le chariot peut se ranger pour un gain de place sous la table.

	Longueur: (a)	Largeur: (b)	Hauteur: (c)	Poids:	Ref
Chariot pour accessoires - peint	560 mm	560 mm	720 mm	30,00 kg	2-160910 **492,00 €** ●

● = Cet article est un produit en stock / ○ = Cet article sera fabriqué sur commande

Console pour accessoires

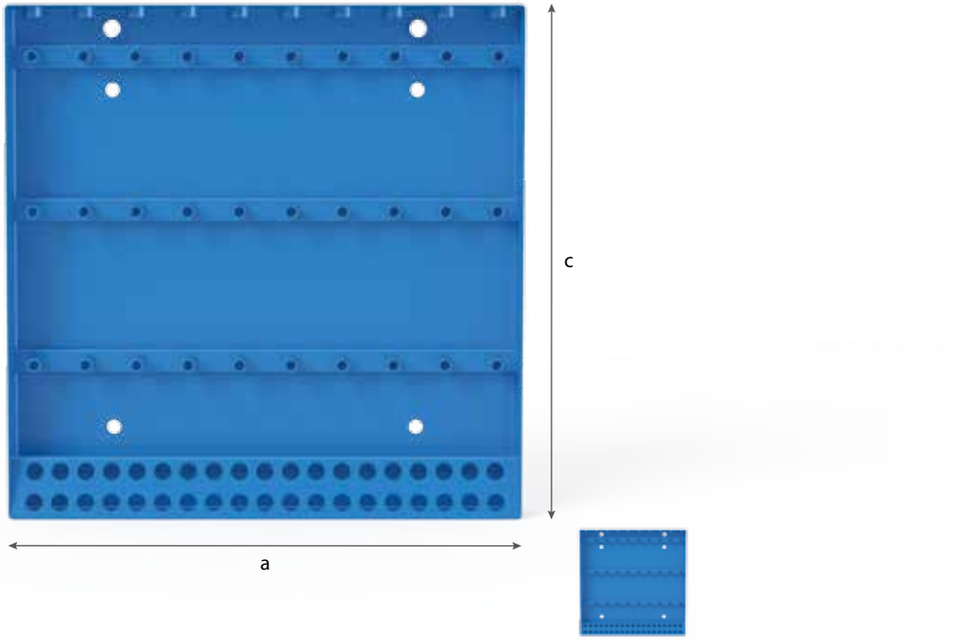

160912

Description:

Grâce à la console pour accessoires Siegmund, vos outils sont toujours à portée de main. Elle se fixe simplement à la table avec des boulons ou au mur avec des vis.

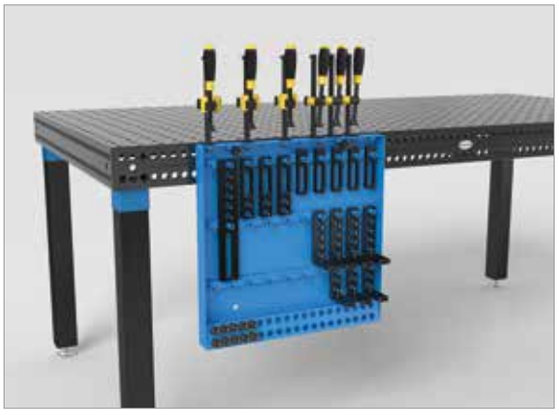

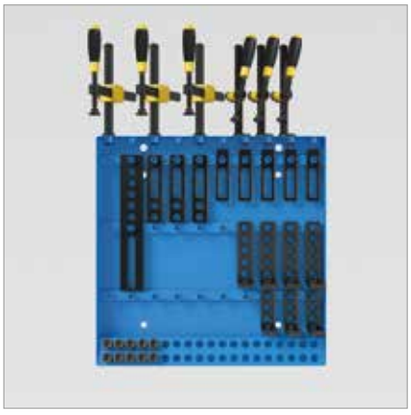

	Longueur: (a)	Largeur: (b)	Hauteur: (c)	Poids:	Ref
Console pour accessoires - peint	500 mm	50 mm	500 mm	7,40 kg	2-160912 **200,00 €** ●

● = Cet article est un produit en stock / ○ = Cet article sera fabriqué sur commande

Console accessoires modulable

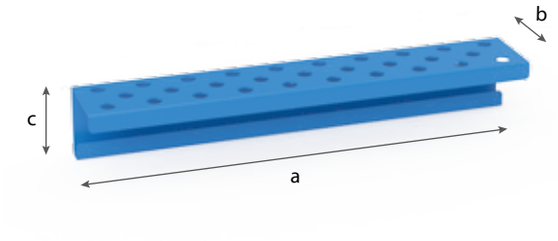

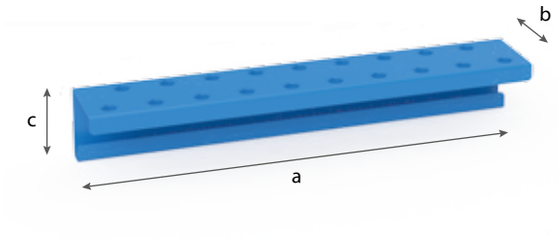



160930



160931



160936

Description:

Avec la console pour accessoires modulaire, vous concevez votre rangement selon vos besoins.

Le module 160930 (avec douilles système 16) est conçu pour les pinces de bridage, les vés et les boulons.

Le module 160931 (sans douille) est conçu pour les vés et les boulons.

Avec le crochet 160936, vous pouvez accrocher tous les accessoires en 16 au mur.

La plaque arrière nécessaire n'est pas fournie. A notre avis, une planche d'une épaisseur de 5 cm en mélaminé est la meilleure solution.

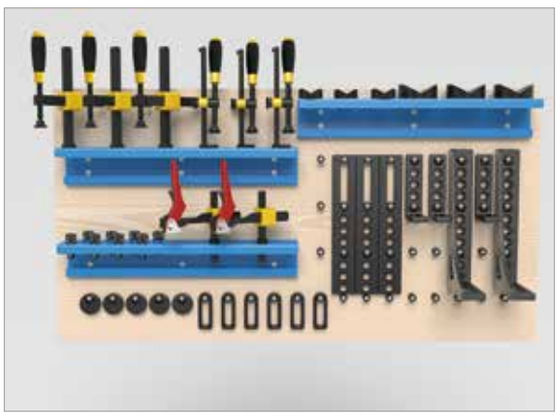



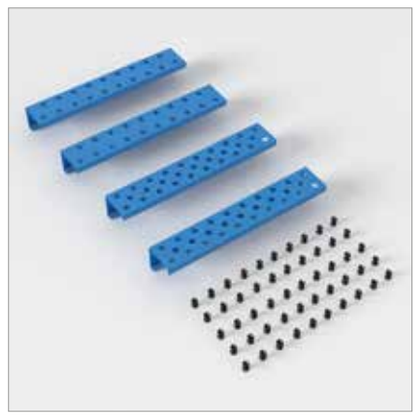

	Longueur: (a)	Largeur: (b)	Hauteur: (c)	Ø: (o)	Poids:	Ref
Module pour console accessoires avec douilles - peint	500 mm	90 mm	80 mm	16 mm	1,90 kg	2-160930 **58,00 €** ●
Module pour console accessoires sans douilles - peint	500 mm	90 mm	80 mm	16 mm	1,60 kg	2-160931 **41,00 €** ●
Crochet pour console accessoires - brunie - lot de 10	22 mm			16 mm	0,01 kg	2-160936.10 **11,00 €** ●
Set Module pour console accessoires - composé de 2x 160930, 2x 160931, 5x 160936.10						2-160930.Set **212,00 €** ●

● = Cet article est un produit en stock / ○ = Cet article sera fabriqué sur commande

Cloison de protection soudure

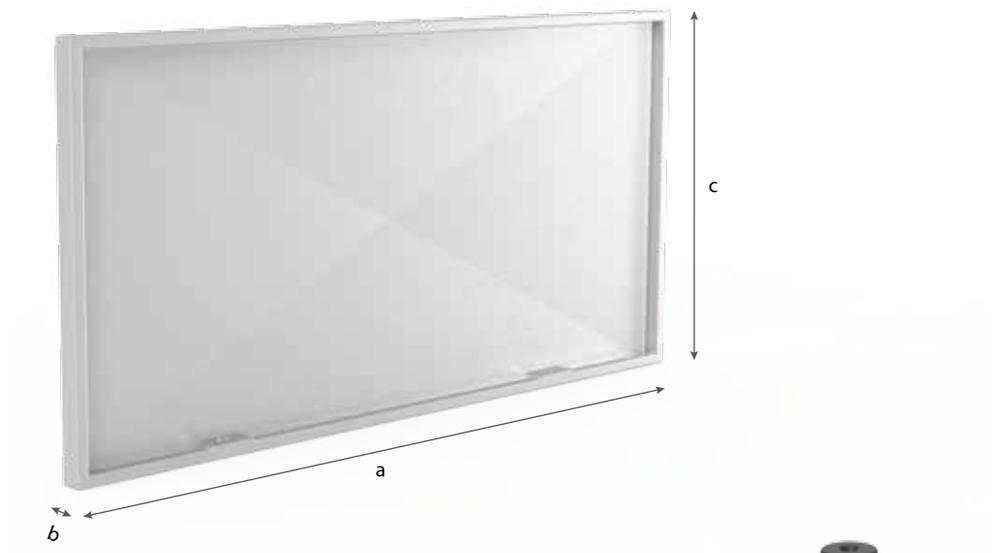





280980 | 000520

Description:

Avec la cloison de protection, vous pouvez diviser la table en 2 espaces de travail distincts. La position et la taille de l'espace sont modulable à souhait. La cloison protège les 2 espaces de travail des projections de soudure de l'espace voisin. La protection est constituée par une tôle zinguée fixée par 2 boulons.
(La cloison de protection n'est pas protégée contre les rayures pour des raisons techniques)

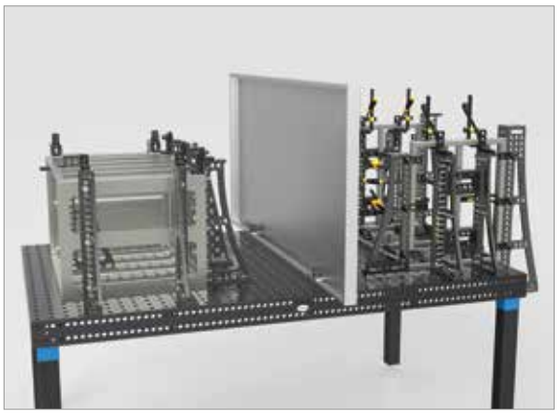



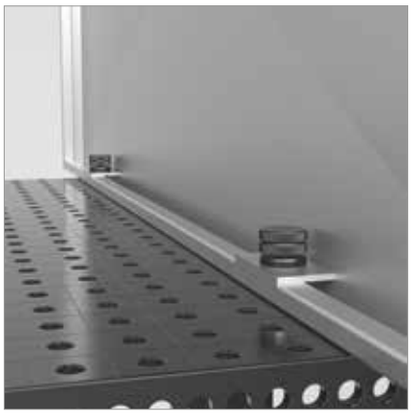

	Longueur: (a)	Largeur: (b)	Hauteur: (c)	Ø: (o)	Poids:	SK:	AM:	ZK:	Ref
Cloison de protection soudure - peinture couleur sur demande avec surcoût	1600 mm	50 mm	800 mm		23,00 kg				2-280980 **151,00 €** ●
Boulon à billes étagé 28 -> 16 court - brunie	75 mm			40 mm	0,32 kg	55,00 kN	10,00 Nm	10,00 kN	2-000520 **44,00 €** ●

SK=Force de cisaillement; AM=Couple de serrage; ZK=Force de traction;

● = Cet article est un produit en stock / ○ = Cet article sera fabriqué sur commande

Brosse







160820 | 160820.10

Description:

La brosse avec un diamètre de 17 mm est conçue spécialement pour le nettoyage des alésages système 16. Grâce à cette brosse le nettoyage des alésages devient très facile.







	Ø: (o)	Poids:	Ref
Brosse Ø 17 avec protection - avec protection	17 mm	0,05 kg	2-160820 **13,00 €** ●
Brosse Ø 17 pour perceuse / Pack de 10	17 mm	0,05 kg	2-160820.10 **50,00 €** ●

● = Cet article est un produit en stock / ○ = Cet article sera fabriqué sur commande

Support de torche de soudure

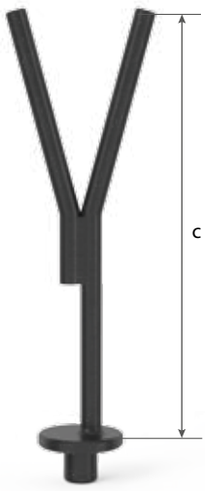



160920

Description:

Avec le support spécial, vous positionnez votre torche de soudure exactement là où vous en avez besoin.

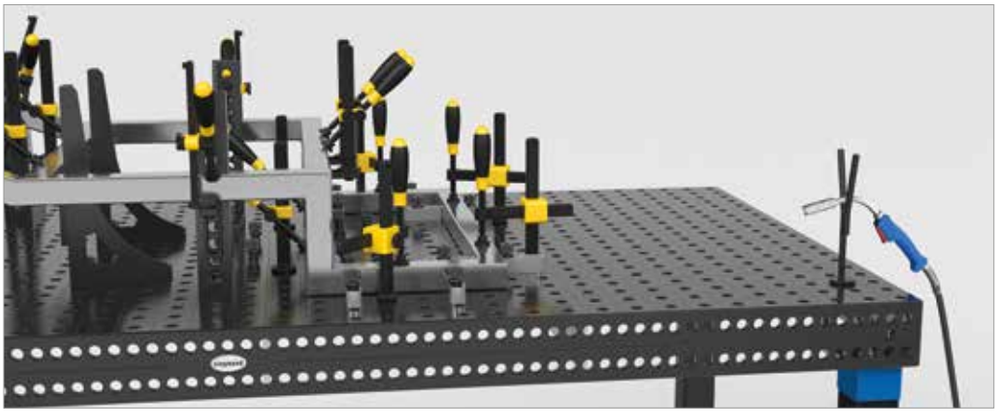



	Hauteur: (c)	Poids:	Ref
Support de torche de soudure - brunie	200 mm	0,27 kg	2-160920 **19,00 €** ●

● = Cet article est un produit en stock / ○ = Cet article sera fabriqué sur commande

Clé à six pans





160852



Description:

La clé à six pans de 4 est l'outil idéal pour le serrage des boulons à billes et Pinces de bridage.

Elle permet un serrage rapide et puissant des boulons à billes et des pinces de bridage d'une seule main.

	Poids:	Ref
Clé à six pans 4 - jaune	0,06 kg	2-160852 **10,00 €** ●

● = Cet article est un produit en stock / ○ = Cet article sera fabriqué sur commande

Prise de masse





000810

Description:

La prise de masse assure un contact à 100% avec la table de soudure. Ce qui évite la surchauffe. Montage simple par fixation dans un alésage Système.

Charge jusqu'à 500 ampères
Section de câble 70-95 mm²







	Ref	
Prise de masse Confort	2-000810 **39,00 €**	●

● = Cet article est un produit en stock / ○ = Cet article sera fabriqué sur commande

Anneau de transport

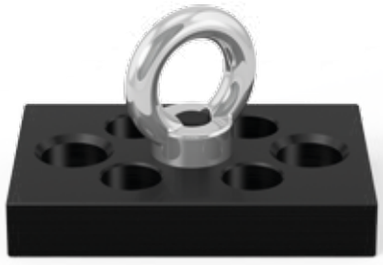



160830



000835



Description:

L'anneau de levage avec une platine supporte une charge maxi de 700 kg. Il est utilisé pour la manutention de tables ou d'autres éléments Siegmund lourds. Le serrage est assuré par des boulons de serrage à billes.

Lors de l'utilisation de l'anneau de levage, les directives générales pour les anneaux de levage sont à respecter. Selon le mode d'utilisation, la charge maxi peut être diminuée sensiblement. La hauteur de levage ne doit pas être supérieure à 100 mm et personne ne doit se trouver sous la table.

De plus, cet anneau peut servir de simple accroche pour des sangles.

Pour votre sécurité, veuillez respecter les indications suivantes:
L'anneau écrou doit être entièrement vissé.
L'anneau écrou doit être entièrement en appui sur la platine.
La longueur du contre-écrou doit être suffisante.
Éviter les tractions latérales.

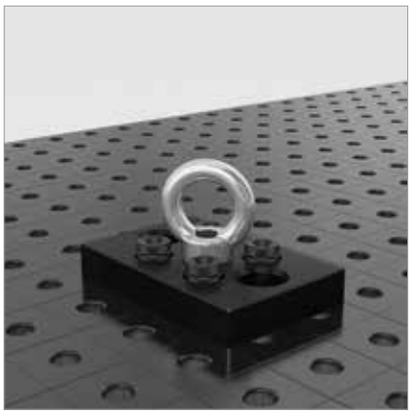
160830

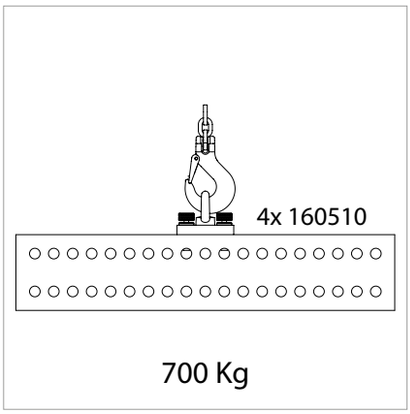

160830

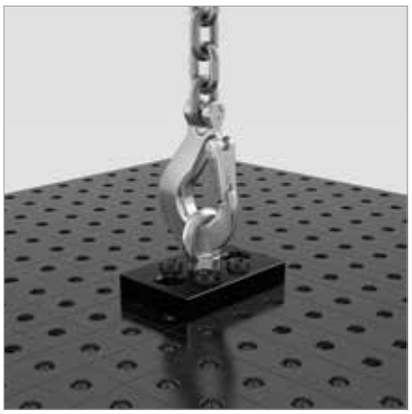
160830

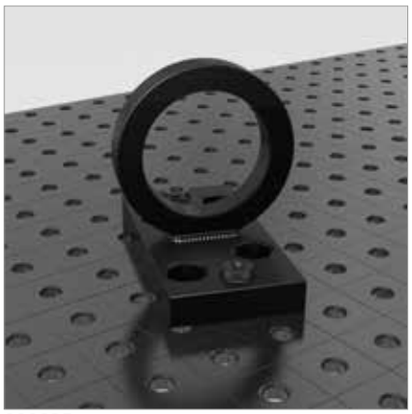
000835

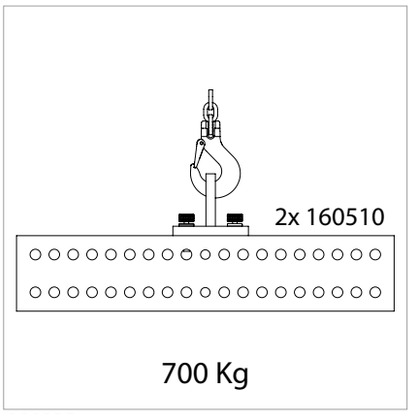

000835

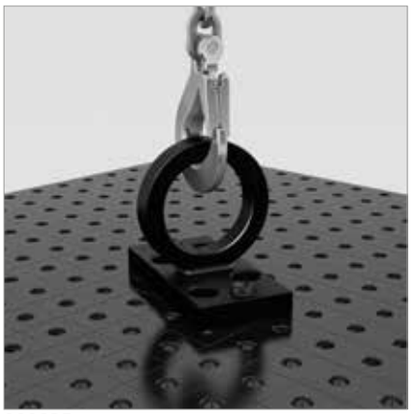
000835

	Longueur: (a)	Largeur: (b)	Hauteur: (c)	Poids:	Ref
Anneau de transport avec platine - 700 kg charge (avec 4x 160510)	150 mm	100 mm	25 mm	2,63 kg	2-160830 **50,00 €** ●
Anneau de transport - 700 kg charge (avec 2x 160510) - pour table 28 et 16	200 mm	100 mm	165 mm	4,50 kg	2-000835 **77,00 €** ●

● = Cet article est un produit en stock / ○ = Cet article sera fabriqué sur commande

interdit pour 160055 (4000x2000x100 mm)







	Page
Set 1 / Set 2	608
Set 3 / Set 4	610
Set 5	612
Set 1 Aluminium / Set 2 Aluminium	614

Set 1

2-163100	969,00 €

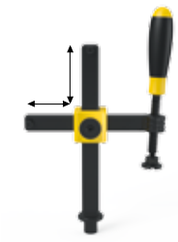









Pince de bridage	Boulon de serrage	Butée	Équerre	Équerre
brunie	brunie	nitrurée	nitrurée	nitrurée
160610	160510	160420.N	160110.N	160108.N
4 x	**12 x**	**4 x**	**4 x**	**4 x**

Set d'accessoires compris (163999): 1x 160402, 1x 160852, 1x 160820, 1x 000942, 1x 000911, 1x 000921, 1x 160920



Set 2

2-163200	1.865,00 €



Pince de bridage
brunie
160610
6 x



Pince de bridage
brunie
160630
2 x



Vé
brunie
160645.1
4 x



Boulon de serrage
brunie
160510
18 x



Butée
nitrurée
160410.N
4 x



Butée
nitrurée
160420.N
6 x



Équerre
nitrurée
160110.N
6 x



Équerre
nitrurée
160108.N
6 x

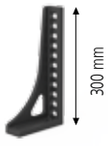

Équerre
brunie
160162
2 x

Set d'accessoires compris (163999): 1x 160402, 1x 160852, 1x 160820, 1x 000942, 1x 000911, 1x 000921, 1x 160920

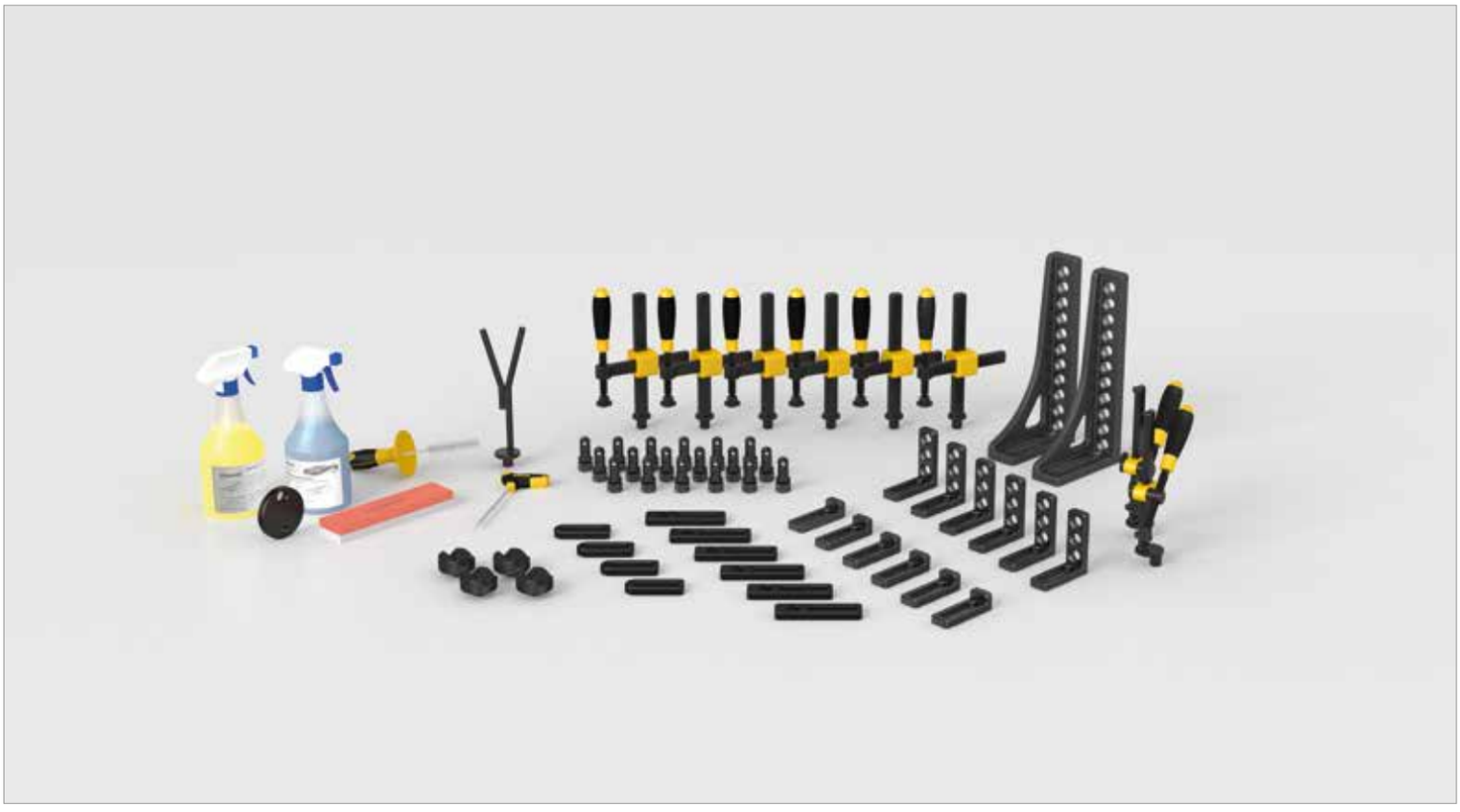

Set 3

2-163300	2.682,00 €



Pince de bridage
brunie
160610
8 x



Pince de bridage
brunie
160630
4 x



Vé
brunie
160645.1
4 x



Boulon de serrage
brunie
160510
24 x



Butée
nitrurée
160410.N
4 x

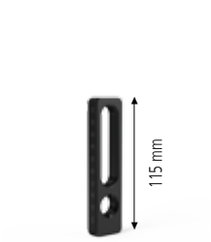

Butée
nitrurée
160420.N
8 x

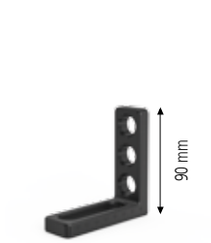

Équerre
nitrurée
160110.N
8 x

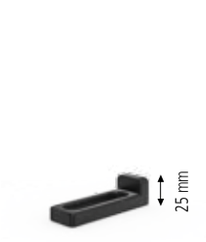

Équerre
nitrurée
160108.N
8 x

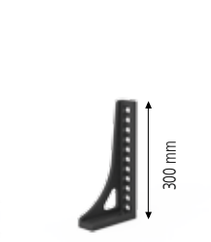

Équerre
brunie
160162
2 x

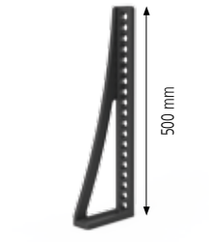

Équerre
brunie
160164
2 x

Set d'accessoires compris (163999): 1x 160402, 1x 160852, 1x 160820, 1x 000942, 1x 000911, 1x 000921, 1x 160920

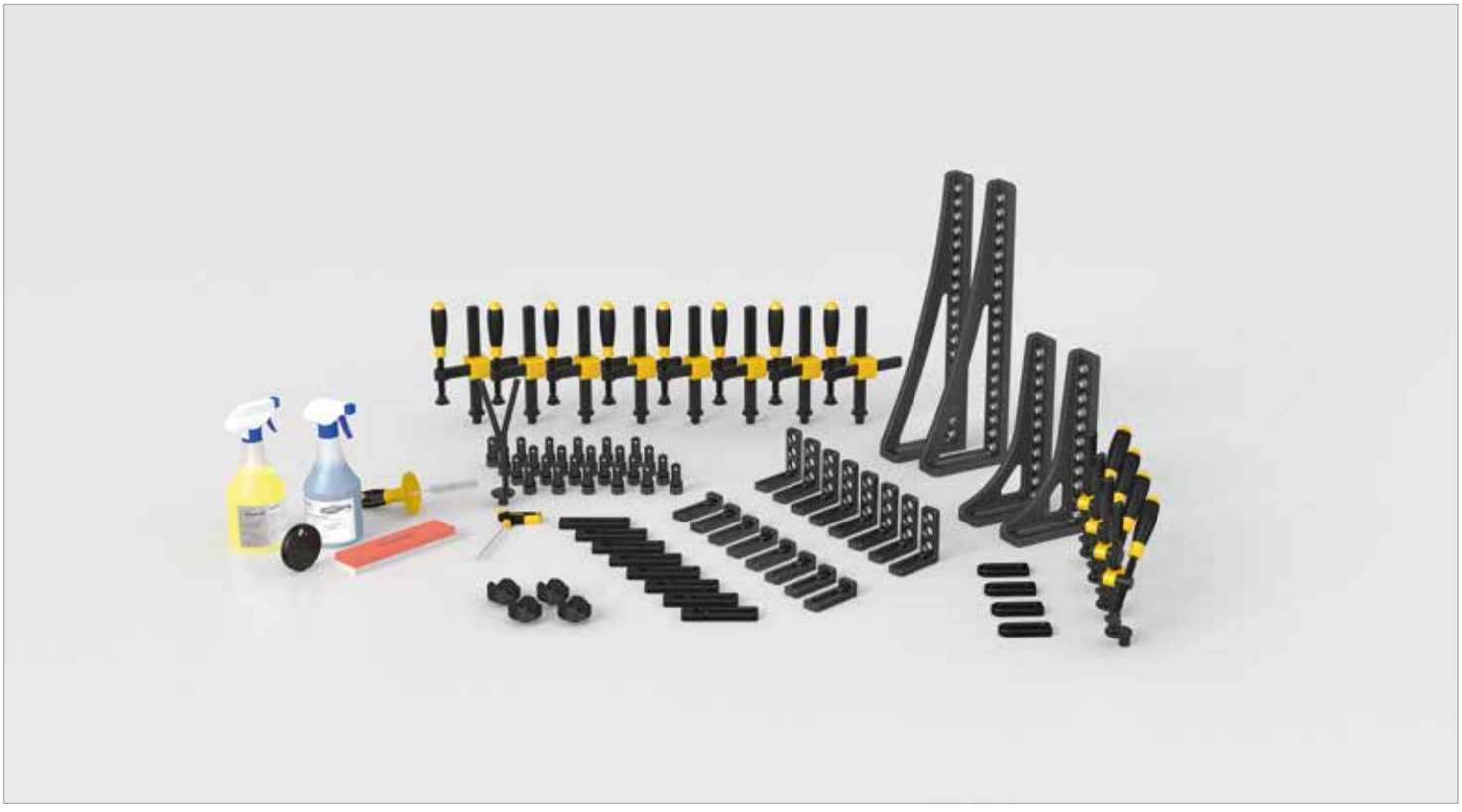

Set 4

2-163400	4.228,00 €



Pince de bridage
brunie
160610
10 x



Pince de bridage
brunie
160630
4 x



Vé
brunie
160645.1
8 x



Boulon de serrage
brunie
160510
30 x



Butée
nitrurée
160410.N
8 x



Butée
nitrurée
160420.N
10 x

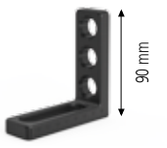

Équerre
nitrurée
160110.N
10 x



Équerre
nitrurée
160108.N
10 x

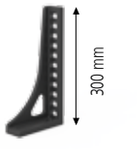

Équerre
brunie
160162
2 x

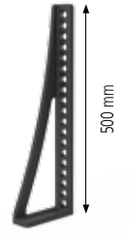

Équerre
brunie
160164
2 x



Équerre
fonte / brunie
160161+63
1 x + 1 x



Équerre
brunie
160134+36
1 x + 1 x



Chariot pour accessoires
160910
1 x

Set d'accessoires compris (163999): 1x 160402, 1x 160852, 1x 160820, 1x 000942, 1x 000911, 1x 000921, 1x 160920

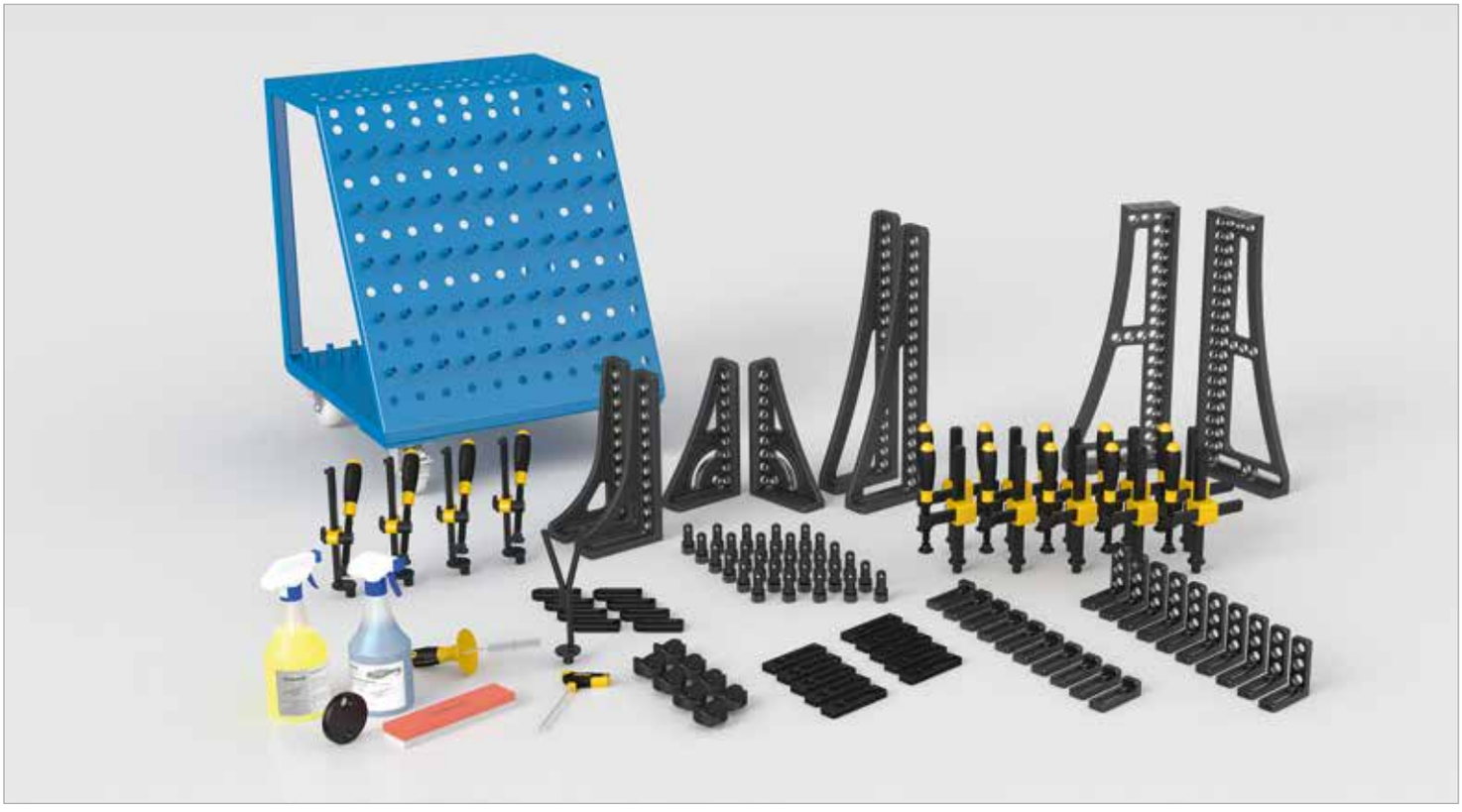

Set 5

2-163500	5.236,00 €



Pince de bridage
brunie
160610
12 x



Pince de bridage
brunie
160630
6 x



Vé
brunie
160645.1
8 x



Boulon de serrage
brunie
160510
36 x



Butée
nitrurée
160410.N
8 x

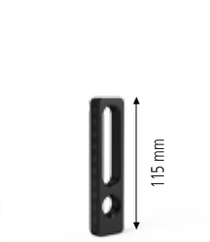

Butée
nitrurée
160420.N
12 x

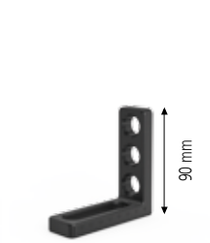

Équerre
nitrurée
160110.N
12 x

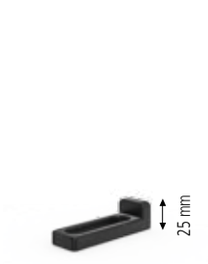

Équerre
nitrurée
160108.N
12 x

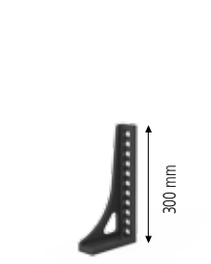

Équerre
brunie
160162
2 x

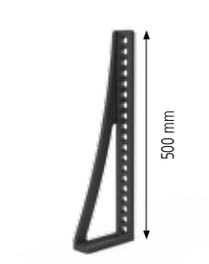

Équerre
brunie
160164
2 x

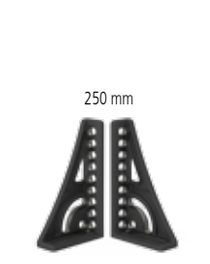

Équerre
fonte / brunie
160161+63
1 x + 1 x

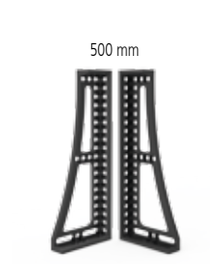

Équerre
brunie
160134+36
1 x + 1 x



Équerre
nitrurée plasma
160146+48.P
1 x + 1 x



Chariot pour accessoires
160910
1 x

Set d'accessoires compris (163999): 1x 160402, 1x 160852, 1x 160820, 1x 000942, 1x 000911, 1x 000921, 1x 160920



Set 1 Aluminium

2-163100.A	1.747,00 €



Pince de bridage
brunie
160610
6 x



Pince de bridage
brunie
160630
2 x



Vé
polyamide
160656.P
8 x



Boulon de serrage
brunie
160510
24 x



Butée Alu
Aluminium
160412
12 x

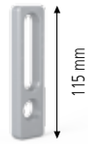

Butée
Aluminium
160420.A
6 x

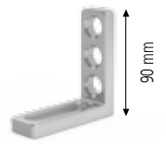

Équerre
Aluminium
160110.A
6 x

Set d'accessoires compris (163999): 1x 160402, 1x 160852, 1x 160820, 1x 000942, 1x 000911, 1x 000921, 1x 160920

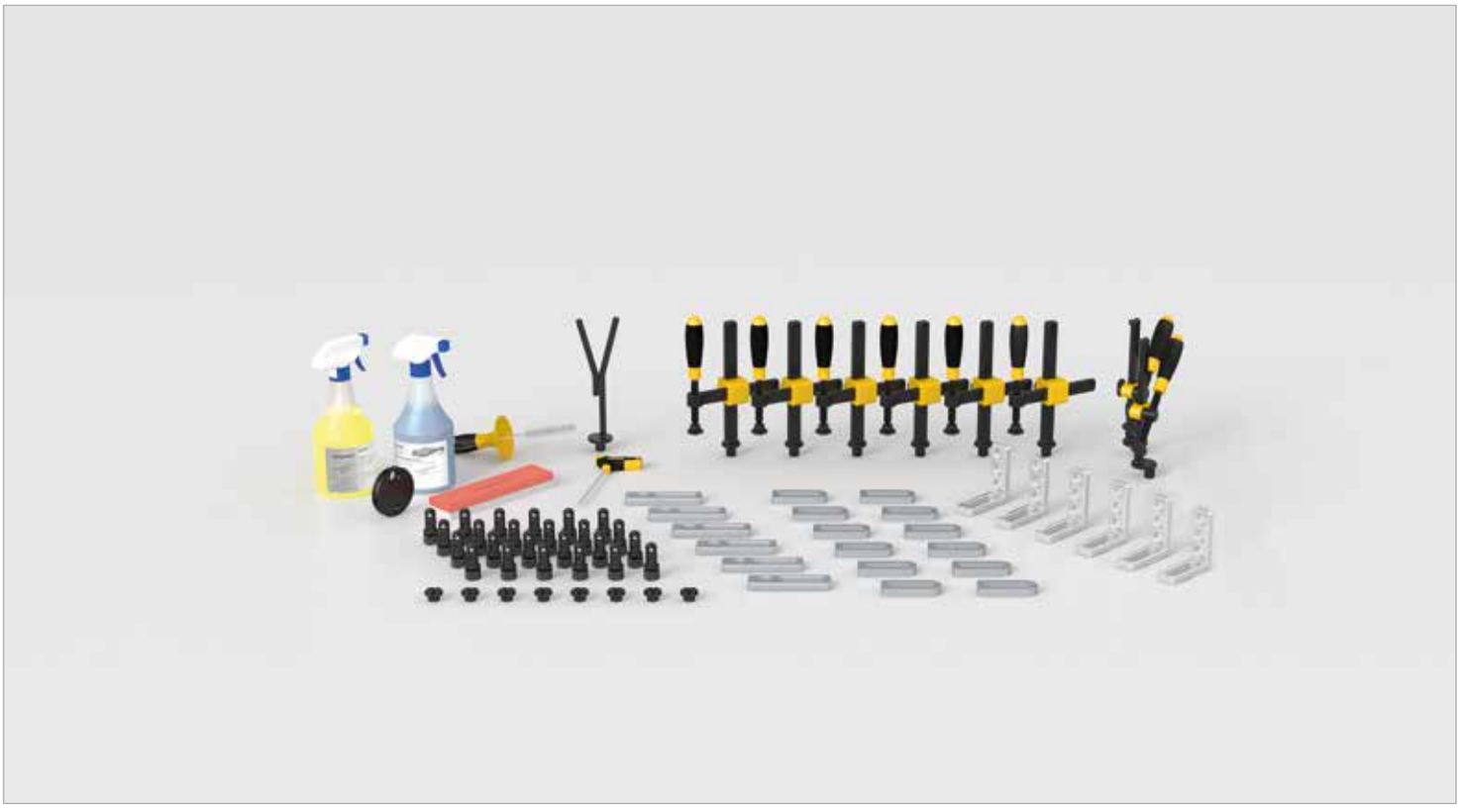

Set 2 Aluminium

2-163200.A	4.183,00 €



Pince de bridage
brunie
160610
10 x



Pince de bridage
brunie
160630
6 x



Vé
polyamide
160656.P
16 x



Boulon de serrage
brunie
160510
36 x



Butée Alu
Aluminium
160412
12 x



Butée
Aluminium
160420.A
12 x

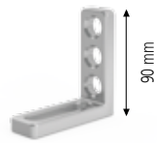

Équerre
Aluminium
160110.A
8 x



Vé
Aluminium
160645.1.A
8 x



Équerre
Alu-Titane
160120+21
1 x + 1 x

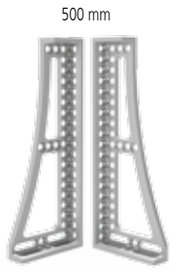

Équerre
Alu-Titane
160138+39
1 x + 1 x



Chariot pour accessoires
160910
1 x

Set d'accessoires compris (163999): 1x 160402, 1x 160852, 1x 160820, 1x 000942, 1x 000911, 1x 000921, 1x 160920

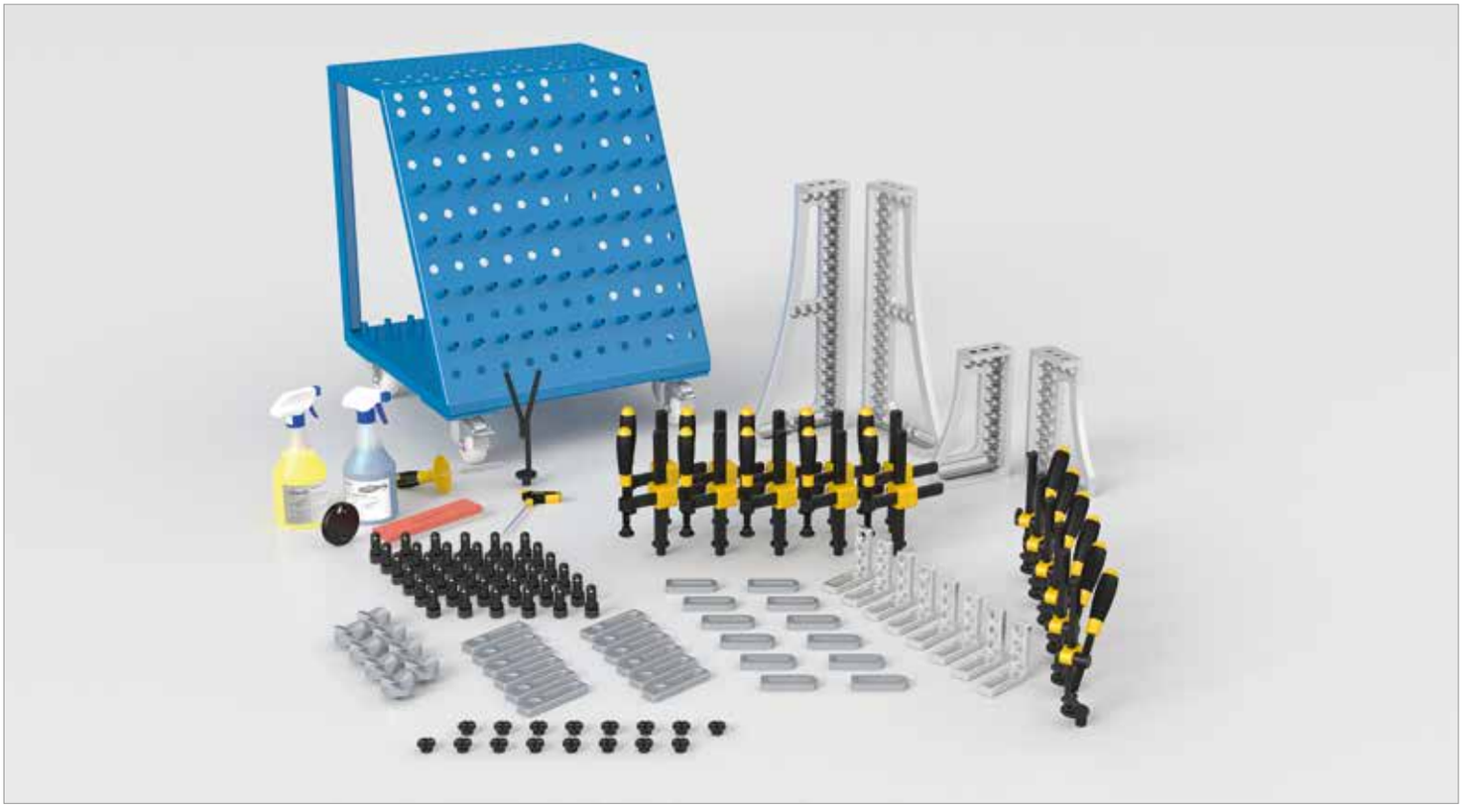

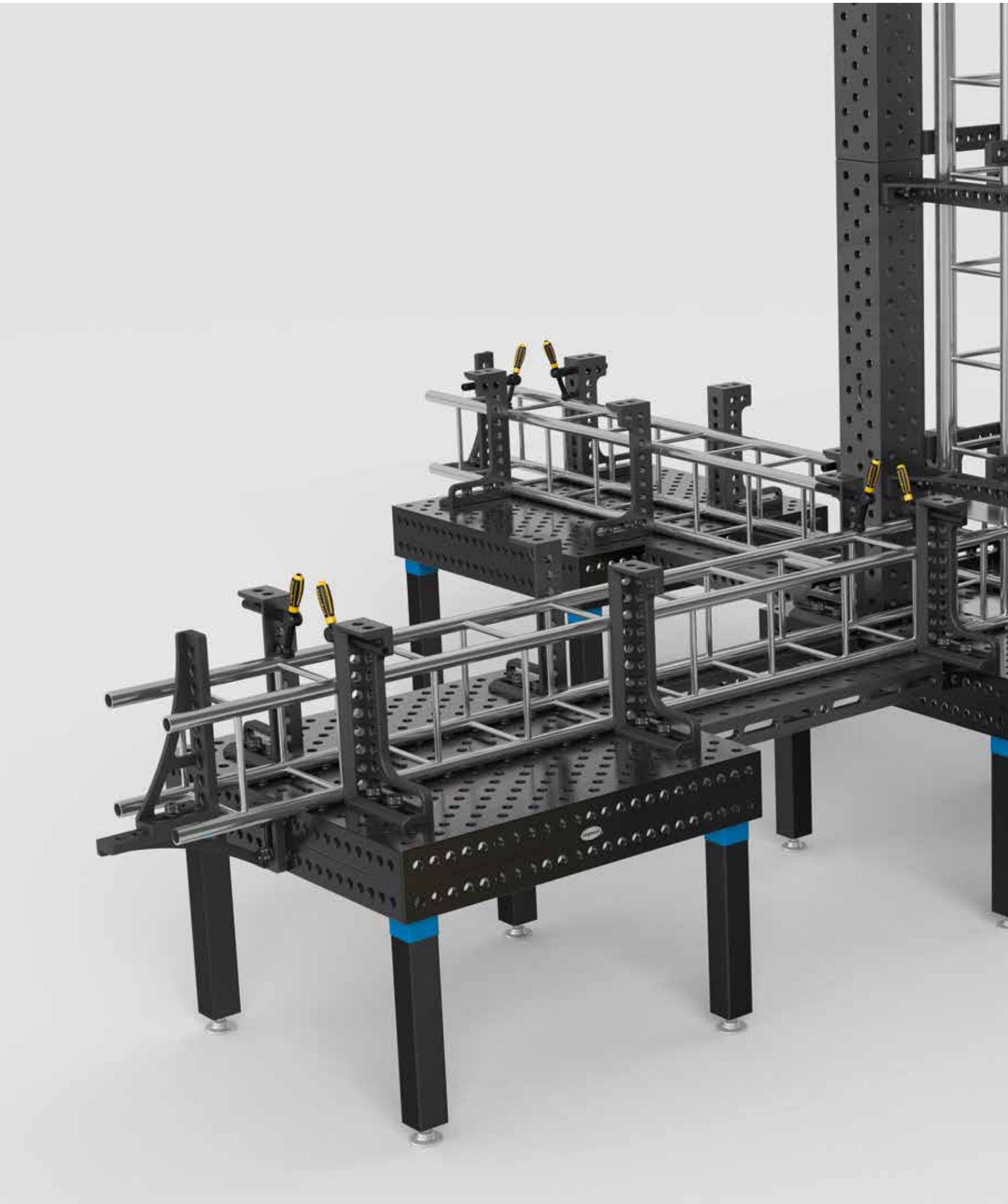

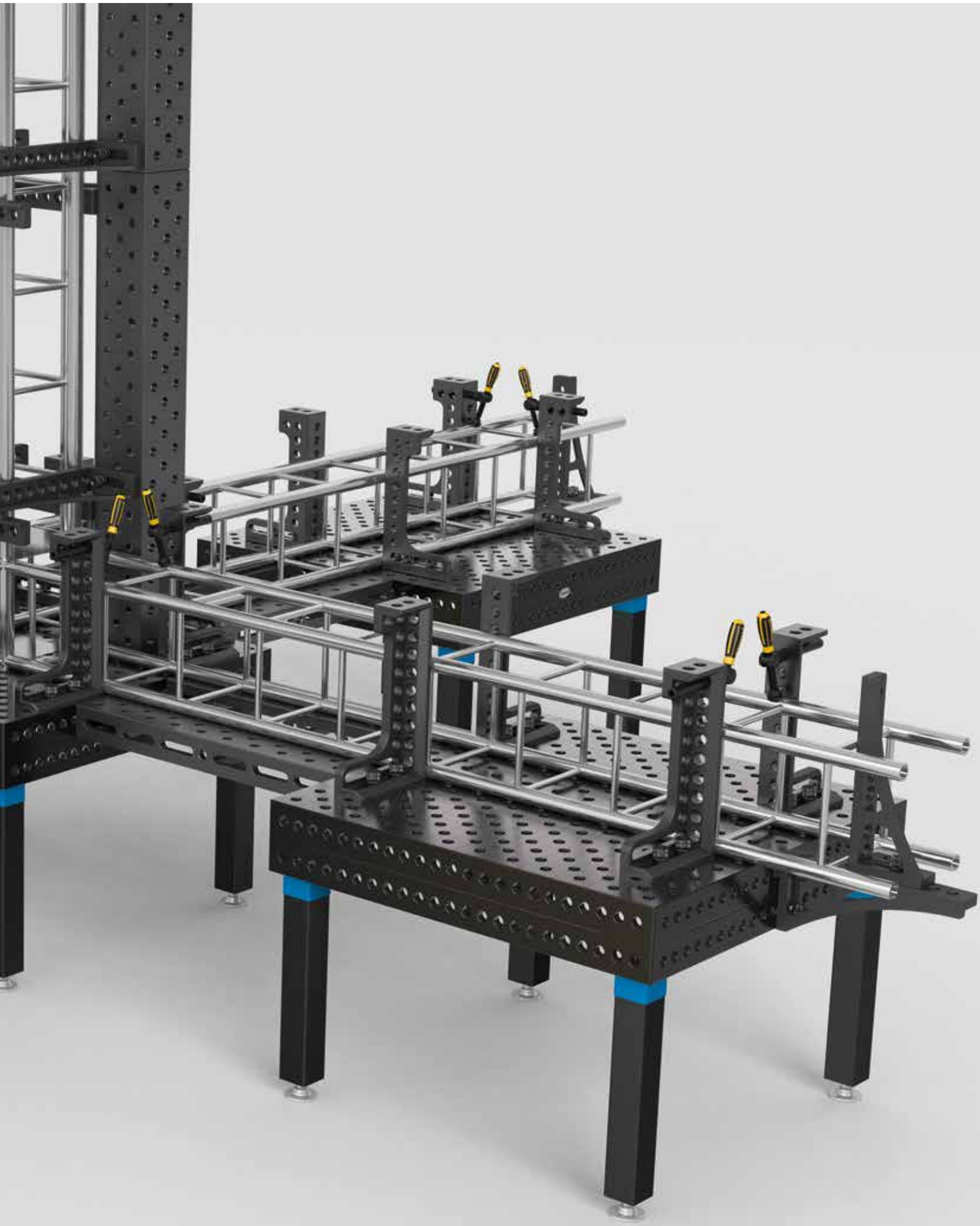

siegmund®





A

	Systeme	Page
Adaptateur 45° pour pince de bridage 280610	28	334
Adaptateur 45° pour pince de bridage XL 280612	28	334
Adaptateur avec trous Ø 48 / 15 pour pinces de bridage rapides	16	592
Adaptateur avec trous Ø 50 / 100 pour pinces de bridage rapides	28	372
Adaptateur avec trous Ø 50 / 15 pour pinces de bridage rapides	28	372
Adaptateur avec trous Ø 50 / 40 pour pinces de bridage rapides	28	372
Adaptateur avec trous Ø 50 / 70 pour pinces de bridage rapides	28	372
Adaptateur combiné 100	28	374
Adaptateur combiné 225	28	374
Adaptateur ébauche sans trous Ø 48 / 15 pour pinces de bridage rapides	16	592
Adaptateur ébauche sans trous Ø 50 / 100 pour pinces de bridage rapides	28	372
Adaptateur ébauche sans trous Ø 50 / 15 pour pinces de bridage rapides	28	372
Adaptateur ébauche sans trous Ø 50 / 40 pour pinces de bridage rapides	28	372
Adaptateur ébauche sans trous Ø 50 / 5 pour pinces de bridage rapides	28	372
Adaptateur ébauche sans trous Ø 50 / 70 pour pinces de bridage rapides	28	372
Anneau de transport avec platine 1800 kg charge	28	390
Anneau de transport avec platine 700 kg charge	16	604
Anneau de transport pour table 28 et 16 700 kg charge	16 & 28	604
Anneau de transport sans platine de fixation	28	390
Anti-collage avec anti-corrosion 1 kg en aérosol	16 & 28	426
Anti-collage avec anti-corrosion 1 kg en vaporisateur	16 & 28	426
Anti-collage avec anti-corrosion 1 kg	16 & 28	426
Anti-collage avec anti-corrosion 33 kg	16 & 28	426
Anti-collage avec anti-corrosion 5 kg	16 & 28	426
Axe fileté 100 avec poignée en croix	28	332
Axe fileté 100 pour 280610, 280612, 280630	28	332
Axe fileté 135 avec 6 pans	28	332
Axe fileté 135 avec poignée en croix	28	332
Axe fileté 135 pour 280610, 280612	28	332
Axe fileté 170 avec 6 pans	28	332
Axe fileté 170 avec poignée en croix	28	332
Axe fileté 170 pour 280610, 280612	28	332
Axe fileté 75 pour 160610, 160618, 160618.1	16	570
Axe fileté 83 avec 6 pans	28	332
Axe fileté 90 pour 160630	16	570
Axe fileté avec 6 pans longueur spéciale	28	332
Axe fileté avec poignée en croix longueur spéciale	28	332
Axe fileté pour 280610, 280612 longueur spéciale	28	332

B

	Systeme	Page
Bague de réglage	16	570
Bague de réglage	28	332
Base de translation	28	275
Basic 1000x1000x25	28	90
Basic 1000x1000x50 nitrurée plasma	16	438
Basic 1200x1200x50 nitrurée plasma	16	438
Basic 1200x800x50 nitrurée plasma	16	438
Basic 1500x1000x25	28	90
Basic 1500x1000x50 nitrurée plasma	16	438
Basic 2000x1000x25	28	90
Basic 2000x1200x25	28	90
Basic 2400x1200x25	28	90
Basic 3000x1500x25	28	90
Billes pour boulons 28	28	308
Boulon ajusté	16	552
Boulon ajusté	28	303
Boulon au ras de la table court	16	551
Boulon au ras de la table court	28	305
Boulon au ras de la table long	16	551
Boulon au ras de la table long	28	305
Boulon de bridage magnétique 118	28	310
Boulon de bridage magnétique 34	16	556
Boulon de bridage magnétique 46	16	556
Boulon de bridage magnétique 58	16	556
Boulon de bridage magnétique 68	28	310
Boulon de bridage magnétique 93	28	310
Boulon de fixation Ø 13,8 pour alésage 8.1	28	408
Boulon de fixation Ø 15,5	28	410
Boulon de fixation Ø 17,8 pour alésage 10.1	28	408
Boulon de fixation Ø 18,9	28	410
Boulon de fixation Ø 21,8 pour alésage 16.1	28	408
Boulon de fixation Ø 22,2	28	410
Boulon de fixation Ø 25,2	28	410
Boulon de fixation Ø 25,8 pour alésage 16.1	28	406
Boulon de fixation Ø 28,2	28	410
Boulon de fixation Ø 29,8 pour alésage 16.1	28	406
Boulon de fixation Ø 32,8 pour alésage 16.1	28	406
Boulon de liaison au ras de la table 28 <-> 16	16 & 28	422
Boulon de liaison au ras de la table court	16	553
Boulon de liaison au ras de la table court	28	306
Boulon de liaison au ras de la table long	16	553
Boulon de liaison au ras de la table long	28	306
Boulon de liaison à tête hexagonale court	28	307
Boulon à billes rapide court	16	548
Boulon à billes rapide court	28	300
Boulon à billes rapide long	16	548
Boulon à billes rapide long	28	300
Boulon à billes réglage en hauteur Basic court	28	302
Boulon à billes réglage en hauteur Basic long	28	302
Boulon à billes réglage en hauteur court	16	549
Boulon à billes réglage en hauteur court	28	301
Boulon à billes réglage en hauteur long	16	549
Boulon à billes réglage en hauteur long	28	301
Boulon à billes tête plate court	16	550
Boulon à billes tête plate court	28	304
Boulon à billes tête plate long	16	550
Boulon à billes tête plate long	28	304
Boulon à billes étagé 28 -> 16 court	16 & 28	599
Bras horizontal 150	16	568
Bras horizontal 200 pour 280610	28	316
Bras horizontal 200 pour 280612	28	318
Bras horizontal 350 pour 280610	28	316
Bras horizontal 350 pour 280612	28	318
Bras horizontal 500 pour 280610	28	316
Bras horizontal 500 pour 280612	28	318
Bras horizontal avec serrage rapide 100 pour 160606	16	566
Bras horizontal avec serrage rapide 200	28	322
Bras horizontal avec serrage rapide 350	28	322

Bras horizontal avec serrage rapide 500	28	322
Bras horizontal avec serrage rapide longueur spéciale	28	322
Bras horizontal pour 280610 longueur spéciale	28	316
Bras horizontal pour 280612 longueur spéciale	28	318
Bras vertical 150	16	566
Bras vertical 200	16	564
Bras vertical 310 pour 280610, 280615	28	322
Bras vertical 310 pour 280612	28	318
Bras vertical 310 pour 280630	28	320
Bras vertical 500 pour 280610, 280615	28	322
Bras vertical 500	28	320
Bras vertical 800 pour 280610, 280615	28	322
Bras vertical 800	28	320
Bras vertical pour 280610, 280615 longueur spéciale	28	322
Bras vertical pour 280612 longueur spéciale	28	318
Bras vertical pour 280630 longueur spéciale	28	320
Brosse Ø 17 avec protection	16	600
Brosse Ø 17 pour perceuse / Pack de 10	16	600
Brosse Ø 30 avec protection	28	386
Brosse Ø 30 pour perceuse / Pack de 10	28	386
Butée et équerre de bridage 1200 GK Alu-Titane droite	28	270
Butée et équerre de bridage 1200 GK Alu-Titane gauche	28	270
Butée et équerre de bridage 140 L	16	519
Butée et équerre de bridage 150 L	16	520
Butée et équerre de bridage 175 L Aluminium	28	258
Butée et équerre de bridage 175 L chromée	28	258
Butée et équerre de bridage 175 L fonte	28	258
Butée et équerre de bridage 175 L nitrurée	28	258
Butée et équerre de bridage 175 ML chromée	28	256
Butée et équerre de bridage 175 ML nitrurée	28	256
Butée et équerre de bridage 175 SL chromée	28	256
Butée et équerre de bridage 175 SL nitrurée	28	256
Butée et équerre de bridage 175 VL	28	260
Butée et équerre de bridage 175 WL	28	260
Butée et équerre de bridage 200 L	28	261
Butée et équerre de bridage 250 D nitrurée plasma	16	532
Butée et équerre de bridage 250 G avec angle de rotation	16	526
Butée et équerre de bridage 250 GK Alu-Titane droite	16	530
Butée et équerre de bridage 250 GK Alu-Titane gauche	16	530
Butée et équerre de bridage 250 GK droite	16	530
Butée et équerre de bridage 250 GK gauche	16	530
Butée et équerre de bridage 275 L chromée	28	257
Butée et équerre de bridage 275 L	28	257
Butée et équerre de bridage 275 WL	28	260
Butée et équerre de bridage 300 G	16	522
Butée et équerre de bridage 300 G	28	262
Butée et équerre de bridage 300 GK Alu-Titane droite	28	270
Butée et équerre de bridage 300 GK Alu-Titane gauche	28	270
Butée et équerre de bridage 300 GK nitrurée plasma droite	28	267
Butée et équerre de bridage 300 GK nitrurée plasma gauche	28	267
Butée et équerre de bridage 50 L	16	514
Butée et équerre de bridage 500 D nitrurée plasma	16	532
Butée et équerre de bridage 500 G avec angle de rotation	28	264
Butée et équerre de bridage 500 G	16	523
Butée et équerre de bridage 500 G	28	262
Butée et équerre de bridage 500 GK Alu-Titane droite	16	530
Butée et équerre de bridage 500 GK Alu-Titane gauche	16	530
Butée et équerre de bridage 500 GK droite	16	525
Butée et équerre de bridage 500 GK gauche	16	525
Butée et équerre de bridage 500 GK nitrurée plasma droite	28	267
Butée et équerre de bridage 500 GK nitrurée plasma gauche	28	267

Butée et équerre de bridage 600 GK Alu-Titane droite	28	270
Butée et équerre de bridage 600 GK Alu-Titane gauche	28	270
Butée et équerre de bridage 600 GK nitrurée plasma droite	28	268
Butée et équerre de bridage 600 GK nitrurée plasma gauche	28	268
Butée et équerre de bridage 75 L chromée	28	254
Butée et équerre de bridage 75 L	28	254
Butée et équerre de bridage 750 D nitrurée plasma	16	532
Butée et équerre de bridage 750 G nitrurée plasma droite	28	266
Butée et équerre de bridage 750 G nitrurée plasma gauche	28	266
Butée et équerre de bridage 750 GK nitrurée plasma droite	16	528
Butée et équerre de bridage 750 GK nitrurée plasma gauche	16	528
Butée et équerre de bridage 800 GK Alu-Titane droite	28	270
Butée et équerre de bridage 800 GK Alu-Titane gauche	28	270
Butée et équerre de bridage 800 GK nitrurée plasma droite	28	268
Butée et équerre de bridage 800 GK nitrurée plasma gauche	28	268
Butée et équerre de bridage 90 L Aluminium	16	516
Butée et équerre de bridage 90 L chromée	16	516
Butée et équerre de bridage 90 L fonte	16	516
Butée et équerre de bridage 90 L nitrurée	16	516
Butée et équerre de bridage 90 SL	16	515
Butée et équerre de bridage 90 VL	16	518
Butée et équerre de bridage 90 WL	16	518
Butée et équerre de bridage 90 X nitrurée	16	515
Butée et équerre de bridage 90 X	16	515
Butée excentrique Ø 100	28	228
Butée excentrique Ø 45	16	498
Butée excentrique Ø 60 avec filetage M10	28	228
Butée excentrique Ø 60	28	228
Butée excentrique Ø 75 avec filetage M10	16	498
Butée excentrique Ø 75	16	498
Butée Flex 12x76 Acier	16	500
Butée Flex 12x83 Aluminium	16	499
Butée Flex 12x97 Acier	16	501
Butée Flex 24x76 Acier	16	500
Butée Flex 24x97 Acier	16	501
Butée Flex 25x140 Acier	28	232
Butée Flex 25x156 Aluminium	28	230
Butée Flex 25x182 Acier	28	233
Butée Flex 25x90 Acier	28	231
Butée Flex 50x140 Acier	28	232
Butée Flex 50x156 Aluminium	28	230
Butée Flex 50x182 Acier	28	233
Butée Flex 50x90 Acier	28	231
Butée universelle / Pont de bridage	16	507
Butée universelle 100 chromée	28	240
Butée universelle 1000 S chromée	28	248
Butée universelle 1000 S	28	248
Butée universelle 100	28	240
Butée universelle 115 L Aluminium	16	505
Butée universelle 115 L chromée	16	505
Butée universelle 115 L nitrurée	16	505
Butée universelle 115 L	16	505
Butée universelle 150 chromée	28	240
Butée universelle 150 L Aluminium	28	234
Butée universelle 150 L chromée	16	506
Butée universelle 150 L chromée	28	234
Butée universelle 150 L nitrurée	28	234
Butée universelle 150 L	16	506
Butée universelle 150 L	28	234
Butée universelle 150	28	240
Butée universelle 200 L chromée	28	235

Butée universelle 200 L	28	235
Butée universelle 225 L Aluminium	28	236
Butée universelle 225 L chromée	28	236
Butée universelle 225 L FDS avec contact sur ressort	28	238
Butée universelle 225 L nitrurée	28	236
Butée universelle 225 L	28	236
Butée universelle 250 chromée	28	240
Butée universelle 250 L chromée	28	237
Butée universelle 250 L	28	237
Butée universelle 250	28	240
Butée universelle 300 chromée	28	242
Butée universelle 300 M chromée	16	508
Butée universelle 300 M	16	508
Butée universelle 300	28	242
Butée universelle 325 L chromée	28	244
Butée universelle 325 L FDS avec contact sur ressort	28	239
Butée universelle 325 L	28	244
Butée universelle 50 L	16	502
Butée universelle 500 chromée	28	243
Butée universelle 500 M chromée	16	508
Butée universelle 500 M	16	508
Butée universelle 500 S chromée	28	246
Butée universelle 500 S nitrurée	28	246
Butée universelle 500 S	28	246
Butée universelle 500	28	243
Butée universelle 525 L chromée	28	245
Butée universelle 525 L	28	245
Butée universelle 75 L chromée	16	504
Butée universelle 75 L nitrurée	16	504
Butée universelle 75 L	16	504
Butée universelle 750 S chromée	28	247
Butée universelle 750 S	28	247
Butée universelle 80 L	16	503
Butée à pince	28	364

C

	Systeme	Page
Cadre support et de bridage Fonte 300x200x100	28	283
Cadre support et de bridage grand modèle 300x200x50	16	537
Cadre support et de bridage petit 150x100x50	16	537
Chariot pour accessoires compact	28	381
Chariot pour accessoires	16	596
Chariot pour accessoires	28	380
Cheville pour charge lourde	28	158
Châssis de liaison avec couronne de rotation pour table 280020	28	190
Châssis de liaison avec couronne de rotation pour table 280030	28	190
Châssis de liaison avec couronne de rotation pour table 280040	28	190
Châssis de liaison avec roulette pour cartouche pour table 280020	28	190
Châssis de liaison avec roulette pour cartouche pour table 280030	28	190
Châssis de liaison avec roulette pour cartouche pour table 280040	28	190
Châssis de liaison avec roulette pour table 280020	28	190
Châssis de liaison avec roulette pour table 280030	28	190
Châssis de liaison avec roulette pour table 280040	28	190
Châssis de liaison pour table 280010	28	188
Châssis de liaison pour table 280015	28	188
Châssis de liaison pour table 280020	28	188
Châssis de liaison pour table 280025	28	188
Châssis de liaison pour table 280030	28	188
Châssis de liaison pour table 280035	28	188
Châssis de liaison pour table 280040	28	188
Châssis de liaison pour table 280045	28	188
Châssis de liaison pour table 280050	28	188
Châssis de liaison pour table 280055	28	188
Châssis de liaison pour table 280060	28	188
Clean / Nettoyant pour table de soudure 5 kg	16 & 28	428
Clean / Nettoyant pour table de soudure 500 ml en aérosol	16 & 28	428
CleanBasic 1 kg en aérosol	16 & 28	429
CleanBasic 1 kg	16 & 28	429
CleanBasic 33 kg	16 & 28	429
CleanBasic 5 kg	16 & 28	429
Cloison de protection soudure	16 & 28	599
Clé à six pans 14	28	389
Clé à six pans 4	16	602
Clé à six pans 6	28	535
Console pour accessoires	16	597
Console pour accessoires	28	382
Couvercle acier / lot de 10	28	222
Couvercle acier pour perçage de montage	28	222
Crochet pour console accessoires	16	598
Crochet pour console accessoires	28	383
Croix en fonte avec roue à main pour 280646 Tour-Multi-bridage	28	358
Croix fonte pour 160601	16	568
Croix fonte pour 160606, 160610	16	566
Croix fonte pour 160630	16	564
Croix fonte pour 280610, 280611, 280615	28	322
Croix fonte pour 280612	28	318
Croix fonte pour 280630	28	320
Croix fonte pour 280631, 280642	28	324
Croix fonte	28	324
Cône de bridage	16	587
Cône de bridage	28	353

D

	Systeme	Page
Disque avec vis noyée M10x25	16	564
Disque avec vis noyée M10x25	28	320
Distributeur pour 8 récepteurs	16 & 28	414
Douille d'adaptateur 16 -> 28	16 & 28	423
Douille d'angle 45° pour tube de bridage	28	336
Douille d'angle 90° pour tube de bridage	28	336
Douille de bridage pour filetage M10 - Table rainurée	28	134
Douille de bridage pour filetage M12	28	134
Douille de bridage pour filetage M16	28	134
Douille de bridage pour filetage M8	28	134

Douille de réduction 16 -> 28	16 & 28	420
Douille de réduction 28 -> 16	16 & 28	421
Douille filetée pour filetage M16	28	362
Douille filetée Tr 12x3	16	573
Douille filetée Tr 12x3	28	335
Douille filetée Tr 20x4	28	335
Douille filetée	16	568
Douille support et de bridage	16	480
Douille support et de bridage	28	146

E

	Systeme	Page
Embase de pied	16	161
Embase de pied	28	188
Embout de serrage sphérique brunie pour pinces de bridage	16	576
Embout de serrage sphérique brunie pour pinces de bridage	28	341
Embout de serrage sphérique Inox pour pinces de bridage	16	576
Embout de serrage sphérique Inox pour pinces de bridage	28	341
Embout de serrage sphérique polyamide pour pinces de bridage	16	576
Embout de serrage sphérique polyamide pour pinces de bridage	28	341
Embout de serrage ébauche pour pinces de bridage	16	576
Embout de serrage ébauche pour pinces de bridage	28	338
Embout à visser avec vis noyée	28	354
Embout à visser	16	584
Entretoise 50 mm	28	196
Entretoise pour boulons magnétiques	28	310
Entretoise réglable 100 Ø 100	28	362
Entretoise réglable 100 Ø 50	28	362
Entretoise réglable 100 Ø 75	28	362
Entretoise réglable 150 Ø 150	28	362
Entretoise réglable 150 Ø 50	28	362
Entretoise réglable 150 Ø 75	28	362
Entretoise réglable en hauteur Ø 50	16	585
Entretoise réglable en hauteur Ø 80	28	361
Entretoise	16	556
Entretoise	28	249
Equerre à entraxe réglable fonte	28	279

É

	Systeme	Page
Équerre angulaire réglable	16	511
Équerre angulaire réglable	28	249
Équerre de fixation	28	255
Équerre rotative 150	16	521
Équerre rotative 275	28	274
Équerre rotative 90	16	521
Équerre universelle à serrage hydromécanique	16	535
Équerre universelle à serrage hydromécanique	28	277
Équerre universelle à serrage mécanique	16	534
Équerre universelle à serrage mécanique	28	276
Équerre à plat 175 chromée petit	28	250
Équerre à plat 175 petit	28	250
Équerre à plat 250 chromée	16	510
Équerre à plat 250	16	510
Équerre à plat 500 chromée grand	28	251
Équerre à plat 500 grand	28	251

G

	Systeme	Page
Gabarit de montage pour rail support de positionnement	28	178
Goupille filetée pour 160522	16	550
Goupille filetée pour 160523	16	550
Goupille filetée pour 280522	28	304
Goupille filetée pour 280523	28	304
Grille de trous avec 3 lignes d'alésages	16	482
Grille de trous avec une ligne d'alésages	16	482
Guidage tige filetée	16	564
Guidage tige filetée	28	320

H

	Systeme	Page
Housse de protection pour 280910	28	380
Housse de protection pour 280911	28	381

J

	Systeme	Page
Jeu de rondelles	16	586
Jeu de rondelles	28	360
Joint torique 22 mm intérieur pour boulons à billes, vés et boulons ajustés 28	28	308
Joint torique 24 mm intérieur pour tous les boulons 28	28	308
Joint torique 31 mm intérieur pour boulons réglables en hauteur confort 28	28	308

L

	Systeme	Page
Liaison d'angle Fonte grand modèle	28	278
Liaison d'angle Fonte	16	536
Liaison d'angle standard fonte petit	28	278
Lot d'entretoises pour boulons	28	308

M

	Systeme	Page
Manchette pour pied	16	488
Manchette pour pied	28	158
Module pour console accessoires avec douilles	16	598
Module pour console accessoires avec douilles	28	383
Module pour console accessoires sans douilles	16	598
Module pour console accessoires sans douilles	28	383

P

	Systeme	Page
Pied avec roulette et frein de blocage 650	28	156
Pied avec roulette et frein de blocage 750	16	492
Pied avec roulette et frein de blocage 815	16 & 28	492
Pied avec roulette pour profilé 200	28	198
Pied avec roulette pour profilé 300	28	198
Pied avec roulette pour profilé 400	28	198
Pied avec roulette pour profilé 500	28	198
Pied avec roulette pour profilé 650	28	198
Pied pour ancrage au sol 650	28	158
Pied pour ancrage au sol 750	16	491
Pied pour ancrage au sol 750	28	158
Pied pour ancrage au sol 815	16	491
Pied pour ancrage au sol 850	16	491
Pied pour système plate-forme	28	222
Pied réglable en hauteur 450-700	28	154
Pied réglable en hauteur 550-900	28	154
Pied réglable en hauteur 550-950	16	490
Pied réglable en hauteur avec roulette et frein de blocage 550-750	28	157
Pied réglable en hauteur avec roulette et frein de blocage 600-900	16	493
Pied simple 200	28	196
Pied simple 300	28	196
Pied simple 400	28	196
Pied simple 500	28	196
Pied simple 650	28	196
Pied standard 650	28	152
Pied standard 750	16	488
Pied standard 750	28	152
Pied standard 815	16 & 28	488
Pied standard 850	16	488
Pied standard hauteur spéciale mini 150 mm	28	222
Pied à roulette 200	28	198
Pied à roulette 300	28	198
Pied à roulette 400	28	198
Pied à roulette 500	28	198
Pied à roulette 650	28	198
Pierre à surfacer 150x50x25	16 & 28	430
Pierre à surfacer 200x50x25	16 & 28	430
Pin sphérique pour pont de bridage	28	343
Pince de bridage avec tube	16	568
Pince de bridage Basic	16	572
Pince de bridage horizontale avec adaptateur	16	591
Pince de bridage horizontale avec adaptateur	28	369
Pince de bridage horizontale	16	591
Pince de bridage Professional 45°/90° longueur spéciale	28	320
Pince de bridage Professional 45°/90° à bridage vertical	28	326
Pince de bridage Professional 45°/90°	16	564
Pince de bridage Professional 45°/90°	28	320
Pince de bridage Professional longueur spéciale	28	316
Pince de bridage Professional XL longueur spéciale	28	318
Pince de bridage Professional XL	28	318
Pince de bridage Professional à bridage vertical	28	326
Pince de bridage Professional	16	562
Pince de bridage Professional	28	316
Pince de bridage rapide 100	28	370
Pince de bridage rapide 160	28	371
Pince de bridage rapide conventionelle S20	28	327
Pince de bridage rapide conventionelle S25	28	327
Pince de bridage rapide conventionelle S30	28	327
Pince de bridage rapide conventionelle S40	28	327
Pince de bridage rapide Professional longueur spéciale	28	322
Pince de bridage rapide Professional	16	566
Pince de bridage rapide Professional	28	322
Pince de bridage tubulaire Basic 180° longueur spéciale	28	332
Pince de bridage tubulaire Basic 180°	28	332
Pince de bridage tubulaire Basic 90° longueur spéciale	28	330
Pince de bridage tubulaire Basic 90°	28	330
Pince de bridage tubulaire Basic Universel longueur spéciale	16	570
Pince de bridage tubulaire Basic Universel longueur spéciale	28	328
Pince de bridage tubulaire Basic Universel	16	570
Pince de bridage tubulaire Basic Universel	28	328
Pince de bridage verticale avec adaptateur	16	590
Pince de bridage verticale avec adaptateur	28	368
Pince de bridage verticale	16	590
Pince de bridage verticale	28	326
Pièces de rechange pour boulon ancienne version avec joint torique + Billes	28	308
Pièces de rechange pour boulons	16	554
Plaque 2000x1000x200	28	220
Plaque 2400x1200x200	28	220
Plaque 3000x1500x200	28	220
Plaque de bridage 150 lbs nitrurée avec boulons de fixation	28	410
Plaque de bridage 300 lbs nitrurée avec boulons de fixation	28	410
Plaque de bridage 350 pour bride DIN nitrurée avec boulons de fixation	28	408
Plaque de bridage 400-600 lbs nitrurée avec boulons de fixation	28	410
Plaque de bridage 550 pour bride DIN nitrurée avec boulons de fixation	28	406
Plaque pour adaptateur 200 avec alésages 28 mm	28	376
Plaque pour adaptateur 200	28	376
Plaque pour adaptateur 250	28	375
Plaque pour adaptateur 28 -> 16	16 & 28	418
Plaque pour adaptateur 300 avec alésages 28 mm	28	377
Plaque pour adaptateur 300	28	377
Plaque pour adaptateur 350	28	375
Plateau de bridage octogonal SW 1000x12 nitrurée plasma	16	476
Plateau de bridage octogonal SW 1000x25 nitrurée plasma	28	140
Plateau de bridage octogonal SW 1200x12 nitrurée plasma	16	476
Plateau de bridage octogonal SW 1200x25 nitrurée plasma	28	140
Plateau de bridage octogonal SW 1400x25 nitrurée plasma	28	140
Plateau de bridage octogonal SW 1500x25 nitrurée plasma	28	140
Plateau de bridage octogonal SW 500x12 nitrurée plasma	16	476
Plateau de bridage octogonal SW 600x12 nitrurée plasma	16	476
Plateau de bridage octogonal SW 600x25 nitrurée plasma	28	140
Plateau de bridage octogonal SW 800x12 nitrurée plasma	16	476
Plateau de bridage octogonal SW 800x25 nitrurée plasma	28	140
Platine 150x150x25 pour anneau de transport	28	390
Platine de fixation avec roulette pour table 28 et 16	28	160
Platine grand modèle pour Tour-Multi-bridage modulaire	28	358
Platine petit modèle pour Tour-Multi-bridage modulaire	28	358
Platine pour fixation au sol	28	491
Pont de bridage 1200 nitrurée plasma	28	200
Pont de bridage 2 appuis pour pinces de bridage	28	342
Pont de bridage 2400 nitrurée plasma	28	200
Pont de bridage 3 appuis pour pinces de bridage	28	343
Porte-mandrin pour 160604	16	570
Porte-mandrin pour 280604	28	328

Poutre en U 1000x100x100 nitrurée plasma	16	540
Poutre en U 1000x200x100 nitrurée plasma oblong	28	284
Poutre en U 1000x200x100 nitrurée plasma	16	542
Poutre en U 1000x200x100 nitrurée plasma	28	286
Poutre en U 1000x200x200 nitrurée plasma	28	288
Poutre en U 1000x400x200 nitrurée plasma	28	292
Poutre en U 1000x400x400 nitrurée plasma	28	294
Poutre en U 100x100x100 nitrurée plasma	16	540
Poutre en U 1200x200x200 nitrurée plasma	28	290
Poutre en U 1200x400x200 nitrurée plasma	28	292
Poutre en U 1200x400x400 nitrurée plasma	28	294
Poutre en U 1400x200x200 nitrurée plasma	28	290
Poutre en U 1500x100x100 nitrurée plasma	16	540
Poutre en U 1500x200x100 nitrurée plasma	16	542
Poutre en U 1500x200x100 nitrurée plasma	28	286
Poutre en U 1500x200x200 nitrurée plasma	28	288
Poutre en U 1500x400x200 nitrurée plasma	28	292
Poutre en U 1500x400x400 nitrurée plasma	28	294
Poutre en U 1600x200x200 nitrurée plasma	28	290
Poutre en U 1800x200x200 nitrurée plasma	28	290
Poutre en U 2000x100x100 nitrurée plasma	16	540
Poutre en U 2000x200x100 nitrurée plasma	16	542
Poutre en U 2000x200x100 nitrurée plasma	28	286
Poutre en U 2000x200x200 nitrurée plasma	28	288
Poutre en U 2000x400x200 nitrurée plasma	28	292
Poutre en U 2000x400x400 nitrurée plasma	28	294
Poutre en U 200x100x100 nitrurée plasma	16	542
Poutre en U 200x200x100 nitrurée plasma	28	288
Poutre en U 200x200x200 nitrurée plasma	28	288
Poutre en U 2400x200x200 nitrurée plasma	28	288
Poutre en U 2400x400x200 nitrurée plasma	28	292
Poutre en U 2400x400x400 nitrurée plasma	28	294
Poutre en U 3000x200x200 nitrurée plasma	28	288
Poutre en U 3000x400x200 nitrurée plasma	28	292
Poutre en U 3000x400x400 nitrurée plasma	28	294
Poutre en U 4000x200x200 nitrurée plasma	28	288
Poutre en U 4000x400x200 nitrurée plasma	28	292
Poutre en U 4000x400x400 nitrurée plasma	28	294
Poutre en U 500x100x100 nitrurée plasma	16	540
Poutre en U 500x200x100 nitrurée plasma oblong	28	284
Poutre en U 500x200x100 nitrurée plasma	16	542
Poutre en U 500x200x100 nitrurée plasma	28	286
Poutre en U 500x200x200 nitrurée plasma	28	288
Poutre en U 500x400x200 nitrurée plasma	28	292
Poutre en U 500x400x400 nitrurée plasma	28	294
Poutre en U 600x200x200 nitrurée plasma	28	290
Poutre en U 800x200x200 nitrurée plasma	28	290
Prise de masse Confort	16 & 28	603
Prisme de bridage 300x300x100 nitrurée plasma	16	538
Prisme de bridage 400x200x200 nitrurée plasma	16	538
Prisme de bridage 400x350x200 nitrurée plasma	28	282
Prisme de bridage 500x500x100 nitrurée plasma	16	538
Professional 1000x1000x100 Inox	16	442
Professional 1000x1000x200 Inox Light	28	94
Professional 1000x1000x200 Inox	28	94
Professional 1000x500x100 Inox	16	442
Professional 1200x1200x100 Inox	16	442
Professional 1200x1200x200 Inox Light	28	94
Professional 1200x1200x200 Inox	28	94
Professional 1200x800x100 Inox	16	442
Professional 1200x800x200 Inox Light	28	94
Professional 1200x800x200 Inox	28	94
Professional 1500x1000x100 Inox	16	442
Professional 1500x1000x200 Inox Light	28	94
Professional 1500x1000x200 Inox	28	94
Professional 1500x1500x100 Inox	16	442
Professional 1500x1500x200 Inox Light	28	94
Professional 1500x1500x200 Inox	28	94
Professional 2000x1000x100 Inox	16	442
Professional 2000x1000x200 Inox Light	28	94
Professional 2000x1000x200 Inox	28	94
Professional 2000x1200x100 Inox	16	442
Professional 2000x1200x200 Inox Light	28	94
Professional 2000x1200x200 Inox	28	94
Professional 2000x2000x200 Inox Light	28	94
Professional 2000x2000x200 Inox	28	94
Professional 2400x1200x100 Inox	16	442
Professional 2400x1200x200 Inox Light	28	94
Professional 2400x1200x200 Inox	28	94
Professional 3000x1500x100 Inox	16	442
Professional 3000x1500x200 Inox Light	28	94
Professional 3000x1500x200 Inox	28	94
Professional 4000x2000x200 Inox Light	28	94
Professional 4000x2000x200 Inox	28	94
Professional Extreme 1000x1000x100 nitrurée plasma 750	16	448
Professional Extreme 1000x1000x200 nitrurée plasma Quadrillage diagonal 750 / 850	28	100
Professional Extreme 1000x1000x200 nitrurée plasma 750 / 850	28	100
Professional Extreme 1000x500x100 nitrurée plasma 750	16	446
Professional Extreme 1200x1200x100 nitrurée plasma 750	16	452
Professional Extreme 1200x1200x200 nitrurée plasma Quadrillage diagonal 750 / 850	28	104
Professional Extreme 1200x1200x200 nitrurée plasma 750 / 850	28	104
Professional Extreme 1200x800x100 nitrurée plasma 750	16	450
Professional Extreme 1200x800x200 nitrurée plasma Quadrillage diagonal 750 / 850	28	102
Professional Extreme 1200x800x200 nitrurée plasma 750 / 850	28	102
Professional Extreme 1500x1000x100 nitrurée plasma 750	16	454
Professional Extreme 1500x1000x200 nitrurée plasma Quadrillage diagonal 750 / 850	28	106
Professional Extreme 1500x1000x200 nitrurée plasma 750 / 850	28	106
Professional Extreme 1500x1500x100 nitrurée plasma 750	16	456
Professional Extreme 1500x1500x200 nitrurée plasma Quadrillage diagonal 750 / 850	28	108
Professional Extreme 1500x1500x200 nitrurée plasma 750 / 850	28	108
Professional Extreme 2000x1000x100 nitrurée plasma 750	16	458
Professional Extreme 2000x1000x200 nitrurée plasma Quadrillage diagonal 750 / 850	28	110
Professional Extreme 2000x1000x200 nitrurée plasma 750 / 850	28	110
Professional Extreme 2000x1200x100 nitrurée plasma 750	16	460
Professional Extreme 2000x1200x200 nitrurée plasma Quadrillage diagonal 750 / 850	28	112
Professional Extreme 2000x1200x200 nitrurée plasma 750 / 850	28	112
Professional Extreme 2000x2000x200 nitrurée plasma Quadrillage diagonal 750 / 850	28	114
Professional Extreme 2000x2000x200 nitrurée plasma 750 / 850	28	114
Professional Extreme 2400x1200x100 nitrurée plasma 750	16	462
Professional Extreme 2400x1200x200 nitrurée plasma Quadrillage diagonal 750 / 850	28	116
Professional Extreme 2400x1200x200 nitrurée plasma 750 / 850	28	116
Professional Extreme 3000x1500x100 nitrurée plasma 750	16	464
Professional Extreme 3000x1500x200 nitrurée plasma Quadrillage diagonal 750 / 850	28	118
Professional Extreme 3000x1500x200 nitrurée plasma 750 / 850	28	118

Professional Extreme 4000x2000x100 nitrurée plasma 750	16	466
Professional Extreme 4000x2000x200 nitrurée plasma Quadrillage diagonal 750 / 850	28	120
Professional Extreme 4000x2000x200 nitrurée plasma 750 / 850	28	120
Protection acier pour rail support de positionnement / lot de 10	28	178
Protection plastique pour rail support de positionnement / lot de 10	28	222

R

	Systeme	Page
Rail cylindrique 25	28	180
Rail de bridage 1000 nitrurée	28	280
Rail de bridage 2000 nitrurée	28	280
Rail de bridage 3000 nitrurée	28	280
Rail support de positionnement 1000	28	178
Rail support de positionnement 2000	28	178
Rail support de positionnement 3000	28	182
Rail support de positionnement 4000	28	182
Rail support de positionnement 5000	28	178
Rallonge vé 100 brunie	16	584
Rallonge vé 100 brunie	28	354
Rallonge vé 150 brunie	28	354
Rallonge vé 25 brunie	28	354
Rallonge vé 50 brunie	16	584
Rallonge vé 50 brunie	28	354
Roue à main filetée avec six pans intérieur court	28	308
Roue à main filetée avec six pans intérieur long	28	308
Roue à main pour pince de bridage	16	566
Roue à main pour pince de bridage	28	364
Roulette pour rail cylindrique 25	28	180

S

	Systeme	Page
Set 1 Aluminium	16	614
Set 1 Aluminium	28	400
Set 1	16	608
Set 1	28	394
Set 2 Aluminium	16	614
Set 2 Aluminium	28	400
Set 2	16	608
Set 2	28	394
Set 3 Aluminium	28	402
Set 3	16	610
Set 3	28	396
Set 4 Aluminium	28	402
Set 4	16	610
Set 4	28	396
Set 5	16	612
Set 5	28	398
Set butées latérales	28	90
Set liaison de tables vis six pans comprise (2 pièces)	28	90
Set Module pour console accessoires	16	598
Set Module pour console accessoires	28	383
Set support 11-pièces	28	360
Set support 7 pièces	16	586
Support d'angle 45° pour tube de bridage	28	337
Support d'angle 90° pour tube de bridage	28	337
Support de torche de soudure	16	601
Support de torche de soudure	28	387
Surcoût pour adaptation spécifique client grâce à un gabarit de perçage	28	476
Surcoût pour bandeau traité deux fois pour table 160005.X	16	446
Surcoût pour bandeau traité deux fois pour table 160010.X	16	448
Surcoût pour bandeau traité deux fois pour table 160015.X	16	452
Surcoût pour bandeau traité deux fois pour table 160020.X	16	458
Surcoût pour bandeau traité deux fois pour table 160025.X	16	450
Surcoût pour bandeau traité deux fois pour table 160030.X	16	462
Surcoût pour bandeau traité deux fois pour table 160035.X	16	454
Surcoût pour bandeau traité deux fois pour table 160040.X	16	464
Surcoût pour bandeau traité deux fois pour table 160050.X	16	456
Surcoût pour bandeau traité deux fois pour table 160055.X	16	466
Surcoût pour bandeau traité deux fois pour table 160060.X	16	460
Surcoût pour bandeau traité deux fois pour table 280010.X	28	100
Surcoût pour bandeau traité deux fois pour table 280015.X	28	104
Surcoût pour bandeau traité deux fois pour table 280020.X	28	110
Surcoût pour bandeau traité deux fois pour table 280025.X	28	102
Surcoût pour bandeau traité deux fois pour table 280030.X	28	116
Surcoût pour bandeau traité deux fois pour table 280035.X	28	106
Surcoût pour bandeau traité deux fois pour table 280040.X	28	118
Surcoût pour bandeau traité deux fois pour table 280045.X	28	114
Surcoût pour bandeau traité deux fois pour table 280050.X	28	108
Surcoût pour bandeau traité deux fois pour table 280055.X	28	120
Surcoût pour bandeau traité deux fois pour table 280060.X	28	112
Surcoût pour quadrillage 50 mm pour table 280010.X	28	100
Surcoût pour quadrillage 50 mm pour table 280015.X	28	104
Surcoût pour quadrillage 50 mm pour table 280020.X	28	110
Surcoût pour quadrillage 50 mm pour table 280020	28	220
Surcoût pour quadrillage 50 mm pour table 280025.X	28	102
Surcoût pour quadrillage 50 mm pour table 280030.X	28	116
Surcoût pour quadrillage 50 mm pour table 280035.X	28	106
Surcoût pour quadrillage 50 mm pour table 280040.X	28	118
Surcoût pour quadrillage 50 mm pour table 280045.X	28	114
Surcoût pour quadrillage 50 mm pour table 280050.X	28	108
Surcoût pour quadrillage 50 mm pour table 280055.X	28	120
Surcoût pour quadrillage 50 mm pour table 280060.X	28	112
Surcoût pour quadrillage diagonal sur les bandeaux pour table 160005.X	16	446
Surcoût pour quadrillage diagonal sur les bandeaux pour table 160010.X	16	448
Surcoût pour quadrillage diagonal sur les bandeaux pour table 160015.X	16	452
Surcoût pour quadrillage diagonal sur les bandeaux pour table 160020.X	16	458
Surcoût pour quadrillage diagonal sur les bandeaux pour table 160025.X	16	450
Surcoût pour quadrillage diagonal sur les bandeaux pour table 160030.X	16	462
Surcoût pour quadrillage diagonal sur les bandeaux pour table 160035.X	16	454
Surcoût pour quadrillage diagonal sur les bandeaux pour table 160040.X	16	464
Surcoût pour quadrillage diagonal sur les bandeaux pour table 160050.X	16	456
Surcoût pour quadrillage diagonal sur les bandeaux pour table 160055.X	16	466
Surcoût pour quadrillage diagonal sur les bandeaux pour table 160060.X	16	460
Surcoût pour quadrillage diagonal sur les bandeaux pour table 280010.X	28	100

Surcoût pour quadrillage diagonal sur les bandeaux pour table 280015.X	28	104
Surcoût pour quadrillage diagonal sur les bandeaux pour table 280020.X	28	110
Surcoût pour quadrillage diagonal sur les bandeaux pour table 280025.X	28	102
Surcoût pour quadrillage diagonal sur les bandeaux pour table 280030.X	28	116
Surcoût pour quadrillage diagonal sur les bandeaux pour table 280035.X	28	106
Surcoût pour quadrillage diagonal sur les bandeaux pour table 280040.X	28	118
Surcoût pour quadrillage diagonal sur les bandeaux pour table 280045.X	28	114
Surcoût pour quadrillage diagonal sur les bandeaux pour table 280050.X	28	108
Surcoût pour quadrillage diagonal sur les bandeaux pour table 280055.X	28	120
Surcoût pour quadrillage diagonal sur les bandeaux pour table 280060.X	28	112
Surcoût pour réalisation spéciale client de la plaque d'adaptation	28	474
Surcoût quadrillage diagonal filetage M12 pour table 160005.X	16	446
Surcoût quadrillage diagonal filetage M12 pour table 160010.X	16	448
Surcoût quadrillage diagonal filetage M12 pour table 160015.X	16	452
Surcoût quadrillage diagonal filetage M12 pour table 160020.X	16	458
Surcoût quadrillage diagonal filetage M12 pour table 160025.X	16	450
Surcoût quadrillage diagonal filetage M12 pour table 160030.X	16	462
Surcoût quadrillage diagonal filetage M12 pour table 160035.X	16	454
Surcoût quadrillage diagonal filetage M12 pour table 160040.X	16	464
Surcoût quadrillage diagonal filetage M12 pour table 160050.X	16	456
Surcoût quadrillage diagonal filetage M12 pour table 160055.X	16	466
Surcoût quadrillage diagonal filetage M12 pour table 160060.X	16	460
Surcoût quadrillage diagonal filetage M12 pour table 280010.X	28	100
Surcoût quadrillage diagonal filetage M12 pour table 280015.X	28	104
Surcoût quadrillage diagonal filetage M12 pour table 280020.X	28	110
Surcoût quadrillage diagonal filetage M12 pour table 280025.X	28	102
Surcoût quadrillage diagonal filetage M12 pour table 280030.X	28	116
Surcoût quadrillage diagonal filetage M12 pour table 280035.X	28	106
Surcoût quadrillage diagonal filetage M12 pour table 280040.X	28	118
Surcoût quadrillage diagonal filetage M12 pour table 280045.X	28	114
Surcoût quadrillage diagonal filetage M12 pour table 280050.X	28	108
Surcoût quadrillage diagonal filetage M12 pour table 280055.X	28	120
Surcoût quadrillage diagonal filetage M12 pour table 280060.X	28	112
Surcoût quadrillage diagonal filetage M16 pour table 160005.X	16	446
Surcoût quadrillage diagonal filetage M16 pour table 160010.X	16	448
Surcoût quadrillage diagonal filetage M16 pour table 160015.X	16	452
Surcoût quadrillage diagonal filetage M16 pour table 160020.X	16	458
Surcoût quadrillage diagonal filetage M16 pour table 160025.X	16	450
Surcoût quadrillage diagonal filetage M16 pour table 160030.X	16	462
Surcoût quadrillage diagonal filetage M16 pour table 160035.X	16	454
Surcoût quadrillage diagonal filetage M16 pour table 160040.X	16	464
Surcoût quadrillage diagonal filetage M16 pour table 160050.X	16	456
Surcoût quadrillage diagonal filetage M16 pour table 160055.X	16	466
Surcoût quadrillage diagonal filetage M16 pour table 160060.X	16	460
Surcoût quadrillage diagonal filetage M16 pour table 280010.X	28	100
Surcoût quadrillage diagonal filetage M16 pour table 280015.X	28	104
Surcoût quadrillage diagonal filetage M16 pour table 280020.X	28	110
Surcoût quadrillage diagonal filetage M16 pour table 280025.X	28	102
Surcoût quadrillage diagonal filetage M16 pour table 280030.X	28	116
Surcoût quadrillage diagonal filetage M16 pour table 280035.X	28	106
Surcoût quadrillage diagonal filetage M16 pour table 280040.X	28	118
Surcoût quadrillage diagonal filetage M16 pour table 280045.X	28	114
Surcoût quadrillage diagonal filetage M16 pour table 280050.X	28	108
Surcoût quadrillage diagonal filetage M16 pour table 280055.X	28	120
Surcoût quadrillage diagonal filetage M16 pour table 280060.X	28	112
Surcoût quadrillage diagonal filetage M8 pour table 160005.X	16	446
Surcoût quadrillage diagonal filetage M8 pour table 160010.X	16	448
Surcoût quadrillage diagonal filetage M8 pour table 160015.X	16	452
Surcoût quadrillage diagonal filetage M8 pour table 160020.X	16	458
Surcoût quadrillage diagonal filetage M8 pour table 160025.X	16	450
Surcoût quadrillage diagonal filetage M8 pour table 160030.X	16	462
Surcoût quadrillage diagonal filetage M8 pour table 160035.X	16	454
Surcoût quadrillage diagonal filetage M8 pour table 160040.X	16	464
Surcoût quadrillage diagonal filetage M8 pour table 160050.X	16	456
Surcoût quadrillage diagonal filetage M8 pour table 160055.X	16	466
Surcoût quadrillage diagonal filetage M8 pour table 160060.X	16	460
Surcoût quadrillage diagonal filetage M8 pour table 280010.X	28	100
Surcoût quadrillage diagonal filetage M8 pour table 280015.X	28	104
Surcoût quadrillage diagonal filetage M8 pour table 280020.X	28	110
Surcoût quadrillage diagonal filetage M8 pour table 280025.X	28	102
Surcoût quadrillage diagonal filetage M8 pour table 280030.X	28	116
Surcoût quadrillage diagonal filetage M8 pour table 280035.X	28	106
Surcoût quadrillage diagonal filetage M8 pour table 280040.X	28	118
Surcoût quadrillage diagonal filetage M8 pour table 280045.X	28	114
Surcoût quadrillage diagonal filetage M8 pour table 280050.X	28	108
Surcoût quadrillage diagonal filetage M8 pour table 280055.X	28	120
Surcoût quadrillage diagonal filetage M8 pour table 280060.X	28	112
Surcoût quadrillage diagonal	28	220

T

	Systeme	Page
Table 2000x1000x200	28	218
Table 2400x1200x200	28	218
Table 3000x1500x200	28	218
Table 4000x2000x200	28	218
Table octogonale SW 1000x100 nitrurée plasma	16	472
Table octogonale SW 1000x100 nitrurée plasma	28	138
Table octogonale SW 1000x200 nitrurée plasma	28	136
Table octogonale SW 1000x50 nitrurée plasma	16	474
Table octogonale SW 1200x100 nitrurée plasma	16	472
Table octogonale SW 1200x100 nitrurée plasma	28	138
Table octogonale SW 1200x200 nitrurée plasma	28	136
Table octogonale SW 1200x50 nitrurée plasma	16	474
Table octogonale SW 1400x100 nitrurée plasma	28	138
Table octogonale SW 1400x200 nitrurée plasma	28	136
Table octogonale SW 1500x100 nitrurée plasma	28	138
Table octogonale SW 1500x200 nitrurée plasma	28	136
Table octogonale SW 1600x100 nitrurée plasma	28	138
Table octogonale SW 1600x200 nitrurée plasma	28	136
Table octogonale SW 1700x100 nitrurée plasma	28	138
Table octogonale SW 1700x200 nitrurée plasma	28	136
Table octogonale SW 1800x100 nitrurée plasma	28	138
Table octogonale SW 1800x200 nitrurée plasma	28	136
Table octogonale SW 600x100 nitrurée plasma	16	472
Table octogonale SW 600x50 nitrurée plasma	16	474
Table octogonale SW 800x100 nitrurée plasma	16	472
Table octogonale SW 800x100 nitrurée plasma	28	138
Table octogonale SW 800x200 nitrurée plasma	28	136
Table octogonale SW 800x50 nitrurée plasma	16	474
Table rainurée 1000x1000x200 nitrurée plasma avec rainures en croix	28	128
Table rainurée 1000x1000x200 nitrurée plasma avec rainures transversales	28	132
Table rainurée 1200x1200x200 nitrurée plasma avec rainures en croix	28	128
Table rainurée 1200x1200x200 nitrurée plasma avec rainures transversales	28	132
Table rainurée 1200x800x200 nitrurée plasma avec rainures en croix	28	128
Table rainurée 1200x800x200 nitrurée plasma avec rainures longitudinales	28	130
Table rainurée 1200x800x200 nitrurée plasma avec rainures transversales	28	132
Table rainurée 1500x1000x200 nitrurée plasma avec rainures en croix	28	128
Table rainurée 1500x1000x200 nitrurée plasma avec rainures longitudinales	28	130
Table rainurée 1500x1000x200 nitrurée plasma avec rainures transversales	28	132
Table rainurée 1500x1500x200 nitrurée plasma avec rainures en croix	28	128
Table rainurée 1500x1500x200 nitrurée plasma avec rainures transversales	28	132
Table rainurée 2000x1000x200 nitrurée plasma avec rainures en croix	28	128
Table rainurée 2000x1000x200 nitrurée plasma avec rainures longitudinales	28	130
Table rainurée 2000x1000x200 nitrurée plasma avec rainures transversales	28	132
Table rainurée 2000x1200x200 nitrurée plasma avec rainures en croix	28	128
Table rainurée 2000x1200x200 nitrurée plasma avec rainures longitudinales	28	130
Table rainurée 2000x1200x200 nitrurée plasma avec rainures transversales	28	132
Table rainurée 2000x2000x200 nitrurée plasma avec rainures en croix	28	128
Table rainurée 2000x2000x200 nitrurée plasma avec rainures transversales	28	132
Table rainurée 2400x1200x200 nitrurée plasma avec rainures en croix	28	128
Table rainurée 2400x1200x200 nitrurée plasma avec rainures longitudinales	28	130
Table rainurée 2400x1200x200 nitrurée plasma avec rainures transversales	28	132
Table rainurée 3000x1500x200 nitrurée plasma avec rainures en croix	28	128
Table rainurée 3000x1500x200 nitrurée plasma avec rainures longitudinales	28	130
Table rainurée 3000x1500x200 nitrurée plasma avec rainures transversales	28	132
Table rainurée 4000x2000x200 nitrurée plasma avec rainures en croix	28	128
Table rainurée 4000x2000x200 nitrurée plasma avec rainures longitudinales	28	130
Table rainurée 4000x2000x200 nitrurée plasma avec rainures transversales	28	132
Table élévatrice hydraulique pour table 280010	28	162
Table élévatrice hydraulique pour table 280015	28	162
Table élévatrice hydraulique pour table 280020	28	162
Table élévatrice hydraulique pour table 280025	28	162
Table élévatrice hydraulique pour table 280030	28	162
Table élévatrice hydraulique pour table 280035	28	162
Table élévatrice hydraulique pour table 280040	28	162
Table élévatrice hydraulique pour table 280045	28	162
Table élévatrice hydraulique pour table 280050	28	162
Table élévatrice hydraulique pour table 280055	28	162
Table élévatrice hydraulique pour table 280060	28	162
Taquet pour rainure 18	28	135
Taquet pour rainure 30	28	135
Tige filetée courte avec douille et vé	16	573
Tour-Multi-bridage	16	586
Tour-Multi-bridage	28	360
Tube de bridage à blocage rapide	28	364
Tube horizontal 150 pour 160604	16	570
Tube horizontal 200 pour 280604	28	328
Tube horizontal 200 pour 280625	28	332
Tube horizontal pour 160604 longueur spéciale	16	570
Tube horizontal pour 280604 longueur spéciale	28	328
Tube horizontal pour 280625 longueur spéciale	28	332
Tube vertical 150 pour 160604	16	570
Tube vertical 200 pour 160601	16	568
Tube vertical 200 pour 280608	28	330
Tube vertical 225 pour Tour-Multi-bridage modulaire	28	358
Tube vertical 250 pour 280604, 280625	28	332
Tube vertical 300 pour 280604, 280625	28	332
Tube vertical 300 pour 280608	28	330
Tube vertical 310	28	324
Tube vertical 475 pour Tour-Multi-bridage modulaire	28	358
Tube vertical 500 pour 280604, 280625	28	332
Tube vertical 500 pour 280608	28	330
Tube vertical 500	28	324
Tube vertical 725 pour Tour-Multi-bridage modulaire	28	358

Tube vertical 800 pour 280604, 280625	28	332
Tube vertical 800 pour 280608	28	330
Tube vertical 800	28	324
Tube vertical 975 pour Tour-Multi-bridage modulaire	28	358
Tube vertical longueur spéciale	28	324
Tube vertical pour 160604 longueur spéciale	16	570
Tube vertical pour 280604, 280625 longueur spéciale	28	332
Tube vertical pour 280608 longueur spéciale	28	330
Tôle alu perforée avec quadrillage diagonal pour table 280000	28	124
Tôle alu perforée avec quadrillage diagonal pour table 280005	28	124
Tôle alu perforée avec quadrillage diagonal pour table 280010	28	124
Tôle alu perforée avec quadrillage diagonal pour table 280015	28	124
Tôle alu perforée avec quadrillage diagonal pour table 280020	28	124
Tôle alu perforée avec quadrillage diagonal pour table 280025	28	124
Tôle alu perforée avec quadrillage diagonal pour table 280030 (2x 280204)	28	124
Tôle alu perforée avec quadrillage diagonal pour table 280035	28	124
Tôle alu perforée avec quadrillage diagonal pour table 280040 (2x 280207)	28	124
Tôle alu perforée avec quadrillage diagonal pour table 280040 (3x 280206)	28	124
Tôle alu perforée avec quadrillage diagonal pour table 280045 (2x 280201)	28	124
Tôle alu perforée avec quadrillage diagonal pour table 280050	28	124
Tôle alu perforée avec quadrillage diagonal pour table 280055 (4x 280201)	28	124
Tôle alu perforée avec quadrillage diagonal pour table 280060 (2x 280208)	28	124
Tôle alu perforée avec quadrillage diagonal	28	124
Tôle alu perforée pour table 160005	16	470
Tôle alu perforée pour table 160010	16	470
Tôle alu perforée pour table 160015	16	470
Tôle alu perforée pour table 160020	16	470
Tôle alu perforée pour table 160025	16	470
Tôle alu perforée pour table 160030 (2x 160202)	16	470
Tôle alu perforée pour table 160035	16	470
Tôle alu perforée pour table 160040 (3x 160203)	16	470
Tôle alu perforée pour table 160050	16	470
Tôle alu perforée pour table 160060 (2x 160208)	16	470
Tôle alu perforée pour table 160060	16	470
Tôle alu perforée pour table 280000	28	124
Tôle alu perforée pour table 280005	28	124
Tôle alu perforée pour table 280010	28	124
Tôle alu perforée pour table 280015	28	124
Tôle alu perforée pour table 280020	28	124
Tôle alu perforée pour table 280025	28	124
Tôle alu perforée pour table 280030 (2x 280204)	28	124
Tôle alu perforée pour table 280035	28	124
Tôle alu perforée pour table 280040 (2x 280207)	28	124
Tôle alu perforée pour table 280040 (3x 280206)	28	124
Tôle alu perforée pour table 280045 (2x 280201)	28	124
Tôle alu perforée pour table 280050	28	124
Tôle alu perforée pour table 280055 (4x 280201)	28	124
Tôle alu perforée pour table 280060 (2x 280208)	28	124
Tôle alu perforée pour table 280060	28	124
Tôle perforée sectionnée	16	482
Tôle support pour rail support de positionnement	28	178

V

	Systeme	Page
Vis spéciale	16	584
Vis à tête fraisée M16 M16	28	354
Vé Duo Ø 25 Aluminium	16	575
Vé Duo Ø 25 brunie	16	575
Vé Duo Ø 25 polyamide	16	575
Vé Duo Ø 40 Aluminium	28	340
Vé Duo Ø 40 brunie	28	340
Vé Duo Ø 40 polyamide	28	340
Vé pour pinces de bridage brunie	16	574
Vé pour pinces de bridage brunie	28	338
Vé pour pinces de bridage Inox	16	574
Vé pour pinces de bridage Inox	28	338
Vé pour pinces de bridage polyamide	16	574
Vé pour pinces de bridage polyamide	28	338
Vé Vario Ø 50 90°/120° Aluminium avec embout vissé	16	582
Vé Vario Ø 50 90°/120° brunie avec embout vissé	16	582
Vé Vario Ø 50 90°/120° polyamide avec embout vissé	16	582
Vé Vario Ø 50 90°/120° avec embout vissé	28	349
Vé Vario Ø 50 90°/120° brunie avec embout vissé	28	349
Vé Vario Ø 50 90°/120° polyamide avec embout vissé	28	349
Vé Vario Ø 50 90°/120° sans embout	16	582
Vé Ø 120 157° Aluminium avec embout vissé	28	352
Vé Ø 120 157° brunie avec embout vissé	28	352
Vé Ø 120 157° polyamide avec embout vissé	28	352
Vé Ø 50 135° Aluminium avec embout vissé	28	348
Vé Ø 50 135° brunie avec embout vissé	28	348
Vé Ø 50 135° polyamide avec embout vissé	28	348
Vé Ø 60 135° Aluminium avec embout vissé	28	350
Vé Ø 60 135° brunie avec embout vissé	28	350
Vé Ø 60 135° polyamide avec embout vissé	28	350
Vé Ø 80 120° Aluminium avec embout vissé	16	583
Vé Ø 80 120° brunie avec embout vissé	16	583
Vé Ø 80 120° polyamide avec embout vissé	16	583
Vé Ø 80 90° Aluminium avec embout vissé	28	351
Vé Ø 80 90° brunie avec embout vissé	28	351
Vé Ø 80 90° polyamide avec embout vissé	28	351
Vérin pneumatique version courte adaptateur Système 16 inclus	16 & 28	414
Vérin pneumatique version courte adaptateur Système 28 inclus	16 & 28	414
Vérin pneumatique version longue pour Système 28	16 & 28	414

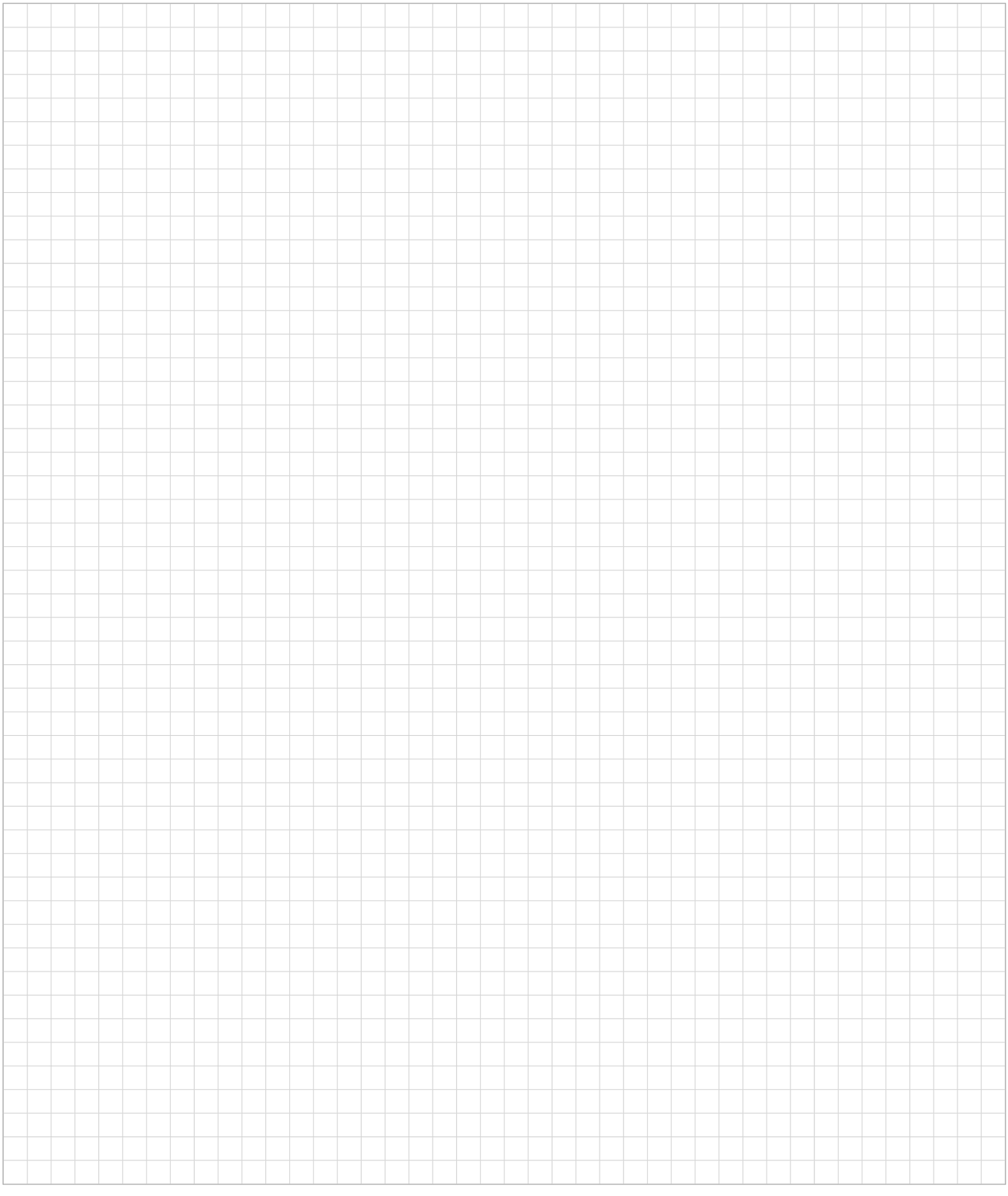

siegmund®

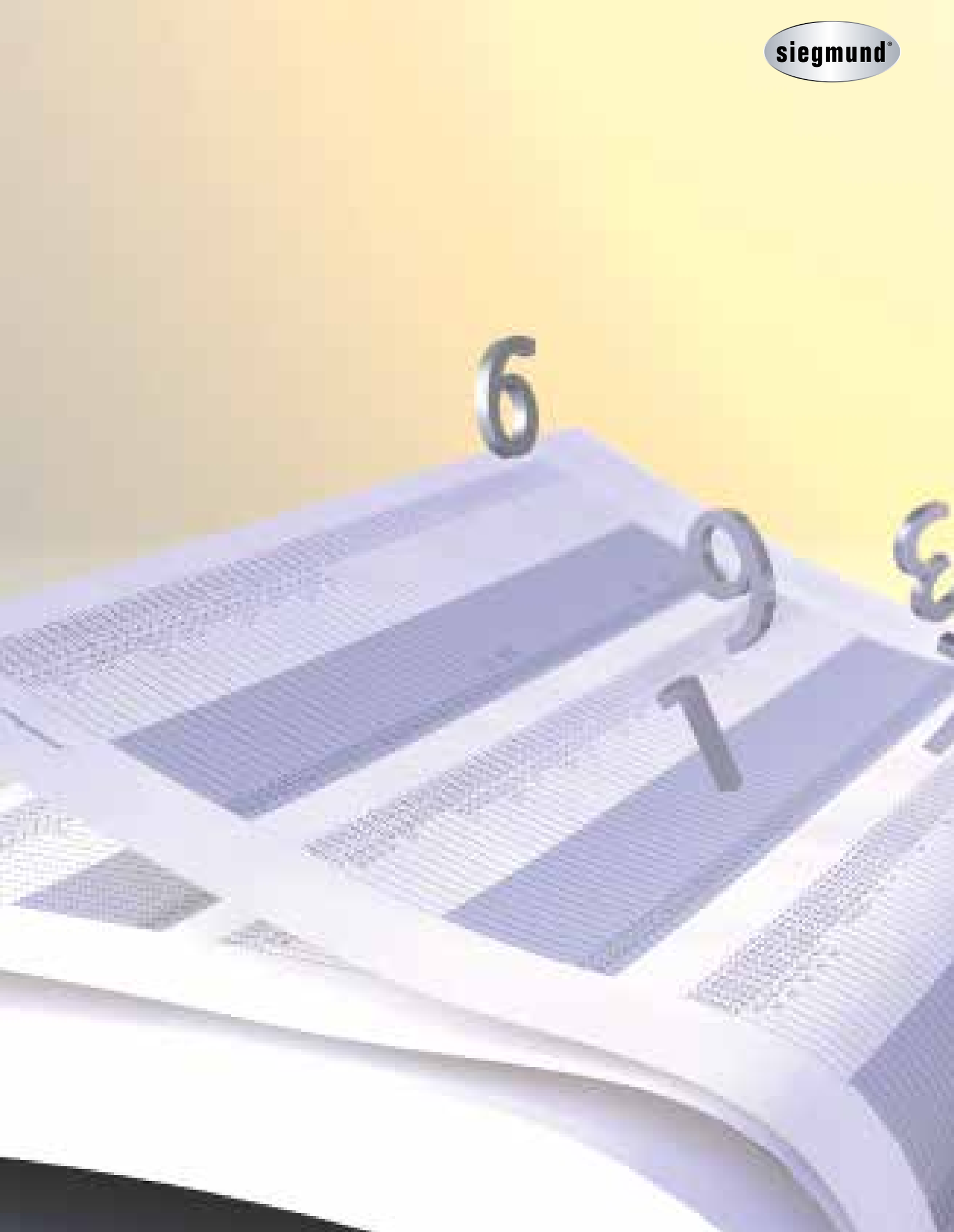



Ref	Page
000520	419, 599
000545	420
000546	421
000547	423
000562	422
000570	418
000810	385, 603
000830	390
000830.T1	390
000831	390
000835	390, 604
000850	414
000851	414
000855	414
000860	414
000913	429
000914	429
000915	429
000917	429
000922	426
000924	426
000926	426
000928	426
000929	426
000932	428
000934	428
000940	430
000942	430
009082	368, 590
009083	369, 591
009410	354
009902	322, 326
160005.E	442
160005.X7.T1	446
160010.E	442
160010.X7.T1	448
160015.E	442
160015.X7.T1	452
160020.E	442
160020.X7.T1	458
160025.E	442
160025.X7.T1	450
160030.E	442
160030.X7.T1	462
160035.E	442
160035.X7.T1	454
160040.E	442
160040.X7.T1	464
160050.E	442
160050.X7.T1	456
160055.X7.T1	466
160060.E	442
160060.X7.T1	460
160100	521
160101	521
160105	514
160108	515
160108.N	515
160109	515
160110.A	516

Ref	Page
160110.C	516
160110.G	516
160110.N	516
160111	518
160112	519
160113	518
160114	520
160120	530
160121	530
160124	524, 530
160126	524, 530
160134	525
160136	525
160138	530
160139	530
160140.P	532
160142.P	532
160144.P	532
160146.P	528
160148.P	528
160161	526
160162	522
160163	526
160164	523
160170	534
160171	535
160190	536
160200	470
160201	470
160202	470
160202.2	470
160203	470
160203.3	470
160205	470
160206	470
160207	470
160208	470
160208.2	470
160230	482
160231	482
160231.1	482
160232	482
160232.1	482
160233	482
160233.1	482
160234	482
160234.1	482
160272.P	538
160280.P	538
160290.P	538
160300	537
160301	537
160302	537
160360.1.P	542
160360.P	540
160370.1.P	542
160370.P	540
160380.1.P	542
160380.P	540
160390.1.P	542

Ref	Page
160390.P	540
160396.1.P	542
160396.P	540
160401	498
160402	498
160403	498
160407	502
160408	503
160410	504
160410.C	504
160410.N	504
160412	499
160415	500
160416	500
160417	501
160418	501
160420	505
160420.A	505
160420.C	505
160420.N	505
160422	506
160422.C	506
160425	508
160425.C	508
160432	508
160432.C	508
160444	510
160444.C	510
160450	507
160455	511
160500	480
160510	548
160512	548
160522	550
160523	550
160528	551
160529	551
160532	549
160533	549
160539	554, 556
160540	552
160560	553
160561	553
160601	568
160604	570
160604.S	570
160606	566
160610	562
160617	562, 566
160617.2	564
160617.4	568
160618	573
160618.1	562, 568
160620	572
160630	564
160632	562
160632.1	566
160633	564
160634.1	562, 564, 568, 570
160634.3	562, 568, 570

Ref	Page
160637	566
160641	582
160642	568
160643	562, 568
160645.1	582
160645.1.A	582
160645.1.P	582
160649	584
160649.0	584
160649.1	584
160649.2	584
160650	575
160650.A	575
160650.P	575
160652.1	583
160652.1.A	583
160652.1.P	583
160653	568, 570
160656	574
160656.E	574
160656.P	574
160660	576
160660.E	576
160660.P	576
160661	576
160662	562, 564, 566
160666	573
160670	587
160677	570
160677.S	570
160678	570
160678.S	570
160679	570
160705	590
160710	591
160715	592
160720	592
160740	556
160740.1	556
160740.2	556
160820	600
160820.10	600
160821	586
160821.1	586
160821.2	586
160822	585
160830	604
160852	602
160855.X	161
160857.X	488
160858.X	488
160859.X	488
160868	491
160873.X	491
160874.X	491
160875.X	491
160876.X	492
160877.X	490
160879.X	493
160910	596

Ref	Page
160912	597
160920	601
160930	598
160930.Set	598
160931	598
160936.10	598
161010.P	438
161015.P	438
161025.P	438
161035.P	438
161855	492
161856	488
163100	608
163100.A	614
163200	608
163200.A	614
163300	610
163400	610
163500	612
166105.X	446
166110.X	448
166115.X	452
166120.X	458
166125.X	450
166130.X	462
166135.X	454
166140.X	464
166150.X	456
166155.X	466
166160.X	460
166205.X	446
166210.X	448
166215.X	452
166220.X	458
166225.X	450
166230.X	462
166235.X	454
166240.X	464
166250.X	456
166255.X	466
166260.X	460
166305.X	446
166310.X	448
166315.X	452
166320.X	458
166325.X	450
166330.X	462
166335.X	454
166340.X	464
166350.X	456
166355.X	466
166360.X	460
166605.X	446
166610.X	448
166615.X	452
166620.X	458
166625.X	450
166630.X	462
166635.X	454
166640.X	464

Ref	Page
166650.X	456
166655.X	466
166660.X	460
169075	550
169085	550
169103	554
169108	564
169109	564
280010.E	94
280010.PN	128
280010.PNK	132
280010.X.T1	100
280010.X7.T1	100
280010.XD.T1	100
280010.XD7.T1	100
280015.E	94
280015.PN	128
280015.PNK	132
280015.X.T1	104
280015.X7.T1	104
280015.XD.T1	104
280015.XD7.T1	104
280020.E	94
280020.PN	128
280020.PNK	132
280020.PNL	130
280020.X.T1	110
280020.X7.T1	110
280020.XD.T1	110
280020.XD7.T1	110
280025.E	94
280025.PN	128
280025.PNK	132
280025.PNL	130
280025.X.T1	102
280025.X7.T1	102
280025.XD.T1	102
280025.XD7.T1	102
28002672	222
28002673	222
28002756	198
28002757	198
28002758	198
28002759	198
28002760	198
280030.E	94
280030.PN	128
280030.PNK	132
280030.PNL	130
280030.X.T1	116
280030.X7.T1	116
280030.XD.T1	116
280030.XD7.T1	116
280035.E	94
280035.PN	128
280035.PNK	132
280035.PNL	130
280035.X.T1	106
280035.X7.T1	106
280035.XD.T1	106

Ref	Page
280035.XD7.T1	106
280040.E	94
280040.PN	128
280040.PNK	132
280040.PNL	130
280040.X.T1	118
280040.X7.T1	118
280040.XD.T1	118
280040.XD7.T1	118
280045.E	94
280045.PN	128
280045.PNK	132
280045.X.T1	114
280045.X7.T1	114
280045.XD.T1	114
280045.XD7.T1	114
280050.E	94
280050.PN	128
280050.PNK	132
280050.X.T1	108
280050.X7.T1	108
280050.XD.T1	108
280050.XD7.T1	108
280055.E	94
280055.PN	128
280055.PNK	132
280055.PNL	130
280055.X.T1	120
280055.X7.T1	120
280055.XD.T1	120
280055.XD7.T1	120
280060.E	94
280060.PN	128
280060.PNK	132
280060.PNL	130
280060.X.T1	112
280060.X7.T1	112
280060.XD.T1	112
280060.XD7.T1	112
280101	274
280105	254
280105.C	254
280107	255
280109.1.C	256
280109.1.N	256
280109.C	256
280109.N	256
280110.A	258
280110.C	258
280110.G	258
280110.N	258
280111	260
280112	257
280112.C	257
280113	260
280114	261
280115	260
280120	270
280121	270
280124.P	267

Ref	Page
280126.P	267
280130.P	267
280132.P	267
280134.P	268
280136.P	268
280138	270
280139	270
280140	270
280141	270
280144.P	268
280146.P	268
280148	270
280149	270
280152	262
280162	262
280164	264
280165	264
280166.P	266
280167.P	266
280170	276
280171	277
280175	362
280175.1	362
280176	362
280176.1	362
280177	362
280177.1	362
280190.G	278
280191.G	278
280195	275
280200	124
280200.D	124
280201	124
280201.2	124
280201.4	124
280201.D	124
280201.D.2	124
280201.D.4	124
280202	124
280202.D	124
280203	124
280203.D	124
280204	124
280204.2	124
280204.D	124
280204.D.2	124
280205	124
280205.D	124
280206	124
280206.3	124
280206.D	124
280206.D.3	124
280207	124
280207.2	124
280207.D	124
280207.D.2	124
280208	124
280208.2	124
280208.D	124
280208.D.2	124

Ref	Page
280210	342
280211	343
280212	342, 343
280220.P	406
280221.P	408
280222	406, 408
280223	406, 408
280224	406, 408
280225	406
280226	406
280227	406
280230	178
280231	178
280232	178
280232.1.T1	182
280233	178
280233.1.T1	182
280234	178
280235.4	178
280237.1	178
280238.1	147, 222
280238.10	178
280239.10	178, 222
280240	180
280245	180
280250.P	410
280251.P	410
280252.P	410
280255	410
280256	410
280257	410
280258	410
280259	410
280285.P	282
280300	283
280301	283
280302	279
280303.1.P	280
280303.2.P	280
280303.P	280
280310.P	286
280311.P	284
280312.P	284
280320.P	286
280321.P	284
280322.P	284
280330.P	286
280340.P	286
280360.2.P	292
280360.3.P	294
280360.P	288
280362.P	290
280366.P	290
280370.2.P	292
280370.3.P	294
280370.P	288
280371	196
280371.1	196
280371.2	196
280371.3	196

Ref	Page
280371.4	196
280372	198
280372.1	198
280372.2	198
280372.3	198
280372.4	198
280373	196
280374.2.P	292
280374.3.P	294
280374.P	290
280375	200
280375.1	200
280378.P	290
280380.2.P	292
280380.3.P	294
280380.P	288
280382.P	290
280386.P	290
280390.2.P	292
280390.3.P	294
280390.P	288
280391.2.P	292
280391.3.P	294
280391.P	288
280392.2.P	292
280392.3.P	294
280392.P	288
280394.2.P	292
280394.3.P	294
280394.P	288
280396.1.P	288
280396.P	288
280401	228
280402	228
280403	228
280407	240
280407.C	240
280408	240
280408.C	240
280409	240
280409.C	240
280410	234
280410.1	235
280410.1.C	235
280410.2	237
280410.2.C	237
280410.A	234
280410.C	234
280410.N	234
280411	231
280412	230
280413	231
280414	230
280416	232
280417	233
280418	232
280419	233
280420	236
280420.A	236
280420.C	236

Ref	Page
280420.N	236
280421	238
280421.1	239
280422	244
280422.C	244
280424	245
280424.C	245
280426	242
280426.C	242
280427	243
280427.C	243
280430	246
280430.C	246
280430.N	246
280432	247
280432.C	247
280434	248
280434.C	248
280444	251
280444.C	251
280445	250
280445.C	250
280455	249
280500	146
280501	308
280510	300
280510.1	308
280512	300
280512.1	308
280522	304
280523	304
280528	305
280529	305
280532	301
280533	301
280536	302
280537	302
280538	249
280540	303
280541	178, 303
280546	134
280546.1	134
280546.2	134
280546.3	134
280547	135
280547.1	135
280550.1	307
280560	306
280561	306
280562	306
280604	328
280604.S	328
280608	330
280608.S	330
280610	316
280610.S	316
280611.1	322, 326
280611.2	322, 326
280612	318
280612.S	318

Ref	Page
280615	322
280615.S	322
280616	327
280616.1	327
280616.2	327
280616.3	327
280617	316, 322
280617.1	318
280617.2	320
280617.4	324
280617.5H	358
280617.6	324
280618	316, 318, 332, 335
280619	335
280625	332
280625.S	332
280630	320
280630.S	320
280631	316
280631.1	316
280631.2	316
280631.S	316
280632	316, 322
280632.1	316, 322
280632.2	316, 322
280632.S	316, 322
280633	320
280633.1	320
280633.2	320
280633.S	320
280634	316, 318, 320, 328, 330, 332
280634.1	316, 318, 320, 328, 330, 332
280634.2	316, 318, 320, 328, 330, 332
280634.S	316, 318, 320, 328, 330, 332
280635	316, 318, 320, 328, 330, 332
280635.1	316, 318, 320, 328, 330, 332
280635.2	316, 318, 320, 328, 330, 332
280635.S	316, 318, 320, 328, 330, 332
280636	316, 318, 320, 328, 330, 332
280636.1	316, 318, 320, 328, 330, 332
280636.2	316, 318, 320, 328, 330, 332
280636.S	316, 318, 320, 328, 330, 332
280637	322
280637.1	322
280637.2	322
280637.S	322
280638	318
280638.1	318
280638.2	318
280638.S	318

Ref	Page
280639	318
280639.1	318
280639.2	318
280639.S	318
280642	324
280642.1	324
280642.2	324
280642.S	324
280644	332
280644.S	332
280645.1	349
280645.1.A	349
280645.1.P	349
280646	358
280646.1	358
280646.2	358
280646.3	358
280646.4	358
280646.5	358
280647.1	351
280647.1.A	351
280647.1.P	351
280648.1	348
280648.1.A	348
280648.1.P	348
280649	354
280649.1	354
280649.2	354
280649.3	354
280650	340
280650.A	340
280650.P	340
280651.1	350
280651.1.A	350
280651.1.P	350
280652.1	352
280652.1.A	352
280652.1.P	352
280653	308, 324, 328, 330, 332
280657.1	338
280658	338
280659	338
280660	341
280660.E	341
280660.P	341
280661	338
280662	316, 318, 320, 322, 364
280663	334
280663.1	334
280669	354
280670	353
280676	330
280676.1	330
280676.2	330
280676.3	330
280676.S	330
280677	328, 332
280677.1	328, 332
280677.2	328, 332
280677.3	328, 332
280677.S	328, 332
280678	328
280678.S	328
280679	328
280705	368
280706	370
280707	371
280710	369
280715	372
280715.1	372
280715.2	372
280715.3	372
280720	372
280720.1	372
280720.2	372
280720.3	372
280720.4	372
280730	374
280730.1	374
280731	375
280731.1	375
280732	376
280732.1	376
280733	377
280733.1	377
280740	310
280740.1	310
280740.2	310
280741	310
280750	364
280760	364
280760.1	364
280770	336
280771	336
280772	337
280773	337
280820	386
280820.10	386
280821	360
280821.1	360
280821.2	360
280822	361
280825	362
280852	388
280852.1	388, 535
280854	277, 389
280855.X	161, 188
280856.XS	152, 222
280857.X	152
280858.X	152
280859	152, 158
280859.1	154
280867	160
280868	158
280869	158
280874.X	158
280875.X	158
280876.X	156
280877.X	154
280878.X	154
280879.X	157
280881	188
280882	188
280883	188
280883.1	190
280883.2	190
280883.3	190
280884	188
280884.1	190
280884.2	190
280884.3	190
280885	188
280886	188
280886.1	190
280886.2	190
280886.3	190
280887	188
280888	188
280889	188
280891	188
280893	188
280910	380
280911	381
280912	382
280915	380
280916	381
280920	387
280930	383
280930.Set	383
280931	383
280936	383
280980	384, 599
281010	90
281020	90
281030	90
281035	90
281040	90
281060	90
281091	90
281700	90
283100	394
283100.A	400
283200	394
283200.A	400
283300	396
283300.A	402
283400	396
283400.A	402
283500	398
286110.X	100
286115.X	104
286120.X	110
286125.X	102
286130.X	116
286135.X	106
286140.X	118
286145.X	114
286150.X	108

Ref	Page
286155.X	120
286160.X	112
286210.X	100
286215.X	104
286220.X	110
286225.X	102
286230.X	116
286235.X	106
286240.X	118
286245.X	114
286250.X	108
286255.X	120
286260.X	112
286310.X	100
286315.X	104
286320.X	110
286325.X	102
286330.X	116
286335.X	106
286340.X	118
286345.X	114
286350.X	108
286355.X	120
286360.X	112
286510.X	100
286515.X	104
286520.X	110
286525.X	102
286530.X	116
286535.X	106
286540.X	118
286545.X	114
286550.X	108
286555.X	120
286560.X	112
286610.X	100
286615.X	104
286620.X	110
286625.X	102
286630.X	116
286635.X	106
286640.X	118
286645.X	114
286650.X	108
286655.X	120
286660.X	112
286710.X	100
286715.X	104
286720.X	110
286725.X	102
286730.X	116
286735.X	106
286740.X	118
286745.X	114
286750.X	108
286755.X	120
286760.X	112
289007.10	308
289009.10	308
289010.10	308
289013	304
289016.10	308
289020	304
289084	100, 162
289085	110, 162
289087	118, 162
289088	108, 162
289089	120, 162
289102	308
289108	320
289109	320
289132	106, 162
289239	104, 162
289367	116, 162
289893	112, 162
289897	114, 162
289905	102, 162
800010.E	94
800015.E	94
800020.E	94
800025.E	94
800030.E	94
800035.E	94
800040.E	94
800045.E	94
800050.E	94
800055.E	94
800060.E	94
920616.1.P	474
920616.P	472
920800.1.P	138
920800.P	136
920816.1.P	474
920816.P	472
921000.1.P	138
921000.P	136
921016.1.P	474
921016.P	472
921200.1.P	138
921200.P	136
921216.1.P	474
921216.P	472
921400.1.P	138
921400.P	136
921500.1.P	138
921500.P	136
921600.1.P	138
921600.P	136
921700.1.P	138
921700.P	136
921800.1.P	138
921800.P	136
940000	136, 138, 140, 472, 474
940000.1	476
940600.P	140
940800.P	140
941000.P	140
941200.P	140
941400.P	140
941500.P	140
950500.P	476
950600.P	476
950800.P	476
951000.P	476
951200.P	476
PP280020	220
PP280020.W	220
PP280030	220
PP280030.W	220
PP280040	220
PP280040.W	220
PT280020.P	218
PT280020.X7	218
PT280030.P	218
PT280030.X7	218
PT280040.P	218
PT280040.X7	218
PT280055.P	218
PT280055.X7	218